Документ подписан простой электронной подписью
Информация о владельце:
ФИО: Слепухин Виктор Валерьевич
Должность: Проректор по учебной работе и стратегическому развитию образовательной деятельности
Дата подписания: 30.11.2025 23:09:57
Уникальный программный ключ:
b5849c67ab30ca0d5f34d5421b7a80ccb87b3ac0

РГХПУ им. С.Г. Строганова
1825

Министерство науки и высшего образования Российской Федерации
Федеральное государственное бюджетное образовательное учреждение высшего образования
«Российский государственный художественно-промышленный
университет им. С.Г. Строганова»

РАССМОТРЕНО

На заседании Ученого совета РГХПУ им. С.Г. Строганова
14 мая 2025 протокол №8

УТВЕРЖДАЮ

Проректор по учебной работе и стратегическому развитию образовательной деятельности
В.В. Слепухин
2025 г.

МЕТОДИЧЕСКИЕ РЕКОМЕНДАЦИИ ПО ВЫПОЛНЕНИЮ ПРАКТИЧЕСКИХ РАБОТ УЧЕБНОЙ ДИСЦИПЛИНЫ (МДК)

ОУД.01 РУССКИЙ ЯЗЫК

для специальности 55.02.02 АНИМАЦИЯ И АНИМАЦИОННОЕ КИНО

Квалификация Специалист по анимации и анимационному кино

Уровень подготовки – углубленный

Форма подготовки – очная

Москва, 2025

ПОЯСНИТЕЛЬНАЯ ЗАПИСКА

Практическая работа учащихся является неотъемлемой составляющей процесса освоения программы обучения русскому языку в колледже. Практическая работа охватывает все аспекты изучения языка и в значительной мере определяет результаты и качество освоения дисциплины. В связи с этим планирование, организация, выполнение и контроль практической работы приобретают особое значение и нуждаются в методическом руководстве и методическом обеспечении.

Настоящие методические рекомендации освещают виды и формы практической работы, систематизируют формы контроля и содержат методические рекомендации по следующим темам и разделам: фонетика, лексика, фразеология, грамматика, словообразование, части речи, синтаксис, нормы русского правописания, текст, стили речи. Содержание методических указаний носит универсальный характер, поэтому данные материалы могут быть использованы учащимися при выполнении конкретных видов практической работы.

Основная **цель** методических указаний состоит в обеспечении учащихся необходимыми сведениями, методиками и алгоритмами для успешного выполнения практической работы, в формировании устойчивых навыков и умений по разным аспектам обучения, позволяющих практически решать учебные задачи, выполнять разнообразные задания, преодолевать наиболее трудные моменты в отдельных видах практических работ.

Используя методические рекомендации, учащиеся должны овладеть следующими **навыками и умениями:**

- осуществлять речевой самоконтроль; оценивать устные и письменные высказывания с точки зрения языкового оформления, эффективности достижения поставленных коммуникативных задач;
- анализировать языковые единицы с точки зрения правильности, точности и уместности их употребления;
- проводить лингвистический анализ текстов различных функциональных стилей и разновидностей языка;
- использовать основные виды чтения (ознакомительно-изучающее, ознакомительно-реферативное) в зависимости от коммуникативной задачи;
- извлекать необходимую информацию из различных источников: учебно-научных текстов, справочной литературы, СМИ, в том числе представленных в электронном виде на различных информационных носителях;
- создавать устные и письменные монологические и диалогические высказывания различных типов и жанров в учебно-научной (на материале изучаемых учебных

дисциплин), социально-культурной и деловой сферах общения;

- применять в практике речевого общения основные орфоэпические, лексические, грамматические нормы современного русского литературного языка;
- соблюдать в практике письма орфографические и пунктуационные нормы современного русского литературного языка;
- соблюдать нормы речевого поведения в различных сферах и ситуациях общения, в том числе при обсуждении дискуссионных проблем;
- использовать основные приемы информационной переработки устного и письменного текста;
- использовать приобретенные знания и умения в практической деятельности и повседневной жизни для: осознания русского языка как духовной, нравственной и культурной ценности народа; приобщения к ценностям национальной и мировой культуры; развития интеллектуальных и творческих способностей, навыков самостоятельной деятельности; самореализации, самовыражения в различных областях человеческой деятельности; увеличения словарного запаса; расширения круга используемых языковых и речевых средств; совершенствования способности к самооценке на основе наблюдения за собственной речью; совершенствования коммуникативных способностей; развития готовности к речевому взаимодействию, межличностному и межкультурному общению, сотрудничеству; самообразования и активного участия в производственной, культурной и общественной жизни государства;
- вести диалог в ситуации межкультурной коммуникации.

Знать:

- о связи языка и истории, культуры русского и других народов;
- смысл понятий: речевая ситуация и ее компоненты, литературный язык, языковая норма, культура речи;
- основные единицы и уровни языка, их признаки и взаимосвязь;
- орфоэпические, лексические, грамматические, орфографические и пунктуационные нормы современного русского литературного языка; нормы речевого поведения в социально-культурной, учебно-научной, официально-деловой сферах общения.

Целенаправленная практическая работа учащихся в соответствии с данными методическими рекомендациями, а также аудиторная работа под руководством преподавателя призваны обеспечить уровень языковой подготовки учащихся, соответствующий требованиям ФГОС по дисциплине ОУД.01 «Русский язык».

Практические работы включают в себя **диктанты, самостоятельные и контрольные работы, различные виды разбора,** а также выполнение **письменных упражнений** из учебных пособий и авторских разработок.

Перечень практических работ

№ п.п	Наименование работы
1 курс 1 семестр	
Раздел 1. Языковые нормы. Орфоэпия и акцентология	
Тема 1.1 **Языковые нормы. Орфоэпические нормы современного русского языка**	**Самостоятельная работа:** 1) Работа с орфоэпическим словником 2) Составление текста со словами, в которых можно нарушить орфоэпические и акцентологические нормы
Тема 1.2 **Лексика и фразеология**	**Самостоятельная работа:** 1) лексический анализ текста собственного сочинения 2) проведение языкового эксперимента с последующей фиксацией процесса наблюдения и выводов
Раздел 2. Словообразование и морфология	
Тема 2.1 **Связь морфологии и словообразования в современном русском языке**	**Самостоятельная работа:** 1) мини-проект: «Разработка упражнений мнемотехнике по словообразованию» 2) доклад по теме: «Необычные словообразовательные цепочки» 3) работа со словообразовательными словарями 4) словообразовательный разбор слова
Тема 2.1 **Морфология как раздел языка**	**Самостоятельная работа:** 1) Разработка собственных упражнений по теме 2) Лингвистический анализ текста
Раздел 3. Синтаксис простого предложения. Особенности русской пунктуации	
Тема 3.1 **Особенности современного синтаксиста (простое предложение)**	**Самостоятельная работа:** 1) создание графических «шпаргалок» по теме 2) доклады на лингвистические темы 3) создание теста по теме «Синтаксис простого предложения»
1 курс 2 семестр	
Раздел 4. Синтаксис сложного предложения. Особенности русской пунктуации	

Тема 4.1 **Сложноподчиненные предложения: структура и пунктуационные особенности**	**Самостоятельная работа:** 1) создание графических «шпаргалок» по теме 2) доклады на лингвистические темы 3) создание теста по теме «Синтаксис сложного предложения»
Раздел 5. Орфография	
Тема 5.1 **Орфография современного русского языка**	**Самостоятельная работа:** 1) создание графических «шпаргалок» по теме 2) доклады на лингвистические темы 3) создание собственного орфографического словарика (должен включать слова, связанный с профессиональной сферой деятельности)
Раздел 6. Текст. Стили речи	
Тема 6.1 **Коммуникативный аспект культуры речи. Функциональные стили речи**	**Самостоятельная работа:** 1) создание мини-каталога текстов разных типов текста (по выбору), связанных с визуальным искусством. 2) подготовка публичного выступления на актуальную тему

МЕТОДИЧЕСКИЕ РЕКОМЕНДАЦИИ ДЛЯ САМОСТОЯТЕЛЬНОЙ РАБОТЫ С ОРФОЭПИЧЕСКИМ СЛОВАРЕМ

Следуйте следующей схеме:

1. **Познакомиться со вступительной статьёй** к словарю. Вместе с ней разобрать каждое положение и словарную помету. Это поможет понять, какую информацию содержит словарь и какие сведения можно получить, обращаясь к нему.
2. **Научиться искать необходимое слово**. Для этого нужно опираться на знания алфавита. При поиске слова следует учитывать не только первую букву, но и вторую, третью от начала.
3. **Понимать специальные словарные пометы**. Особенно важно обратить внимание на пометы в круглых или квадратных скобках: надо произносить, нельзя произносить, возможны оба варианта.
4. **Использовать материалы орфоэпического словаря для выполнения различных заданий и упражнений**. Например, создавать «Орфоэпические памятки», вести записи для подготовки к орфоэпическим диктантам и разминке, выполнять орфоэпический анализ слова.
5. **Выполнять упражнения практического и аналитического характера**. Первые способствуют совершенствованию и закреплению орфоэпических навыков и умений, вторые направлены на выявление и анализ собственных орфоэпических ошибок.

Также можно использовать **электронный орфоэпический словарь**. Для этого нужно запустить программу, в окне поисковой системы ввести нужное слово, а дальше система сама его отыщет.

МЕТОДИЧЕСКИЕ РЕКОМЕНДАЦИИ ПО ЛЕКСИЧЕСКОМУ АНАЛИЗУ ТЕКСТА СОБСТВЕННОГО СОЧИНЕНИЯ

Следуйте следующей схеме:

1. **Понять, с какой целью создавался текст**, то есть сформулировать его тему и идею.
2. **Определить ряд ключевых слов**, позволяющих сделать это умозаключение.
3. **Определить стиль речи**: художественный, публицистический, научный, официально-деловой, разговорный.
4. **Оценить лексику с точки зрения стилевой принадлежности**. Например, для научного стиля не свойственны местоимения и эмоционально окрашенные слова.

5. **Проверить, есть ли в тексте лексически окрашенные слова**: в тексте художественного стиля это могут быть метафоры, олицетворения, эпитеты, сравнения и прочие средства языковой выразительности.

6. **Определить, имеются ли в тексте стилистические фигуры речи**.

Некоторые аспекты, на которые стоит обратить внимание при лексическом анализе:

- **Найти в тексте ключевые слова (словосочетания)**. Это слова, обладающие особым смыслом: они позволяют отразить идею текста или помогают охарактеризовать героя произведения и его автора.
- **Выявить слова, употреблённые в переносном значении**.
- **Найти синонимы, антонимы (в том числе контекстуальные), омонимы**.
- **Определить стилистически окрашенные слова**: высокие, книжные, разговорные и другие.
- **Выявить заимствованные слова, архаизмы, неологизмы** (в том числе авторские).
- **Объяснить роль этих лексических явлений в тексте**, их назначение, показать, что достигается благодаря их использованию.
- **Уточнить (обратившись к словарю) значение ряда слов**. Если слово многозначное, то определить, в каком значении оно употребляется в тексте.
- **Подобрать к ряду слов синонимы**, составить синонимический ряд, показать, чем различаются слова-синонимы, объяснить целесообразность выбора автором именно данного слова.
- **Провести наблюдения над использованием в тексте лексического повтора** (использованием одного и того же слова, однокоренных слов). Особенно интересно обратить внимание на те слова, которые, повторяясь, употребляются в разных значениях.
- **Показать, с помощью каких лексических средств обеспечивается в тексте связь между предложениями, между абзацами** (обратить внимание на роль однотематической лексики, лексического повтора, синонимов, антонимов).

МЕТОДИЧЕСКИЕ РЕКОМЕНДАЦИИ ПО ПРОВЕДЕНИЮ НАБЛЮДЕНИЯ ЗА УСТНОЙ РЕЧЬЮ СОБСТВЕННОЙ И ОКРУЖАЮЩИХ

Следуйте следующей схеме:

1. Наблюдение в естественной среде. Можно наблюдать за речью взрослых и подростков в повседневной жизни. Например, можно послушать, как они

разговаривают с друзьями, коллегами или родственниками.

2. Запись устной речи. Можно записать речь взрослых и подростков на аудио- или видеозапись. Это позволит проанализировать их речь более детально и выявить частотность использования вводных конструкций.

3. Анализ текстов. Можно проанализировать тексты, которые были написаны взрослыми и подростками. Например, смс, статьи и т.д. Это поможет выявить частотность использования различных разрядов вводных конструкций и их назначение.

4. Интервью. Можно провести интервью с взрослыми и подростками, чтобы узнать их мнение о частотности использования слов-паразитов в речи.

5. Анализ социальных сетей. Можно проанализировать посты в социальных сетях, которые были опубликованы взрослыми и подростками. Это поможет понять, какие разряды вводных конструкций они используют в своих текстах.

6. Анализ письменных работ. Можно проанализировать письменные работы, которые были выполнены взрослыми и подростками в школе или университете. Это поможет определить частотность использования разных разрядов вводных конструкций в письменной речи.

7. Письменно оформить свои наблюдения.

МЕТОДИЧЕСКИЕ РЕКОМЕНДАЦИИ ПО РАБОТЕ СО СЛОВООБРАЗОВАТЕЛЬНЫМ СЛОВАРЁМ

Основной единицей словаря является словообразовательное гнездо — совокупность однокоренных слов, имеющих смысловые связи. Кроме гнездовой части, в словаре есть алфавитная, где в алфавитном порядке даются производные слова, размещённые в гнёздах, с указанием номера гнезда.

Следуйте следующей схеме:

1. **Определить, какую информацию можно получить из словаря**. Например, от какого слова образовано данное, при помощи какой словообразовательной морфемы, какое слово является исходным.

2. **Провести словообразовательный анализ**. Для этого нужно найти основное и производное слово, сравнить выделенные пары, определить их отношения, зависимость и значение. Затем изучить значение слова, его лексическую обусловленность, сравнить различия между словом-основой и производным словом. После этого определить ту часть слова, которая подверглась изменению. В конце нужно найти схожие слова в словообразовательном словаре и составить примеры.

МЕТОДИЧЕСКИЕ РЕКОМЕНДАЦИИ ПО СЛОВООБРАЗОВАТЕЛЬНОМУ РАЗБОРУ

Ставят слово в начальную форму. Для имени существительного, имени прилагательного и причастия это именительный падеж, единственное число. Для глагола — неопределённая форма.

Следуйте следующей схеме:

1. Подбирают ближайшее родственное слово, чтобы создать словообразовательную пару.
2. Выделяют основы у каждого слова в паре.
3. Выделяют словообразовательные морфемы, с помощью которых образовалось производное слово.
4. Определяют способ словообразования и записывают его в скобках рядом со словообразовательной парой.

МЕТОДИЧЕСКИЕ РЕКОМЕНДАЦИИ ПО ПОРЯДКУ ВЫПОЛНЕНИЯ ПУБЛИЧНОГО ВЫСТУПЛЕНИЯ

Следуйте следующей схеме:

1) **Определить мотивацию слушания выступления**. Для чего это аудитории нужно, что полезного или интересного она узнает для себя.

2) **Выделить главную идею выступления**. Можно выделить подзаголовки, разделив идею на несколько составных частей.

3) **Определить ключевые слова**. Их следует повторить несколько раз во время выступления, чтобы присутствующие лучше запомнили, о чём им рассказывается.

4) **Продумать план и структуру выступления**. Она должна включать введение, основную часть и выводы (окончание).

– В начале выступления сразу же сформулировать основную мысль выступления, основной тезис. Не следует затягивать введение тезиса.

– Определить главную мысль, расчленить ее на отдельные составляющие. Это членение должно быть проведено на основе одного принципа. Составляющие главную мысль компоненты должны быть соразмерны по важности, связаны между собой в одно целое. Каждая составляющая главной мысли должна представлять отдельную часть выступления, которая может быть названа по ключевому слову этой части выступления.

– Начинать изложение содержания с самых главных, основополагающих тезисов. На конец оставить второстепенные компоненты.

– При необходимости подобрать к каждому тезису соответствующую информацию: статистические данные, сведения по истории вопроса, результаты социологических опросов.

– Свое мнение можно подкрепить ссылкой на лицо, которое признано авторитетным. С этой целью целесообразно привести цитату, пересказать другой текст, воспроизвести элементы личной беседы. Высказываемая мысль

будет более убедительной, если подкрепить ее примерами. Приводя аргументы в обоснование своего мнения, расположить их таким образом, чтобы их доказательственная сила возрастала. Самые сильные аргументы поставить в конце. Конечный аргумент фиксируется в памяти лучше, чем первый.

– Оценить непротиворечивость всего текста в целом. Проверить насколько соответствует последовательность изложения материала поставленной цели, характеру аудитории, конкретной речевой ситуации, сложившейся к моменту начала выступления.

5) **Подготовить необходимые схемы, иллюстрации, графики** для зрительного закрепления информации.

6) **Определить момент в ходе выступления, когда стоит обратиться к аудитории с вопросом**. Это поможет присутствующим сконцентрировать внимание на обсуждении темы и повысит эффективность восприятия материала.

7) **При подготовке произнести речь несколько раз вслух** (лучше перед зеркалом), чтобы привыкнуть к тексту и хорошо прочувствовать все нюансы.

8) **В конце выступления обобщить сказанное и сделать выводы**. Нужно напомнить ключевые проблемы, затронутые в речи, обязательно повторить все основные идеи.

МЕТОДИЧЕСКИЕ РЕКОМЕНДАЦИИ ПО СОЗДАНИЮ ТЕКСТА ТИПА ПОВЕСТВОВАНИЯ

Следуйте следующей схеме:

1. **Выбрать событие, о котором будет рассказ**. В его сюжете должно лежать какое-либо действие или событие.
2. **Сформулировать тему и основную идею будущего рассказа, озаглавить его**.
3. **Отобрать необходимый материал** из воспоминаний или собрать его из других источников.
4. **Составить план**, указав в нём вступление, завязку, кульминацию, заключение.
5. **Использовать глагольные формы**. Они обеспечивают развёртывание повествования и наглядно представляют сменяющие друг друга действия. Предпочтение следует отдавать глаголам прошедшего времени совершенного вида.
6. **Показать последовательность действий** с помощью слов: сначала, потом, затем, тогда, снова, ещё, уже.

7. **Использовать диалог** (или отдельные реплики), элементы описания (возможно, рассуждения) так, чтобы они помогали полнее представить ход событий и характеры персонажей.

МЕТОДИЧЕСКИЕ РЕКОМЕНДАЦИИ ПО СОЗДАНИЮ ТЕКСТА ТИПА ОПИСАНИЕ

Следуйте следующей схеме:

1. **Выделить признаки предмета или явления, которые нужно описать**. Стоит обратить внимание на цвет, размер, вкус, запах, форму, материал, назначение, компоненты.
2. **Определить своё отношение к описываемому объекту**. Нужно подумать, что хочется доказать в тексте.
3. **Выбрать слова и сравнения**. Для художественного описания подойдут метафоры, сравнения, эпитеты, а для научного — слова в прямом значении, ряды однородных членов для подробного описания характеристик предмета.
4. **Озаглавить текст и написать его**. В первой части нужно передать общее впечатление от описываемого предмета или явления, иногда только назвать его. Во второй части следует перечислить детали, сказать об отдельных признаках предмета описания. В третьей — подвести итог, сделать обобщения, выводы.

Текст-описание обычно состоит из трёх частей:

1. **В первой** передают общее впечатление от описываемого предмета или явления, иногда только называют, указывают предмет описания.
2. **Во второй части** перечисляют детали, говорят об отдельных признаках предмета описания.
3. **В третьей** подводят итог, делают обобщения, выводы.

МЕТОДИЧЕСКИЕ РЕКОМЕНДАЦИИ ПО СОЗДАНИЮ ТЕКСТА ТИПА РАССУЖДЕНИЕ

Следуйте следующей схеме:

1. **Введение**. Нужно объяснить, о чём будет идти речь в тексте и почему он интересен автору.
2. **Тезис**. Это утверждение, которое автор хочет доказать. Обычно его формулируют в начале текста.
3. **Доказательства**. Это аргументы и факты, которые автор использует для поддержки своего тезиса. Доказательства зависят от темы текста. Например, если текст посвящён экологическим проблемам, в качестве

убедительных аргументов можно использовать научные исследования, статистические данные и примеры из реальной жизни.

4. **Вывод**. Это заключительная часть текста-рассуждения. Вывод должен содержать краткое изложение основных аргументов и быть кратким и ясным, чтобы читатель мог легко понять, к какому выводу в результате рассуждения пришёл автор.

Также при написании текста-рассуждения важно выстраивать содержание логично и последовательно, оценивать текст и при необходимости вносить изменения.

РГХПУ им. С.Г. Строганова
1825

Министерство науки и высшего образования Российской Федерации
Федеральное государственное бюджетное образовательное учреждение высшего образования
«Российский государственный художественно-промышленный
университет им. С.Г. Строганова»

РАССМОТРЕНО

На заседании Ученого совета РГХПУ
им. С.Г. Строганова
14 мая 2025 протокол №8

УТВЕРЖДАЮ

Проректор по учебной работе и
стратегическому развитию образовательной
деятельности
В.В. Слепухин
2025 г.

МЕТОДИЧЕСКИЕ РЕКОМЕНДАЦИИ ПО ВЫПОЛНЕНИЮ ПРАКТИЧЕСКИХ РАБОТ УЧЕБНОЙ ДИСЦИПЛИНЫ (МДК)

ОД.02 ЛИТЕРАТУРА

для специальности 55.02.02 АНИМАЦИЯ И АНИМАЦИОННОЕ КИНО

Квалификация Специалист по анимации и анимационному кино

Уровень подготовки – углубленный

Форма подготовки – очная

Москва, 2025

ПОЯСНИТЕЛЬНАЯ ЗАПИСКА

Методические рекомендации по выполнению практических работ предназначены в качестве методического пособия при проведении практических работ по дисциплине ОД.02 Литература для специальности 55.02.02 Анимация и анимационное кино углубленной подготовки.

Практические работы являются неотъемлемым этапом изучения учебной дисциплины ОД.02 Литература проводятся после изучения теоретического материала по соответствующим темам рабочей программы. Выполнение обучающимися практических работ позволяет им понять, где и когда изучаемые теоретические положения и практические умения могут быть использованы в будущей практической деятельности.

Структура и содержание практических работ включает в себя следующие элементы: тема, цель выполнения работы, методические указания по выполнению работы, материальное оснащение, учебная и специальная литература, порядок выполнения работы, форма отчета, выводы, контрольные вопросы. Отчет о выполненной работе представляется студентом преподавателю для проверки, в том числе с защитой результатов, и оценивания. Отчет может быть представлен как в электронном, так и письменном или печатном виде, на рабочих листах, либо в тетради.

Целью практических работ является формирование, закрепление, развития практических навыков и компетенций на основе полученных теоретических знаний в части освоения дисциплины ОД.02 Литература.

В результате выполнения практических работ, предусмотренных рабочей программой, обучающийся должен:

Практические работы рассчитаны на выполнение в течение одного или двух учебных часов. Выполняя эти практические и контрольные задания, обучающийся сможет обобщить и углубить знания по русской литературе XIX - XX вв., полученные на занятиях, а также подготовиться к сдаче экзамена по литературе. В основе заданий по литературе — анализ

фрагментов эпических (или драматических) произведений и стихотворений. Для успешного выполнения необходимо хорошо знать тексты произведений, уверенно владеть теоретико- и историко-литературными сведениями, обладать умениями филологического анализа текста.

Выполнение обучающимися практических занятий направлено на:

- обобщение, систематизацию, углубление и закрепление полученных теоретических знаний по конкретным темам дисциплины «Литература»;
- формирование умений применять полученные знания на практике, реализацию единства интеллектуальной и практической деятельности;
- развитие интеллектуальных умений у будущих специалистов;
- выработку при решении поставленных задач таких профессионально значимых качеств, как самостоятельность, ответственность, точность, творческая инициатива.

Используя методические рекомендации, учащиеся должны овладеть следующими **навыками и умениями:**

- воспроизводить содержание литературного произведения;
- анализировать и интерпретировать художественное произведение, используя сведения по истории и теории литературы (тематику, проблематику, нравственный пафос, систему образов, особенности композиции, изобразительно-выразительные средства языка, художественную деталь);
- анализировать эпизод (сцену) изученного произведения, объяснять его связь с проблематикой произведения;
- соотносить художественную литературу с общественной жизнью и культурой, раскрывать конкретно-историческое и общечеловеческое содержание изученных произведений;
- выявлять «сквозные темы» и ключевые проблемы русской литературы;
- соотносить произведение с литературным направлением эпохи;

- определять род и жанр произведения;
- сопоставлять литературные произведения;
- выявлять авторскую позицию;
- выразительно читать изученные произведения (или их фрагменты), соблюдая нормы литературного произношения;
- аргументировать свое отношение к прочитанному произведению;
- писать рецензии на прочитанные произведения и сочинения разных жанров на литературные темы.

знать:

- образную природу словесного искусства;
- содержание изученных литературных произведений;
- основные факты жизни и творчества писателей-классиков XIX века;
- основные закономерности историко-литературного процесса и черты литературных направлений;
- основные теоретико-литературные понятия.

Перечень практических работ

№ п.п	Наименование темы	Наименование работы
1 курс 1 семестр		
	Раздел 1. Русская литература первой трети XIX века	
	Тема 1.1 Становление русской литературы в первой половине XIX века	1) Элементы анализа художественного произведения
	Тема 1.2 А.С. Пушкин и его «пророческие» тексты.	1) Анализ художественного произведения 2) Сопоставительный анализ художественных произведений
	Тема 1.3 Н.В. Гоголь, повесть «Портрет»: искусство как акт творения	1) Анализ художественного произведения 2) Написание сочинения
	Раздел 2. Русская литература второй трети XIX века	
	Тема 2.1 Становление реализма в русской литературе	1) Элементы анализа художественного произведения
	Тема 2.2. Новый герой, «отрицающий все», в романе И.С. Тургенева и его роман «Отцы и дети»	1) Анализ художественного произведения 2) Публичное выступление 3) Выразительное чтение художественного текста
	Тема 2.3 Драма А.Н. Островского «Гроза»	1) Анализ художественного произведения

		2) Написание сочинения 3) Дискуссия 4) Выразительное чтение художественного текста
	Тема 2.4 Люди и реальность в сказках М.Е. Салтыкова-Щедрина.	1) Написание рецензии
1 курс 2 семестр		
	Раздел 3. Вневременной тип героя в русской литературе XIX века	
	Тема 3.1 И.А. Гончаров и его роман «Обломов»	1) Анализ художественного произведения 2) Написание сочинения 3) Дискуссия
	Раздел 4. Русская поэзия второй половины XIX века	
	Тема 4.1 Поэзия А.А. Фета	1) Анализ стихотворения 2) Выразительное чтение стихотворения
	Тема 4.2. Поэзия Ф.И. Тютчева	1) Анализ стихотворения 2) Выразительное чтение стихотворения
	Раздел 5. Новые жанровые формы в литературе второй половины XIX века: экзистенциальный роман и роман-эпопея.	
	Тема 5.1 Л.Н. Толстой. Вехи творчества: от «Севастопольских рассказов» к роману-эпопее «Война и мир»	1) Анализ художественного произведения 2) Дискуссия
	Тема 5.2 Экзистенциальная проза Ф.М. Достоевского («Преступление и наказание» и др. романы)	1) Анализ художественного произведения 2) Написание сочинения
2 курс 3 семестр		
	Раздел 6. Литература XX века. Особенности развития литературы и других видов искусства в начале XX века	
	Тема 6.1 Особенности драматургии А.П. Чехова. Комедия «Вишневый сад».	1) Анализ художественного произведения 2) Выразительное чтение художественного текста
	Тема 6.2 Герои М. Горького в поисках смысла жизни	1) Анализ художественного произведения 2) Написание сочинения 3) Дискуссия 4) Выразительное чтение художественного текста
	Тема 6.3 Поэтика рассказов И. Бунина	1) Анализ художественного произведения
	Тема 6.4 Особенности русской антиутопии и роман Е. Замятина «Мы»	1) Анализ художественного произведения 2) Написание сочинения 3) Сопоставительный анализ художественных произведений
	Раздел 7. Серебряный век русской поэзии: культурно-исторические особенности	
	Тема 7.1 Общая характеристика и основные представители Серебряного века	1) Элементы анализа художественного произведения
	Тема 7.2 А.А. Блок: лирика, поэма	1) Анализ поэтического текста

	«Двенадцать»	
	Тема 7.3 Поэтическое новаторство В. Маяковского	1) Анализ поэтического текста 2) Выразительное чтение художественного текста
	Тема 7.4 Драматизм судьбы поэта (С.А. Есенин)	1) Анализ поэтического текста 2) Выразительное чтение художественного текста
2 курс 4 семестр		
	Раздел 8. Женский голос в русской поэзии XX века	
	Тема 8.1 Вечные темы в поэзии А.А. Ахматовой (поэма «Реквием»)	1) Анализ поэтического текста 2) Выразительное чтение художественного текста
	Тема 8.2 Исповедальность лирики М.И. Цветаевой	1) Анализ поэтического текста 2) Выразительное чтение художественного текста
	Раздел 9. Литература XX века. Особенности развития литературы второй половины века	
	Тема 9.1 М.А. Булгаков и его культовый роман «Мастер и Маргарита»	1) Анализ художественного произведения
	Тема 9.2 Б.Л. Пастернак: поэт, романист, Нобелевский лауреат.	1) Анализ художественного произведения
	Тема 9.3 М.А. Шолохов, роман-эпопея «Тихий Дон»	1) Анализ художественного произведения
	Тема 9.4 Проза военных лет (обзорно)	1) Анализ художественного произведения
	Тема 9.5 Стихи поэтов-фронтовиков	1) Анализ художественного произведения 2) Выразительное чтение художественного текста
	Тема 9.6 Проза 1960-90-х годов (обзорно)	1) Анализ художественного произведения
	Тема 9.7 Лирика 1960-90-х годов (обзорно)	1) Анализ художественного произведения 2) Выразительное чтение художественного текста
	Тема 9.8 Драматургия последней трети XX – начала XXI века: традиции и новаторство (обзорно)	1) Анализ художественного произведения

МЕТОДИЧЕСКИЕ РЕКОМЕНДАЦИИ ПО ПОДГОТОВКЕ И ПРОВЕДЕНИЮ ПУБЛИЧНОГО ВЫСТУПЛЕНИЯ

(темы: 2.2, 3.1).

1. Цель и задачи практической работы:

Публичное выступление представляет собой процесс передачи информации, основная *цель* которого – убедить слушателей в правильности тех или иных положений.

Задачи: стимулирование положительных или критических установок слушателей на определённые действия; формирование познавательных и иных интересов, формирование общественной и профессиональной активности; ознакомление с определенной темой, конкретным вопросом (систематизация уже известных данных и (по возможности) освещение предполагаемой перспективы развития обсуждаемого предмета.

2. Материальное оснащение: презентация (опционально).

3. Учебная и специальная литература: раздаточный материал, наглядные пособия, электронные книги (см. приложение №1)

4. Порядок выполнения практической работы:

1) **Определить мотивацию слушания выступления**. Для чего это аудитории нужно, что полезного или интересного она узнает для себя.

2) **Выделить главную идею выступления**. Можно выделить подзаголовки, разделив идею на несколько составных частей.

3) **Определить ключевые слова**. Их следует повторить несколько раз во время выступления, чтобы присутствующие лучше запомнили, о чём им рассказывается.

4) **Продумать план и структуру выступления**. Она должна включать введение, основную часть и выводы (окончание).

– В начале выступления сразу же сформулировать основную мысль выступления, основной тезис. Не следует затягивать введение тезиса.

– Определить главную мысль, расчленить ее на отдельные составляющие. Это членение должно быть проведено на основе одного принципа. Составляющие главную мысль компоненты должны быть соразмерны по важности, связаны между собой в одно целое. Каждая составляющая главной мысли должна представлять отдельную часть выступления, которая может быть названа по ключевому слову этой части выступления.

– Начинать изложение содержания с самых главных, основополагающих тезисов. На конец оставить второстепенные компоненты.

– При необходимости подобрать к каждому тезису соответствующую информацию: статистические данные, сведения по истории вопроса, результаты социологических опросов.

– Свое мнение можно подкрепить ссылкой на лицо, которое признано авторитетным. С этой целью целесообразно привести цитату, пересказать другой текст, воспроизвести элементы личной беседы. Высказываемая мысль будет более убедительной, если подкрепить ее примерами. Приводя аргументы в обоснование своего мнения, расположить их таким образом, чтобы их доказательственная сила возрастала. Самые сильные аргументы поставить в конце. Конечный аргумент фиксируется в памяти лучше, чем первый.

– Оценить непротиворечивость всего текста в целом. Проверить насколько соответствует последовательность изложения материала поставленной цели, характеру аудитории, конкретной речевой ситуации, сложившейся к моменту начала выступления.

5) **Подготовить необходимые схемы, иллюстрации, графики** для зрительного закрепления информации.

6) **Определить момент в ходе выступления, когда стоит обратиться к аудитории с вопросом**. Это поможет присутствующим сконцентрировать внимание на обсуждении темы и повысит эффективность восприятия материала.

7) **При подготовке произнести речь несколько раз вслух** (лучше перед зеркалом), чтобы привыкнуть к тексту и хорошо прочувствовать все нюансы.

8) **В конце выступления обобщить сказанное и сделать выводы**. Нужно напомнить ключевые проблемы, затронутые в речи, обязательно повторить все основные идеи.

5.Форма отчета: Презентация (опционально), конспект публичной речи, публичное выступление.

1. **Примерные темы для докладов**

По роману И.С. Тургенева «Отцы и дети»: «Вульгарный материализм», «Взгляды Евгения Базарова и современные проблемы России», «Творческая история романа „Отцы и дети“».

По роману И.А. Гончарова «Обломов»: «Жизнь и характер И.А. Гончарова», «Социально-исторический контекст романа «Обломов»», «Творческая история романа «Обломов»».

МЕТОДИЧЕСКИЕ РЕКОМЕНДАЦИИ ПО УЧАСТИЮ В ДИСКУССИИ (темы: 2.3, 3.1, 5.2, 6.2).

1. **Цель и задачи практической работы:**

Цели: развитие навыков ведения спора, развитие умений использовать формально-логические законы речи, приёмы и уловки спора; формирование умения подбора доказательств, нахождения и исправления логических ошибок.

Задачи: изучение темы дискуссии (сбор информации по теме), определение собственной точки зрения, формулировка вопросов, формулировка предполагаемых ответов.

2. Материальное оснащение: презентация (опционально).

3. Учебная и специальная литература: раздаточный материал, наглядные пособия, художественная и критическая литература, в т.ч. электронные книги.

4. Порядок выполнения практической работы:

Подготовка к участию в дискуссии играет ключевую роль в вашей способности представить свои аргументы четко и убедительно.

Рекомендации по **подготовке к дискуссии:**

1) **Изучить тему** – прочитать соответствующую литературу, статьи, исследования и новости, чтобы получить полное представление о теме. Обязательно изучить существующие точки зрения на проблему.

2) **Определить свою точку зрения** – разработать ясную позицию по теме дискуссии и четко ее сформулировать так, чтобы не возникало двусмысленных толкований вашей позиции.

3) **Собрать факты, статистические данные и прочие доказательства** – все, что может подкрепить и прояснить вашу позицию, показать ее преимущества для аудитории. При необходимости можно обратиться как к цитатам из классики, так и к личному опыту.

4) **Построить логическую структуру** – определить основные пункты, которые нужно представить, распределить аргументы по этим пунктам, подготовить краткое резюме по вашей позиции.

5) **Совершенствовать навыки публичных выступлений** – это может быть как изучение курса ораторского мастерства, так и обычная репетиция речи дома вслух перед зеркалом с целью отработать дикцию, темп и тембр речи. Зеркало нужно для контроля за положением тела, мимикой, жестами.

6) **Морально настроиться на неожиданные вопросы** – вся прелесть дискуссий заключается в легкой непредсказуемости аргументов сторон. Однако лучший экспромт – это тот, что подготовлен заранее, поэтому лучше запастись несколькими универсальными ответами по грядущей теме.

Такая подготовка к дискуссии поможет чувствовать себя уверенно и способствовать более продуктивному и эффективному обсуждению темы.

Внимательное и уважительное отношение к позиции собеседника является неотъемлемой составляющей конструктивной дискуссии. Без этого, ни о какой цивилизованной дискуссии речь быть не может. Что это означает на практике? Давайте посмотрим.

Рекомендации по взаимодействию **с участниками дискуссии:**

1) **Внимательно слушать** – помнить, что каждый человек имеет право на свою позицию, и дискуссия – это не одностороннее общение, а диалог. Активно слушать другую сторону, быть вовлеченным в обмен мнениями – это означает вникать в суть позиции других участников, задавать уточняющие вопросы, извлекать новую для себя информацию и находить «точки соприкосновения» ваших позиций. В дальнейшем это позволит вам укрепить собственную аргументацию.

2) **Проявлять уважение** – как минимум, не перебивать собеседника, дать закончить мысль говорящему, не переговариваться с другими во время чьего-либо выступления, воздержаться от сарказма и оскорблений, не обобщать и не переходить на личности. Даже если позиция оппонента откровенно слаба, не следует отвечать в духе «вот вечно вы несете ерунду». Лучше ограничиться нейтральным «мне кажется, в данном случае это не совсем так».

3) **Быть терпимыми и толерантными** – воздержаться от нападок по поводу пола, возраста, расы или национальности говорящего, следить, чтобы эти факторы не влияли на ваши эмоции и дальнейший ход дискуссии. Следует уважать разнообразие мнений и культурных контекстов.

4) **Формулировать замечания корректно и по существу** – возражения против мнения оппонента следует формулировать четко и обоснованно. Так, чтобы не было ощущения предвзятости к позиции оппонента.

Четкое изложение собственной позиции

Собственную позицию следует сформировать и сформулировать на этапе подготовки к дискуссии. В идеале, стоит отрепетировать свое выступление,

будь то формат поочередных коротких докладов или возможность поднять руку и высказаться.

Рекомендации по изложению собственной **позиции в дискуссии:**

1) **Начинать выступление с ясного, четкого и краткого заявления своей позиции по теме дискуссии** – это поможет другим участникам понять, о чем именно вы говорите.

2) **Быть уверенными и спокойными** – это сделает вас в глазах аудитории более компетентными и надежными. Не следует нервничать и суетиться, не стоит проявлять агрессию по отношению к остальным участникам дискуссии.

3) **Подкреплять свои аргументы фактами и доказательствами** – использовать факты, статистику, исследования и примеры, которые вы собрали на этапе подготовки к дискуссии.

4) **Прислушиваться к тому, что говорят другие участники дискуссии** – возможно, какой-то аспект темы успеют разобрать раньше, чем дойдет ваша очередь выступать, и у вас не останется ничего, что можно было бы добавить. Тогда следует быстро адаптироваться и уметь перестроить свое выступление в соответствии с ситуацией.

5) **Структурировать свое выступление** – излагать аргументы логически и последовательно. Проверенным и хорошо зарекомендовавшим себя методом является ТАП-аргументация, когда сначала озвучивается тезис, потом аргументы, а потом подкрепление аргументов и тезиса.

6) **Использовать ясный и понятный язык** – избегать сложных формулировок и терминов, непонятных вашей целевой аудитории. Нужно стремиться к тому, чтобы аргументация была доступной для всех участников дискуссии.

7) **Всегда помнить про цель дискуссии, которую вы определили изначально** – если вам нужен конкретный результат, следует постоянно оценивать, насколько то или иное действие приближает вас к нему или отдаляет от него.

8) **Обращаться к аудитории и другим участникам дискуссии** – даже если все говорят по очереди, будет вежливо «отметить» взглядом человека, который изложил сходную с вашей позицию. Или чьи доводы вы хотели бы уточнить.

9) **Учитывать контраргументы** – если вы заранее знаете о возможных контраргументах, бывает уместно их озвучить самим и предоставить аргументы, почему вы все равно придерживаетесь своей позиции.

10) **Задавать дополнительные уточняющие вопросы** – обычно такая возможность предусматривается форматом стандартной дискуссии. Даже если нет, всегда можно вставить в свою речь оборот наподобие «к сожалению, остались непонятные моменты относительно того, как мы собираемся воплощать в жизнь вариант, предложенный предыдущим оратором». Далее следует уточнить, что именно для вас осталось непонятным.

11) **Быть готовыми признать свою некомпетентность по какому-либо аспекту темы** – мы не можем знать абсолютно все, и это нормально. А вот настаивать на заведомо ошибочном или непродуманном тезисе точно не является нормальным.

12) **Быть готовыми частично изменить свою позицию** – если целью дискуссии является выработка единого решения, о которого зависит процветание вашей команды, стоит сколько-то поступиться своими эгоистическими интересами для того, чтобы прийти к единому решению.

13) **Использовать аналогии и примеры** – как те, что вы заготовили на этапе подготовки, так и те, что пришли в голову в течение дискуссии. Главное, чтобы они были корректными и не задевали чье-либо достоинство.

5. Форма отчета: письменный самоанализ по предложенной ниже форме.

Памятка для самоанализа результатов деловой беседы

1. Достижение цели. Чего вы действительно достигли в ходе беседы и чего не достигли по сравнению с поставленной перед собой задачей?

2. Причины достижения данных результатов; выводы на будущее.

3. Подготовка беседы. Хорошо ли я подготовился: - по содержанию; - по стилю поведения; - по тактике; - по организации.

4. Настрой на партнера. Правильно ли я настроился на интересы (мотивы), цели, проблемы, уровень знаний, возможные возражения партнера?

5. Предложения. Какие новые выводы принципиального характера по отношению к проблеме можно сделать на основании результатов беседы.

1. **Примерные темы для дискуссии**

«Катерина Кабанова: луч света или нетвердый характер?» (по пьесе А.Н. Островского «Гроза»).

«Где же тут человек? На что он раздробляется и рассыпается?» (по роману И.А. Гончарова «Обломов»).

«Раскольников – преступник или жертва?» (по роману Ф.М. Достоевского «Преступление и наказание»).

«Споры о правде» (по пьесе М.А. Горького «На дне»)

МЕТОДИЧЕСКИЕ РЕКОМЕНДАЦИИ ПО АНАЛИЗУ ХУДОЖЕСТВЕННОГО ПРОИЗВЕДЕНИЯ

(Темы: т.1,2, т.1,3, т.2.2, т.2.3, т. 3.1, т.5.1., т.5.2, т.6.1, т.6.2, т.9.2)

1. **Цель и задачи практической работы:**

Цели: рассмотрение художественного текста как произведения искусства, имеющего культурно-этическое значение, способного выполнять эстетическую функцию познание художественно-эстетического идеала автора.

Задачи: выявить и интерпретировать особенности художественной формы.

2. Материальное оснащение: презентация (опционально).

3. Учебная и специальная литература: художественная и критическая литература, в т.ч. электронные книги.

4. Порядок выполнения практической работы:

Примерная схема анализа художественного произведения

1. История создания.
2. Тематика.
3. Проблематика.
4. Идейная направленность произведения и его эмоциональный пафос.
5. Жанровое своеобразие.
6. Основные художественные образы в их системе и внутренних связях.
7. Центральные персонажи.
8. Сюжет и особенности строения конфликта.
9. Пейзаж, портрет, диалоги и монологи персонажей, интерьер, обстановка действия.
10. Речевой строй произведения (авторское описание, повествование, отступления, рассуждения).
11. Композиция сюжета и отдельных образов, а также общая архитектоника произведения.
12. Место произведения в творчестве писателя.
13. Место произведения в истории русской и мировой литературы.

5. Форма отчета: письменный анализ.

МЕТОДИЧЕСКИЕ РЕКОМЕНДАЦИИ ПО АНАЛИЗУ СТИХОТВОРЕНИЯ

(Темы: т.4.1, т.4.2, т.7.2, т.7.3, т.7.4, т.8.1, т.8.2, т.9.3)

1. Цель и задачи практической работы:

Цели: рассмотрение художественного текста как произведения искусства, имеющего культурно-этическое значение, способного выполнять

эстетическую функцию познание художественно-эстетического идеала автора.

Задачи: выявить и интерпретировать особенности художественной формы.

2. Материальное оснащение: презентация (опционально).

3. Учебная и специальная литература: художественная и критическая литература, в т.ч. электронные книги.

4. Порядок выполнения практической работы:

Приступая к анализу поэтического произведения, необходимо:

1) определить непосредственное содержание лирического произведения — переживание чувство;
2) определить «принадлежность» чувств и мыслей, выраженных в лирическом произведении: лирический герой (образ, в котором выражены эти чувства);
3) определить предмет описания и его связь с поэтической идеей (прямая —косвенная);
4) определить организацию (композицию) лирического произведения;
5) определить своеобразие использования изобразительных средств автором (активное — скупое);
6) определить лексический рисунок (просторечие, книжно-литературная лексика и т.д.);
7) определить ритмику (однородная — неоднородная; ритмическое движение);
8) определить звуковой рисунок;
9) определить интонацию (отношение говорящего к предмету речи и собеседнику).

План анализа стихотворения

1. Автор и название стихотворения.

2. История создания стихотворения (когда написано, по какому поводу, кому посвящено). Место данного стихотворения в творчестве поэта или в ряду стихотворений на подобную тему (с подобным мотивом, сюжетом, структурой и т.п.).

3. Тема, идея, основная мысль (о чём стихотворение). Если автор принадлежит к какой-либо литературной группировке: символист, акмеист, футурист, — то необходимо подобрать примеры, доказывающие, что перед нами произведение поэта-символиста, акмеиста или футуриста. Цитаты из текста, подтверждающие выводы. Тема стихотворения:

- пейзаж;
- общественно-политическая;
- любовная/интимная;
- философская.

Сюжет:

- есть сюжет: образы событий (каких именно);
- без сюжета: образы чувств.

4. Художественные средства, с помощью которых созданы эти образы (какую лексику использует автор: бытовую, повседневную, литературную, книжную, публицистическую, архаизмы, устаревшие слова и т.д.).

5. Композиция лирического произведения. Необходимо:

- определить ведущее переживание, чувство, настроение, отразившееся в поэтическом произведении;
- выяснить стройность композиционного построения, его подчинённость выражению определённой мысли;
- определить лирическую ситуацию, представленную в стихотворении (конфликт героя с собой; внутренняя несвобода героя и т.д.);
- определить жизненную ситуацию, которая, предположительно, могла вызвать это переживание;
- выделить основные части поэтического произведения: показать их связь (определить эмоциональный «рисунок»).

Композиция стихотворения, его деление на строфы (как соотносится смысл стихотворения и его деление на строфы). Представляет ли каждая строфа законченную мысль или в строфе раскрывается часть основной мысли. Сопоставлен или противопоставлен смысл строф. Значима ли для раскрытия идеи стихотворения последняя строфа, содержит ли вывод. Композиция: размер, рифма, ритм.

6. Поэтическая лексика. Необходимо:

- выяснить активность использования отдельных групп слов общеупотребительной лексики — антонимов, архаизмов, неологизмов, омонимов, синонимов;

- выяснить меру близости поэтического языка с разговорным;

- определить своеобразие и активность использования тропов.

Тропы — слова и обороты, которые употребляются не в прямом, а в образном, переносном значении:

- аллегория — иносказательное изображение абстрактного понятия/явления через конкретные образы и предметы;

- гипербола — художественное преувеличение;

- ирония — скрытая насмешка;

- литота — художественное преуменьшение;

- метафора — скрытое сравнение, построенное на похожести/контрасте явлений, в котором слова «как», «словно» — отсутствуют;

- олицетворение;

- параллелизм;

- сравнение;

- эпитет.

7. Стилистические фигуры:

- поэтический синтаксис (синтаксические приёмы или фигуры поэтической речи);

- антитеза/противопоставление;

- градация;

- инверсия;

- повторы/рефрен;

- риторический вопрос, обращение — повышают внимание читателя и не требуют ответа;

- умолчание — незаконченное, неожиданно оборванное предложение, в котором мысль высказана не полностью, читатель додумывает её сам.

8. Поэтическая фонетика:

- использование звукоподражаний, звукозаписи — звуковых повторов, создающих своеобразный звуковой «рисунок» речи.

- аллитерация — повторение одинаковых согласных;

- анафора — единоначатие, повторение слова или группы слов в начале нескольких фраз или строф;

- ассонанс — повторение гласных;

- эпифора — противоположна анафоре — повторение одинаковых слов в конце нескольких фраз или строф.

9. Образ лирического героя, авторское «я».

10. Литературное направление: романтизм, реализм, сюрреализм, символизм, акмеизм, сентиментализм, авангардизм, футуризм, модернизм и т.д.

11. Жанр: эпиграмма (сатирический портрет), эпитафия (посмертное), элегия (грустное стихотворение, чаще всего о любви), ода, поэма, баллада, роман в стихах, песня, сонет и т.д.

5. Форма отчета: письменный анализ по стихотворения.

МЕТОДИЧЕСКИЕ РЕКОМЕНДАЦИИ ПО СОПОСТАВИТЕЛЬНОМУ АНАЛИЗУ ХУДОЖЕСТВЕННЫХ ПРОИЗВЕДЕНИЙ

(Темы: т.1.2, т.6.4,)

1. **Цель и задачи практической работы:**

Цели: рассмотрение художественного текста как произведения искусства, имеющего культурно-этическое значение, способного выполнять эстетическую функцию познание художественно-эстетического идеала автора.

Задачи: выявить и интерпретировать особенности художественной формы.

2. Материальное оснащение: презентация (опционально).

3. Учебная и специальная литература: художественная и критическая литература, в т.ч. электронные книги.

4. Порядок выполнения практической работы:

Примерный план сопоставительного анализа

1. Сопоставление образов:

- главных героев (помогает пониманию сущности характеров персонажей);

- главных и второстепенных, в том числе героя и его пародии (оттеняет значительность главного героя, одновременно акцентируя внимание на его недостатках);

- героя и его двойников (позволяет увидеть более объемно образ главного героя за счет гиперболизации, выделения определенных черт его характера);

- главных и внесценических (позволяет выйти за сценические границы пьесы);

- героя и автора (помогает дифференцировать автора от героя, глубже почувствовать внутренний мир автора и подчеркнуть объективность его позиции по отношению к изображаемому);

- автора-повествователя и собственно автора (для понимания многих смысловых оттенков текста важно отличать автора произведения и образ автора, созданный в этом произведении).

2. Сопоставление черт характера, состояний одного героя в различные моменты его жизни (способствует постижению взаимосвязи черт характера героя, наделенного противоречивыми качествами или показанного в развитии).

3. Сопоставление на композиционном уровне:

- сюжетно-фабульное (сопоставление эпизодов, сцен, частей);

- описаний (в том числе пейзажей), художественных и предметно-бытовых деталей текста.

4. Сопоставление эпиграфа и идейного звучания произведения (помогает глубже осознать смысл следующего за эпиграфом повествования, авторскую идею, заключенную в тексте).

5. Сопоставление на стилистическом (языковом) уровне:

- реплик, фраз, периодов речи (подчеркивает сходство явлений, ситуаций);

- стилистическое сопоставление (способствует осознанию идейно-художественного своеобразия текста).

6. Ассоциативное сопоставление (выводит на подтекстовый уровень произведения). Выделите сопоставляемые или противопоставляемые элементы разных уровней текста, сравните сопоставленные или противопоставленные элементы, определите их сходство или различие.

5. Форма отчета: письменный анализ.

МЕТОДИЧЕСКИЕ РЕКОМЕНДАЦИИ ПО НАПИСАНИЮ СОЧИНЕНИЯ ПО ЛИТЕРАТУРНОМУ ПРОИЗВЕДЕНИЮ

(Темы: 1.3, 2.2, 3.1, 5.2, 6.2, 6.4)

1. Цель и задачи практической работы

Цели: формирование самосознания школьников, умения мыслить и доказывать свою позицию; развитие потребности в чтении, повышение читательской культуры; повышение уровня речевой культуры.

Задачи: повторить материал о структуре сочинения; повторить информацию о теме и основной мысли текста; выявить и изложить собственную позицию по теме сочинения.

2. Материальное оснащение: презентация (опционально)

3. Учебная и специальная литература: художественная и критическая литература, в т.ч. электронные книги.

4. Порядок выполнения практической работы:

Примерный план написания сочинения

1. Внимательно ознакомьтесь со всеми темами сочинений. Выберите из них ту, которую вы лучше всего сможете раскрыть. Затем обдумайте, как вы будете излагать и аргументировать свои мысли. Попробуйте подобрать эпиграф, который будет отражать содержание или основную идею вашей работы.

2. Поразмышляйте над темой сочинения. Подумайте:

- какую проблему вы хотите затронуть;

- каким образом можно сформулировать спорные вопросы и как на них ответить;

- как вы обоснуете и аргументируете свои утверждения.

3. Составьте план-схему сочинения в черновике, впишите туда свои основные идеи и мысли. Обдумайте, каким способом вы сможете обосновать свои утверждения:

- цитаты из произведения (не более двух-трех предложений), которые будут подтверждать, а не повторять ваши мысли;

- ссылки на соответствующие эпизоды;

- анализ произведения (определитесь, какие ключевые моменты текста подтверждают вашу позицию).

4. Подумайте, в каком стиле вы будете писать (важен именно ваш индивидуальный стиль как автора сочинения). Заранее решите, каким будет вступление и заключение. Лучше всего, если начало и конец вашей работы как бы замкнутся в кольцо: идейно (утверждается и подтверждается одна и та же мысль)

или формально (повторение слов). Это нетрудно, если вы в самом начале тщательно продумаете свое сочинение, особенно его начальную и заключительную части. Проверьте себя, не отошли ли вы от темы: прочитайте тему своей работы и сверьте ее с тем, что хотите написать.

5. Напишите вступление. Оно может содержать:

- приглашение к разговору;
- представление автора;
- обозначение проблемы (она должна быть четко сформулирована);
- переход к основной части.

6. Во вступлении не следует пересказывать содержание текста. Объем вступительной части должен быть небольшим — всего 3-4 предложения. Если нужно, зачеркните лишние фразы. В случае, если у вас не получается начать со вступления, можно начать с основной части текста, оставив место для вводной. А еще лучше, подумайте: что вам мешает подойти к теме? Возможно, вы еще недостаточно ясно сформулировали для себя основную проблему или другие положения текста.

7. Начало сочинения должно плавно переходить в основную часть. Написав главную часть, пользуясь планом-схемой, прочитайте ее. Убедитесь, что основная часть соответствует теме и не содержит лишних высказываний и мыслей. Не расходятся ли ваши утверждения с авторским замыслом и с содержанием текста? Отметьте свои главные мысли на полях карандашом. В заключении вы можете повторить их другими словами. Обратите внимание, что оно не должно быть большим. Вступление и заключение должны занимать не более 25% всего текста.

8. Внимательно прочитайте всю работу. Исправьте ошибки, устраните неточности в словах. Если есть возможность, проверьте по словарю орфограммы, в правильном написании которых вы не уверены. Отнесись внимательно к знакам препинания. Мысленно объясните те знаки, в которых сомневаетесь.

5. Форма отчета: письменная работа.

6. Примерные темы сочинений:

По повести Н.В. Гоголя «Портрет»: «Чем опасно равнодушие?», «Чем тема творчества может быть интереснао современному читателю?», «Русский народ в изображении Н.В. Гоголя, Ф.М. Достоевского».

По пьесе А.Н. Островского «Гроза»: «Смысл заглавия пьесы «Гроза», «Сила и слабость характера Катерины», «Жить не по лжи (по пьесам «Гроза», «На дне»), «Тема суда в пьесе «Гроза»».

По роману И.А. Гончарова «Обломов»: «Это „ядовитое“ слово «обломовщина»», «В чем состоит трагедия жизни Обломова?», «Обломов — общечеловеческий тип».

По роману И.С. Тургенева «Отцы и дети»: «Смысл заглавия романа Тургенева «Отцы и дети»», «Базаров — «лицо трагичное» (Д. И. Писарев)», «Что мне нравится и чего не принимаю в Базарове», «Роль любовного конфликта в композиции романа Тургенева «Отцы и дети»», «Истинные и ложные убеждения (по роману Тургенева «Отцы и дети»)».

По роману Ф.М. Достоевского «Преступление и наказание»: «Петербург - двойник Р. Раскольникова», «Своеобразие гуманизма Достоевского», «Тема гордости и смирения», «Что важнее: раскаяние или покаяние?».

По пьесе М.А. Горького «На дне»: «Проблемы гуманизма», «Кто из ночлежников вызывает у меня симпатии и почему?», «Роль афоризмов в раскрытии характеров героев в пьесе «На дне»»,

По роману Е.И. Замятина «Мы»: «Что лучше: счастье без свободы или свобода без счастья?», «Человек и общество в романе Е. Замятина “Мы”», «Символика числа и цвета в романе Е. Замятина “Мы”», «Своеобразие постановки проблемы любви и долга в романе Е. Замятина “Мы”». «Искусство и Единое государство».

МЕТОДИЧЕСКИЕ РЕКОМЕНДАЦИИ ПО НАПИСАНИЮ РЕЦЕНЗИИ НА ЛИТЕРАТУРНОЕ ПРОИЗВЕДЕНИЕ

(Темы: 2.4)

1. **Цель и задачи практической работы**

Цель: рассмотреть произведение в контексте современной жизни и современного литературного процесса: оценить его именно как новое явление.

Задачи: изучить материал о структуре рецензии; изучить информацию о теме и основной мысли текста; выявить и изложить собственную позицию о произведении.

2. Материальное оснащение: презентация (опционально)

3. Учебная и специальная литература: художественная и критическая литература, в т.ч. электронные книги.

4. Порядок выполнения практической работы:

Примерный план написания рецензии на книгу

1. Описание библиографического характера (название, автор, год выпуска), а также краткий (одно-два предложения) пересказ содержания произведения.
2. Отклик-впечатление (непосредственный отзыв).
3. Комплексный анализ или критический разбор текста: анализ названия, анализ содержания и формы, специфика композиции, авторское мастерство в отображении героев, особенности индивидуального стиля писателя.
4. Обоснованная оценка текста и личные выводы автора рецензии: основной вывод рецензента, актуальность произведения.

Как написать рецензию? Важно хорошо знать анализируемое произведение, ориентироваться в тонкостях рецензирования, помнить советы и действовать в соответствии с *алгоритмом.*

1. Тщательно изучите текст, внимательно прочтите его.
2. Выделите ключевые моменты.
3. Обратите внимание на стиль, авторскую позицию.
4. Проанализируйте построение сюжета, композиции, систему персонажей.
5. Выделите основные достоинства и недочёты.

6. Определите актуальность, значение произведения в литературе, науке, творчестве автора, конкретном направлении.

7. Сделайте выводы.

8. Постоянно аргументируйте, обосновывайте свои оценки.

9. Тщательно проверьте черновой вариант: он должен быть лаконичным, логичным. Исправьте все ошибки, уберите лишнее, чтобы текст стал более содержательным.

10. Грамотно оформите чистовой вариант, указав название рецензируемой работы, её автора.

11. Оцените, насколько объективна ваша рецензия, при необходимости внесите изменения. Пишите текст старательно, вникайте в особенности анализируемой работы, помните рекомендации.

5. Форма отчета: письменная работа.

МЕТОДИЧЕСКИЕ РЕКОМЕНДАЦИИ ПО ВЫРАЗИТЕЛЬНОМУ ЧТЕНИЮ

(темы: 2.2, 2.3, 4.1, 4.2, 6.1, 6.2, 7.3, 7.4, 8.1, 8.2, 9.5, 9.7).

1. Цель и задачи практической работы:

Цель: совершенствование навыка чтения, формирование читательских умений по работе с текстом, нравственное и эстетическое воспитание, развитие речи, мышления, воображения.

Задачи: подать голосом идею, тему, подтекст, эмоциональную окраску и пафос художественного произведения

2. Материальное оснащение: презентация (опционально).

3. Учебная и специальная литература: художественная и критическая литература, в т.ч. электронные книги.

4. Порядок выполнения практической работы:

1. Перечитать текст внимательно. Определить содержание, мысли, чувства, настроение и переживания героев, автора.

Приступая к подготовке выразительного чтения художественного текста (прозаического или поэтического) необходимо провести **анализ художественного произведения**.

Далее сделать **исполнительский анализ художественного произведения,** который включает в себя: знакомство с произведением, уяснение его содержания, определение темы, представление действующих лиц, событий, причинно-следственных связей между ними. **Важно также** установить **подтекст произведения**, уяснить идею, замысел автора.

2. Определить свое отношение к событиям (персонажам, описаниям картин природы).
3. Мысленно представить себе их.
4. Решить, что будет сообщаться при чтении слушателям, что они должны понять.
5. Продумать в соответствии с задачей чтения и выбрать интонационные средства: тон, темп чтения, пометьте паузы, логические ударения.

Особое внимание следует уделить расстановке смысловых акцентов – интонационному выделению наиболее важных в смысловом отношении слов, нахождению точного логического ударения.

Пауза и логическое ударение позволяют сделать выразительной интонацию. **Интонация** – основное качество произношения, делающее его либо привлекательным, либо, напротив, отталкивающим. Интонация, или мелодика речи, выражается в особом музыкальном своеобразии звучащего слова. Интонационная выразительность показывает богатство личности оратора и его интеллектуальную подготовку.

Логические паузы бывают **соединительными и разделительными.** Самой короткой соединительной паузой является **люфтпауза,** или пауза для добора воздуха. Различные знаки препинания требуют различной длительности пауз. Наибольшей длительностью отличается пауза, соответствующая точке в конце текста; точка требует более продолжительной паузы, чем двоеточие и точка с запятой; после запятой требуется короткая пауза, так как мысль не закончена.

Паузы, обусловленные чувством, настроением или намерением чтеца, называются **психологическими**. Среди них выделяют паузы припоминания, паузы умолчания, паузы напряжения. **Паузы припоминания** (подыскания нужного слова) придают исполнению импровизационный характер, однако злоупотребление ими создает впечатление нарочитости. Паузы умолчания, как правило, задаются автором в виде многоточия (иногда тире), и задача чтеца – насытить их психологическим содержанием. Паузы напряжения наиболее активны и содержательны: исполнитель делает остановку для того, чтобы последующим текстом удивить, поразить слушателей.

Психологическим паузам родственны **паузы физиологические**, которые диктуются не переживанием, а физическим состоянием говорящего: больной, пожилой или запыхавшийся человек иногда делает частые, нелогичные паузы, и исполнитель может имитировать затрудненную, прерывистую речь персонажа. В тексте такие паузы обычно отмечены многоточием.

При исполнении поэтического текста особое место занимает **ритмическая или стиховая пауза**, которая ставится в конце стихотворной строки, поэтому ее называют еще **межстроковой паузой.** Благодаря этой паузе поддерживается стихотворный ритм. Для того чтобы ритм стиха не пропадал и не искажался в чтении, отдельные строки стихотворения всегда отделяются. Одного иногда поэт использует прием переноса паузы на последующую строчку для выделения слова, которое важно для понимания

смысла стихотворения: … *Тобой, одной тобой… Унынья моего* ***Ни что не мучит****, не тревожит….*

Каждое речевое звено имеет свой организующий центр – одно из слов или словосочетаний, входящих в звено. Логическое ударение – выделение слова из ряда других слов – падает на центр, т.е. наиболее важные по смыслу слова. Выделение слова достигается не только усилением звука, но и тональным повышением или понижением, а также подчеркнуто четким, замедленным произнесением. Иногда слова (или группы слов) выделяются из ряда других с помощью пауз: перед выделяемым словом, после него, или двумя паузами – до и после выделяемого слова. Выделение может осуществляться либо одним из перечисленных средств, либо их комбинацией.

Основные правила расстановки логических ударений.

1) Правило о новом понятии: если в тексте впервые называется предмет, лицо или явление, то слова, их обозначающие, выделяются логическим ударением (эти же слова при их повторении ударением уже не выделяются).

2) Правило о местоимении: следуя правилу о новом понятии, ударение почти никогда не падает на местоимение, так как оно обозначает уже названные лица или предметы.

3) Правило о противопоставлении. Если мысль автора построена на явном или скрытом противопоставлении одного лица, предмета или явления другому, то ударения получат именно те слова, которые обозначают эти противопоставляемые лица, предметы или явления.

4) Правило о сравнении: если мысль, выраженная во фразе, построена на сравнении, то логическим ударением выделяются слова, обозначающие сравниваемые предметы, действия или понятия. Обычно обозначение того, с чем сравнивается, выделяется более значительным ударением.

Компоненты **исполнительского анализа** художественного произведения.

6. При чтении необходимо соблюдать интонации вопроса, утверждения, а также придавать голосу нужные эмоциональные окраски.
7. Прочитать сначала текст вслух для себя.
8. Прочитайте текст выразительно. Выразительным называют громкое чтение, в процессе которого исполнитель с достаточной ясностью выражает мысли и чувства, вложенные автором в произведение.

Особенности исполнения художественных произведений разных жанров:

Характер выразительного чтения художественных произведений зависит и от его жанровой принадлежности.

Исполнение **басни** предполагает естественный, близкий к разговорной речи тон. Если басня имеет стихотворную форму, то её чтение предполагает соблюдение ритмических пауз. Диалоги и монологи героев читаются с учётом особенностей их характеров, поступков, внешнего облика. Особое внимание уделяется морали, которая носит нравоучительный характер, поэтому и интонация должна быть такой, чтобы слушатели задумались.

Чтение поэтического текста. Чтец должен проникновенно и трепетно передавать каждую мысль, каждый образ, каждое слово стихотворения. Исполнителем учитывается размер стихотворения, его ритм, расположение и характер рифм. Для усиления ритмико–мелодического звучания стиха иногда делается дополнительная пауза – цезура. В конце строфы также делается пауза. При чтении заключительной строки стихотворения нужно передать законченность мысли или её незавершённость (согласно авторским знакам). Исполняя стихотворение, необходимо учитывать наличие аллитерации (повторение согласных) и ассонанса (повторение гласных). Читая, чтец должен «видеть» поэтические образы.

Чтение рассказа (прозаического текста). Общий тон при чтении рассказа – тон обычной разговорной речи. Необходимо отразить жанровую специфику рассказов (реалистический, юмористический, лирический рассказ). Важно использовать богатство и разнообразие интонаций для передачи характеров героев

В первую очередь нужно иметь **четкое произношение и хорошо поставленный голос,** поскольку они являются залогом красивой и внятной речи. Достичь этого можно правильно выговариваемыми согласными и чистыми гласными звуками. Для того чтобы ваша речь доставляла вам и вашим слушателям удовольствие, практикуйте упражнения для развития голоса.

РГХПУ им. С.Г. Строганова
1825

Министерство науки и высшего образования Российской Федерации
Федеральное государственное бюджетное образовательное учреждение высшего образования
«Российский государственный художественно-промышленный
университет им. С.Г. Строганова»

РАССМОТРЕНО

На заседании Ученого совета РГХПУ
им. С.Г. Строганова
14 мая 2025 протокол №8

УТВЕРЖДАЮ

Проректор по учебной работе и
стратегическому развитию образовательной
деятельности
В.В. Слепухин
2025 г.

МЕТОДИЧЕСКИЕ РЕКОМЕНДАЦИИ ПО УЧЕБНОЙ ДИСЦИПЛИНЕ (ПРОФЕССИОНАЛЬНОМУ МОДУЛЮ) ОУД.03 ИСТОРИЯ

Программа подготовки специалистов среднего звена по специальности:
55.02.02 Анимация и анимационное кино (по видам)

Квалификация: Специалист по анимации и
анимационному кино

Форма обучения:
очная

Москва 2025

Составлены на основе требований ФГОС СОО с учетом требований ФГОС СПО и примерной рабочей программы общеобразовательной дисциплины

«История» для профессиональных образовательных организаций, рекомендованной ФГБОУ ДПО «Институт развития профессионального образования» для специальности Специальность 55.02.02 Анимация (художник-мультипликатор) (в области культуры и искусства).

Разработчики:

РГХПУ им. С.Г. Строганова	преподаватель	Е.М. Боброва
место работы	занимаемая должность	инициалы, фамилия

1. ПОЯСНИТЕЛЬНАЯ ЗАПИСКА

Методическое пособие предназначено для выполнения практических работ при изучении дисциплины ОУД.03 «История».

Основными целями практических занятий являются закрепление теоретических знаний, полученных на аудиторных занятиях и в ходе самостоятельной работы студента, формирование умений и навыков полученных в ходе теоретических занятий систематизации материала и составления из него отчета по работе, развитие самостоятельности, ответственности и организованности.

Настоящие методические указания содержат работы, которые позволят обучающимся самостоятельно овладеть профессиональными знаниями и умениями, опытом творческой деятельности при решении проблем учебного и профессионального уровня и направлены на формирование следующих компетенций:

ОК 10. Использовать умения и знания учебных дисциплин федерального государственного образовательного стандарта среднего общего образования в профессиональной деятельности.

В результате выполнения практических работ по дисциплине ОУД.03 «История» обучающийся должен достигнуть следующих результатов:

знать:

- основные факты, процессы и явления, характеризующие целостность отечественной и всемирной истории;
- периодизацию всемирной и отечественной истории;
- современные версии и трактовки важнейших проблем отечественной и всемирной истории;
- историческую обусловленность современных общественных процессов;
- особенности исторического пути России, ее роль в мировом сообществе.

уметь:

- проводить поиск исторической информации в источниках разного типа;
-критически анализировать источник исторической информации (характеризовать авторство источника, время, обстоятельства и цели его создания);
- анализировать историческую информацию, представленную в разных системах (текстах, картах, таблицах, схемах, аудиовизуальных рядах);
- различать в исторической информации факты и мнения, исторические описания и исторические объяснения;
-устанавливать причинно-следственные связи между явлениями, пространственные и временные рамки изучаемых исторических процессов и явлений;
- участвовать в дискуссиях по историческим проблемам, формулировать собственную позицию по обсуждаемым вопросам, используя для аргументации исторические сведения;

Описание каждой практической работы содержит: тему, цели работы,

оснащение занятия, задания, порядок выполнения заданий, формы контроля, требования к выполнению заданий.

История является особым способом освоения мира, заключающимся в выработке целостного мировоззрения, в исследовании и познавательного событий и явлений прошлого и настоящего, попыткой прогнозирования будущего. Мировоззренческая и методологическая роли, которые она играет в обществе и науке, определяют важное место истории среди гуманитарных дисциплин.

Целью преподавания дисциплины является формирование целостного представления о всемирном историческом процессе, выработка четкого мировоззрения и интеллектуальной культуры студентов, развитие их творческих мыслительных способностей к анализу и обобщениям, к обоснованию и критической оценке событий, происходящих в мире и обществе.

Дисциплина ОУД.03 «История», как и другие социально-гуманитарные дисциплины, прежде всего, формирует личность, способную к самоопределению и саморазвитию. Этому в немалой степени способствует выполнение практических работ студентов на занятиях. В процессе выполнения заданий студенты получают возможность применить теоретические знания в новых условиях, развивать общеучебные умения и навыки (работа с источниками и диаграммами; заполнение таблиц; сравнение и обобщение и др.), логическое мышление, осуществлять самоконтроль на уровне внутренней речи. Задания выполняются без участия педагога, но под его контролем.

Практическое занятие № 1.
«Россия в Первой мировой войне».

Цель:

формирование умения изучать письменные источники, извлекать из них новые знания.

Задачи:

- на основе учебников, документов, данных статистики усвоить новые знания о причинах, ходе и итогах войны.

- систематизировать и закрепить исторический материал в ходе заполнения таблицы.

- проанализировать и дать собственную оценку итогам и последствиям Первой мировой войны.

Ход работы.

1.Заполните пропуски, перечислив страны.

Первая мировая война порождена модернизационным кризисом, противопоставившим блок лидирующих индустриальных держав: _____.

2.Заполните таблицу:

Блок	**Дата образования**	**Страны - участницы**	**Цели блока**	**Планы**

3. «Все ищут и не находят причину, по которой началась война. Их поиски тщетны, причину эту они не найдут. Война началась не по какой – то одной причине, война началась по всем причинам сразу. *Вудро Вильсон*

Каковы были причины Первой мировой войны?

1._____

2._____

3._____

Укажите повод к войне: _____
.

4.Проанализируйте данные статистики 1914 года.

Состояние вооружений и численность армий держав к началу первой мировой войны						
Вооружения/Страна		*Россия*	*Франция*	*Англия*	*Германия*	*Австро–Венгрия*
Орудия	*Легкие*	*6848*	*4500*	*1500*	*7942*	*3582*
	Тяжелые	*240*	*300*	*500*	*1336*	*506*
Винтовки		*4.652.000*	*3.400.000*	*750000*	*5.000.000*	—
Пулеметы		*4152*	*5000*	*2000*	*12000*	—
Самолеты		*244—263*	*141*	*63*	*250*	*50*
Снаряды		*6.000.000*	*6.000.000*	*700000*	*10.000.000*	—
Численность армии		*1.360.000*	*766000*	*258000*	*801000*	*436000*

Источники: Барсуков Е. «Артиллерия русской армии», т. 1, ч. 1, гл. 4, таблицы 16, 21; «Мировая война в цифрах», 1934, Д. Митяев, стр. 31, 13; Military Aircraft, Origins to 1918: An Illustrated History of Their Impact (Weapons and Warfare) (Justin D. Murphy), p. 44; Головин Н. «Военные усилия России в Мировой войне», гл. 7, стр. 241, 288

Оцените готовность России к войне. На чьей стороне был перевес сил? Сказалось ли это на ходе войны в 1914 г.

5.Определите отношение социальных групп к войне:

А) Марии Ивановне Борисовой

Немец укрепил свои позиции и сидит в окопах, как барин говорит русским – не подходи близко; дела наши некрасивы, даже очень плохи, ужас надоело так страдать и мучится на свете; живем на земле тоже очень плохо, нет на душу полоски земли, а у помещиков – глазом не окинешь, будто только для них одних Бог сотворил Землю. В победу твердо не нужно верить, всем известно, что у нас единения нет и думать не нужно внутри России, что у немца нет ничего, а нам, защитникам родины, варят 3 фунта грибов на 250 человек. Вот так то.

Б) 9 – ая армия. Матрене Михайловне Безсолицыной, деревня Большая Безсолята.

Придется, должно быть, пострадать нашей России, и мы уже пострадали, да и еще этим страданиям конца не видать. Могли бы уже с нашими доблестными силами с крепкими сердцами покончить дело с немцами, но дело осталось в следующем: плохия были у нас министры и представители Государственной Думы. Они с вечера в театре, а утром долго спали, вот и все проспали, теперь у нас крыть нечем как у нас теперь спят кулаки богатыя мужики, а надо бы теперь не спать, а больше заботиться об действующей армии, а у нас идет вовсе не так у нас все грабят пока можно.

6.Ознакомьтесь с текстом документа и ответьте на вопросы.

Из мирного договора Советской России с Германией и ее союзниками.

Статья III

Области, лежащие к западу от установленной договаривающимися сторонами линии и принадлежащие раньше России, не будут более находиться под ее верховной властью...

Для означенных областей из их прежней принадлежности к России не будет вытекать никаких обязательств по отношению к России. Россия отказывается от всякого вмешательства во внутренние дела этих областей. Германия и Австро-Венгрия намереваются определить будущую судьбу этих областей в согласии с их населением.

Статья IV

Германия готова, как только будет заключен всеобщий мир и проведена полностью русская демобилизация, очистить области, лежащие восточнее указанной в абзаце 1 ст. Ш линии, поскольку статья IV не постановляет иного. Россия сделает все, провинций Восточной Анатолии и их правомерное возвращение Турции. Округа Ардагана, Карса и Батума также незамедлительно будут очищены от русских войск Россия не будет вмешиваться в новую организацию государственно-правовых и международно-правовых отношений этих округов, а предоставит населению их устанавливать новый строй в согласии с соседними государствами, в особенности с Турцией.

Статья V

Россия незамедлительно произведет полную демобилизацию своей армии, включая и войсковые части, вновь образованные ее теперешним правительством. Кроме того, свои военные суда Россия либо переведет в русские порты и оставит там до заключения всеобщего мира, либо немедленно разоружит. Военные суда государств, пребывающих и далее в состоянии войны с державами четверного союза, поскольку эти суда находятся в сфере власти России, приравниваются к русским военным судам. ...В Балтийском море и в подвластных России частях Черного моря немедленно должно начаться удаление минных заграждений. Торговое судоходство в этих морских областях свободно и немедленно возобновляется...

Статья VI

Россия обязывается немедленно заключить мир с Украинской народной республикой и признать мирный договор между этим государством и державами четверного союза. Территория Украины незамедлительно очищается от русских войск и русской Красной гвардии. Россия прекращает всякую агитацию или пропаганду против правительства или общественных учреждений Украинской народной республики.

Статья IX

Договаривающиеся стороны взаимно отказываются от возмещения своих военных расходов, то есть от государственных издержек на ведение войны, равно как и от возмещения военных убытков, то есть от тех убытков, которые были причинены им и их гражданам в зоне военных действий военными мероприятиями, в том числе и всеми произведенными во вражеской стране реквизициями...

Вопросы:

1.Дайте название договору и назовите дату его подписания _____.

2.Какие территории по договору Росси потеряла? _____.

3.Почему называл этот мир «похабным»? С какой целью он был заключен большевиками?

Практическая работа №2.
«Причины Великой российской революции 1917 года».

Цели занятия:

1. *Образовательные:*

- Понимать причины и ход Февральской революции.
- Оценить альтернативы послефевральского развития России.
- Выяснить расстановку политических сил в феврале-августе 1917 года.
- Рассмотреть шансы различных политических сил в борьбе за власть.
- Ответить на вопрос: неизбежны ли были октябрьские события и приход большевиков к власти.
- Оценить роль субъективных и объективных факторов.

2. *Воспитательные:*

- Воспитание чувства заинтересованности к изучению переходного периода истории своей страны, через анализ событий начала XX века.
- Воспитать у студентов чувство патриотизма и уважения к историческому прошлому нашей Родины и побуждать к размышлению о будущем своей Родины.
- Формирование чувства возможного творца истории, от которого зависит развитие Государства.

3. *Развивающие:*

- Развитие навыков работы с историческими источниками, программными документами, историографическими оценками, контурными картами, таблицами и т.д.
- Развитие умений анализировать документы, устанавливать причинно-следственные связи, развивать у студентов способность осмысливать теоретический материал, систематизировать его, выделяя главное, оценивать и сравнивать взгляды представителей разных идейно-политических направлений.

- Развивать умение работать с учебником, с дополнительными источниками, готовить сообщения и давать характеристику исторических деятелей, умение составлять сравнительные таблицы.

Студент должен знать:

- Причины и ход Февральской революции;
- Итоги февральской революции 1917 года;
- Расстановку политических сил в феврале-августе 1917 года накануне Октябрьской революции.

Студент должен уметь:

- Выделить главные моменты событий в период с февраля по октябрь 1917 года.
- Показать нерешительность и непоследовательность Временного правительства, что привели к его краху.
- Показать, что кризис в России накануне Октября (политический, экономический, социальный) привел к революции.
- Активизировать творческую и исследовательскую деятельность, желание заниматься научно-исследовательской работой;

Ход работы:

Задание 1. *Причины Февральской революции (указать по 1-2 причине):*
Политическая - _____
Экономическая - _____
Социальная - _____

Задание 2. *Новые органы власти в марте 1917г.:*

ДВОЕВЛАСТИЕ

_____ (название органа власти),_____
_____ (партийный состав, лидеры) _____
_____
_____

Запишите определение. ***Двоевластие –***

_____

Задание 3. *Корниловский мятеж.*
Дата - _____

Цели -
1)_____

2)_____

3)_____

4)_____

Итог - _____
Последствия -
1)_____
2)_____
3)_____

Задание 4. *Причины прихода к власти большевиков:*
1)_____
2)_____
3)_____
4)_____
5)_____

Задание 5. *Структура новой власти (расшифровка аббревиатуры + кто возглавлял):*

1. Съезд Советов, ВЦИК - _____
2. СНК (Совнарком) - _____
3. ВСНХ - _____
4. ВЧК - _____
5. РККА - _____

Задание 6. *Восстановите хронологию и укажите недостающие события.*

Дата	Событие
27 февраля 1917г.	
	Отречение Николая II
	«Нота Милюкова»
	Выступление генерала Корнилова
	Провозглашение России республикой
25 октября 1917г.	
	II Всероссийский съезд Советов
	Декларация прав народов России (право наций на

	самоопределение)
7 января 1918г.	
	Брестский мир
10 июля 1918г.	

Задание 7. *Составьте таблицу: «**Кризисы Временного правительства».***

	Апрельский	Июньский	Июльский
Дата			
Причина			
Формы выступлений			
Итоги кризиса			

Вывод: (в чем состояла главная причина политических кризисов в целом?)

_____

_____

Задание 8. *Составьте таблицу: «**Решения Всесоюзных съездов Советов».***

Решение	Содержание
II Всесоюзный съезд Советов (25 октября 1917г.)	
Декрет о мире	
Декрет о власти	
Декрет о земле	
Декрет об уничтожении сословий, званий, гражданских чинов	

III Всесоюзный съезд Советов (10 января 1918г)	
Декларация прав трудящегося и эксплуатируемого народа	
Провозглашение России - РСФСР	
Установление новой формы государственности	
V Всесоюзный съезд Советов (10 июля 1918г)	
Конституция РСФСР	

Практическая работа №3.
«Причины и этапы гражданской войны в России».

Цели занятия:

1. *Образовательные:*

-рассмотреть причины, основные противоборствующие силы гражданской войны;
-показать специфику иностранной интервенции;
-выделить этапы гражданской войны и дать им общую характеристику;
-выявить причины победы “красных” и поражения “белых” в вооруженном противостоянии, последствия войны.
2. Развивающие:

-развивать умения и навыки работы с исторической картой и исторической хронологией, историческими источниками;
-продолжить работу над развитием умений учащихся анализировать, обобщать, систематизировать исторические факты, обосновывать свое отношение к ним;
-уважать противоположную точку зрения, находить в споре компромисс.

3. Воспитательные:
– осмыслить трагизм гражданской войны, которая по-разному отразилась на судьбах людей;
- продолжить работу по военно-патриотическому воспитанию школьников на примерах героизма участников войны, над развитием у учащихся человеколюбия и толерантности.

Ход работы:

Задание 1. Заполните схему. Причины гражданской войны:



Социальные:	Политические:	Экономические:

Задание 2. Заполните таблицу: «Гражданская война в России»:

Этапы	Основные события
1. май-ноябрь 1918	
2.ноябрь1918-март 1919	
3. март 1919- март 1920	
4. апрель-ноябрь 1920	
5. 1921-1922	

Задание 3. Прочитайте документ и ответьте на вопросы.

Из книги А.И. Деникина " Очерки русской смуты".

«...между тремя основными народными слоями - буржуазией, пролетариатом и крестьянством легли непримиримые противоречия в идеологии, в социальных и экономических взаимоотношениях, существовавших всегда в потенции, углубленные революцией и обостренные разъединяющей политикой советской власти. Они лишили нас вернейшего залога успеха - единства народного фронта. В противобольшевистском стане все усилия политических и общественных организаций - правых и левых…были направлены не на преодоление этих противоречий, а на поиски "вернейшей" ориентации и "наилучших" форм государственного строя. Ни того, ни другого мы не нашли».

1. *В чем видят причины собственного поражения участники белого движения?*
2. *Как вы думаете, какую причину поражения деятели белого движения считают основной?*
3. *Сделайте вывод об отношении к белому движению широких народных масс.*

Практическая работа №4.
«Образование СССР».

Цель: выяснить причины и определить значение образования СССР, охарактеризовать механизм объединения республик в единое государство: установить, как и на каких основах образовался СССР.

Ход работы:

Задание 1. *Установите соответствие.*

		Автор проекта
1.	В.И.Ленин	А)Признать целесообразным заключение договора между советскими республиками Украины, Белоруссии, Азербайджана, Грузии, Армении и РСФСР о формальном вступлении первых в состав РСФСР.
2.	И.В.Сталин	Б)Признать необходимым заключение договора между Украиной, Белоруссией, Федерацией Закавказских республик и РСФСР об объединении их в СССР с оставлением за каждой из них права свободного выхода из состава Союза.

Задание 2. *Задание на множественный выбор событий по определённому критерию.*
Укажите принципы образования СССР из предложенного списка.

1) вхождение советских республик в состав РФ на правах автономии
2) право свободного выхода республик из состава СССР
3) право каждой республики иметь свои вооружённые силы
4) равноправие республик, вошедших в СССР
5) союзные республики не имели своих правительств (СНК)

Задание 3. *Задание на установление хронологической последовательности.*
Расположите данные события в хронологическом порядке.

1) заключение договора об образовании СССР
2) X съезд РКП(б)
3) принятие первой Конституции РСФСР
4) принятие Декрета о мире.

Задание 4. *Задание на установление соответствия между историческими источниками и их характеристиками.*
Установите соответствие между фрагментами исторических источников и их краткими характеристиками: к каждому фрагменту, обозначенному буквой, подберите по две соответствующие характеристики, обозначенные цифрами.

Выдержки из документа:

А)

«…Недостойной политики лжи и недоверия должен быть положен конец. Отныне она должна быть заменена открытой и честной политикой, ведущей к полному взаимному доверию народов России, политикой, ведущей к полному взаимному доверию народов России.

Только в результате такого доверия может сложиться честный и прочный союз народов России».

Съезд Советов в июне этого года провозгласил право народов России на свободное самоопределение.

Второй съезд Советов в октябре этого года подтвердил это неотъемлемое право народов России более решительно и определенно.

Исполняя волю этих съездов, Совет Народных Комиссаров решил положить в основу своей деятельности по вопросу о национальностях России следующее:

1.Равенство и суверенность народов России.

2.Право народов России на свободное самоопределение вплоть до отделения и образование самостоятельного государства.

3.Отмена всех и всяких национальных и национально – религиозных привилегий и ограничений.

4. Свободное развитие национальных меньшинств и этнографических групп, населяющих территорию России.

Б)

- Суверенитет союзных республик ограничен лишь в пределах, указанных в настоящей Конституции, и лишь по предметам, отнесенным к компетенции Союза.
- Вне этих пределов каждая союзная республика осуществляет свою государственную власть самостоятельно; Союз Советских Социалистических Республик охраняет суверенные права союзных республик.
- За каждой из союзных республик сохраняется право свободного выхода из Союза.
- Союзные республики, в соответствии с настоящей Конституцией, вносят изменения в свои конституции.
- Территория союзных республик не может быть изменяема без их согласия, а равно для изменения, ограничения или отмены статьи 4 требуется согласие всех республик, входящих в Союз Советских Социалистических Республик.
- Для граждан союзных республик устанавливается единое союзное гражданство.

Характеристики:

1) Данный документ был принят 31 января 1924 года.

2) Данный документ был принят 30 декабря 1922года.
3) В основе документа лежит принцип федеративного устройства государства – это форма государственного устройства, при которой государство образуют федеральные единицы, имеющие свои органы власти; действуют единые конституция, законы, органы власти.
4) В соответствии с этим документом Высшим органом власти стал всесоюзный съезд советов, а в период между съездами ЦИК.

Задание 5. *Задание на атрибуцию исторического источника.*
Прочитайте документ.

1. «Российская Социалистическая Федеративная Советская Республика (РСФСР), Украинская социалистическая Советская республика (УССР), Белорусская Социалистическая Советская республика (БССР) и Закавказская Социалистическая Федеративная Советская республика (ЗСФСР — Грузия, Азербайджан и Армения) заключают настоящий союзный договор об объединении в одно союзное государство — «Союз Советских Социалистических Республик…»
2. Верховным органом власти Союза Советских Социалистических Республик является Всесоюзный съезд Советов Союза Советских Социалистических Республик, а в периоды между съездами — Центральный Исполнительный Комитет (ЦИК) Советов, состоящий из двух палат - Совета Союза и Совета Национальностей.
11. Исполнительным органом Центрального Исполнительного Комитета Союза является Совет Народных Комиссаров Союза Советских Социалистических Республик (Совнарком Союза), избираемый Центральным Исполнительным Комитетом Союза на срок полномочий последнего...
12. ...Учреждается при Центральном Комитете Союза Советских Социалистических Республик Верховный суд, с функциями верховного судебного контроля, а при Совете Народных Комиссаров Союза — объединенный орган Государственного Политического управления (ОГПУ)...
21. Для граждан союзных республик устанавливается единое союзное гражданство...
22. Союз Советских Социалистических Республик имеет свой флаг, герб и государственную печать.
23. Столицею Союза Советских Социалистических Республик является город Москва...
26. За каждой из союзных республик сохраняется право свободного выхода из Союза».

1) Назовите документ и дату его принятия
2) Нарисуйте схему высших органов власти и управления СССР.

Практическое занятие № 5.
«Сталинская модернизация России: 1928-1938гг.»

Цель: закрепить знания развития СССР в 1928-1938 гг. Развивать навыки и умения аргументации, анализа исторических источников, сравнения и сопоставления различных толкований исторических фактов, установления причинно-следственных связей.

Ход работы:

Задание 1. Заполните таблицу «Альтернативные точки зрения на социально-экономический кризис в стране»

Проблемы	*Точки зрения*	
	Н.И. Бухарина	И.В. Сталина
Причины хлебозаготовительного кризиса		
Пути выхода из кризиса		

Задание 2. Заполните схему «Индустриализация СССР»

Задание 3. Заполните таблицу «Последствия форсированной индустриализации и сплошной коллективизации»

	Позитивные последствия	Негативные последствия
Индустриализация		
Коллективизация		

Задание 4. Дайте определение понятиям:

Тоталитарное государство - _____
Культ Личности- - _____
Репрессии - _____
Иерархия - _____
Номенклатура - _____
Привилегии - _____
Спецконтингент- _____

Задание 5. Прочитайте документ и запишите ответы на вопросы

Из книги Л.Д. Троцкого «Преданная революция:

Подводить итоги стахановского движения сейчас еще рано. Но зато уже можно выделить черты, характерные не только для движения, но и режима в целом. Некоторые достижения отдельных рабочих несомненно крайне интересны как показатели тех возможностей. Которые доступны только социализму. Однако от этих возможностей до их осуществления в масштабе всего хозяйства очень большой путь. При тесной зависимости одних производственных процессов от других непрерывно высокая выработка не может явиться делом одних лишь личных усилий. Повышение средней производительности недостижимо без реорганизации производства как на отдельном заводе, так и в отношениях между предприятиями. В то же время поднять миллионы на несколько ступеней технической квалификации неизмеримо труднее, чем подстегнуть тысячи передовиков.

Вопросы:

1. Что такое «стахановское движение»?
2. В чем видит Л.Д. Троцкий положительные и отрицательные стороны стахановского движения?
3. Каковы были социальные и экономические последствия стахановского движения?

Задание 6. Заполните схему «Ужесточение трудового законодательства»

Задание 7. Заполнить таблицу «Основные задачи советской внешней политики.»

В какой области	1928-1933гг.	1933-1938гг.
По линии Коминтерна		
В области межгосударственных отношений		
В области экономического сотрудничества с западными странами		

Задание 8. Укажите события, соответствующие каждой из приведенных ниже дат.

18сентября1934г._____

Сентябрь1938г._____

4октября1936г._____

16ноября1933г. _____

2мая1935г. _____

Практическое занятие № 6.

«Культурная революция»: задачи и направления

Цель: определить цели, задачи и направления "культурной революции" в СССР; способствовать формированию умений оперировать историческими понятиями и представлениями, систематизировать научный материал, раскрывать причины и итоги исторических процессов.

Понятия для актуализации: *"культурная революция", ликбез, рабфак.*

Цели	*Их реализация*
Утверждение ***марксистско-ленинской идеологии*** *в качестве государственной*	
Создание ***социалистической системы образования*** *и обеспечение всеобщего начального образования*	
Формирование ***социалистической интеллигенции***	
Утверждение ***принципа социалистического реализма*** *в литературе и искусстве*	
Демократизация культуры *под лозунгами "Культуру в массы!", "Искусство принадлежит народу!"*	
Развитие науки и техники	

1. Сделайте и запишите вывод о значении "культурной революции" в СССР.

Понятия для актуализации:

"Культурная революция" - комплекс мероприятий, осуществлённых в Советской России и СССР, направленных на коренную перестройку культурной и идеологической жизни общества. Целью было формирование нового типа культуры как часть строительства социалистического общества, в том числе увеличение доли выходцев из пролетарских классов в социальном составе интеллигенции. Основные направления: создание социалистической системы народного образования, перевоспитание буржуазной и формирование социалистической интеллигенции, преодоление влияния старой идеологии и утверждение марксистско-ленинской идеологии, формирование социалистической культуры, перестройка быта.

Ликбез - (ликвидация безграмотности у населения) — массовое обучение неграмотных взрослых чтению и письму в Советской России и СССР. Исторически понятие «ликбез» возникло как сокращение от «ликвидация безграмотности» — государственной программы Советской России, начало которой положил декрет Совета народных комиссаров РСФСР «О ликвидации безграмотности в РСФСР» от 26 декабря 1919 года. Согласно ему, всё население Советской России в возрасте от 8 до 50 лет, не умевшее читать или писать, было обязано учиться грамоте на родном или на русском языке (по желанию).

Народному комиссариату просвещения предоставлялось право привлекать всех грамотных лиц к обучению неграмотных на основе трудовой повинности. Декрет предусматривал также создание школ для переростков, школ при детских домах, колониях и прочих учреждениях, входивших в систему Главсоцвоса.

Рабфак - (рабочий факультет) учреждение системы народного образования в СССР (курсы, позже собственно факультеты), которое подготавливало рабочих и крестьян для поступления в высшие учебные заведения, существовавшие с 1919 года до середины 1930-х годов.

1.

Цели	*Их реализация*
*Утверждение **марксистско-ленинской идеологии** в качестве государственной*	• *Высылка из России 150 крупнейших ученых, не разделявших идеологические установки большевиков ("философский пароход") → зато не расстреляли (???)* • *Антицерковная пропаганда ("Союз воинствующих*

	безбожников" под руководством Емельяна Ярославского) • *введение в вузах обязательных предметов - исторического материализма, истории пролетарской революции* • *Создание Главлита (Главного управления по делам литературы и издательств) - главного органа советской цензуры* • *Создание сети клубов, изб-читален, библиотек, обязанных пропагандировать "основы ленинизма"* • *Выход **"Краткого курса истории ВКП(б)"**, ставшего обязательным ориентиром в толковании истории (1937)*
*Создание **социалистической системы образования** и обеспечение всеобщего начального образования*	• *Национализация учебных заведений* • *Ликвидация неграмотности населения* *- Всероссийская чрезвычайная комиссия по ликвидации неграмотности* *- общество "Долой неграмотность" под председательством главы ЦИК СССР М.И. Калинина* *- создание ликбезов (пунктов по ликвидации неграмотности) и рабфаков* • *Создание школ фабрично-заводского ученичества (ФЗУ) для рабочих подростков* • *Распространение образования без отрыва от производства (вечернее, заочное, курсы, кружки)*

	• *Введение обязательного 4-летнего образования повсеместно и 7-летнего для городов и промышленных районов* • *Введение единых учебников, экзаменов, дипломов, аттестатов зрелости* • *Создание Института Красной профессуры для подготовки марксистских кадров для вузов*
*Формирование **социалистической интеллигенции***	• *Создание многочисленной советской интеллигенции, работающей под жестким контролем* • *Невостребованность творческого потенциала большой части интеллигенции*
*Утверждение **принципа социалистического реализма** в литературе и искусстве*	• *Существование различных литературных групп:* *- РАПП (Российская ассоциация пролетарских писателей - А. Фадеев, А. Серафимович)* *- ЛЕФ (Левый фронт - В. Маяковский, Н. Асеев)* *- "Серапионовы братья" (М. Зощенко, В. Каверин)* *- "Перевал" (Э.Багрицкий)* • *Соцреализм в литературе:* *- М.А. Шолохов "Тихий Дон", "Поднятая целина"* *- А.Н. Толстой "Хождение по мукам", "Петр Первый"* • *Соцреализм в живописи:* *- А.А. Дейнека* *- М.В. Нестеров*

	- В.И. Мухина (скульптор) • *Объединение деятелей культуры в профессиональные союзы - советских писателей, композиторов, художников, архитекторов → цель: обеспечение полного идеологического контроля* • *Прославление партии, ее вождей и героев революции* • *Решение воспитательных задач средствами литературы (создание образа положительного героя)* • *Репрессии в отношении идейно чуждых писателей (Н. Клюев, О. Мандельштам; расстрелян режиссер В. Мейерхольд)* • *Снос старых памятников в Москве, Ленинграде и других городах (особенно религиозного значения - Храм Христа Спасителя)*
Демократизация культуры *под лозунгами "Культуру в массы!", "Искусство принадлежит народу!"*	• *Создание клубов, Домов культуры, библиотек, музеев* • *Развитие кино:* *- "Путевка в жизнь" (Н. Экк, 1931) - первый звуковой советский фильм* *- "Чапаев" (братья Васильевы)* *- "Броненосец "Потемкин"","Александр Невский" (С. Эйзенштейн)* *- "Веселые ребята", "Цирк", "Волга-Волга" (Г. Александров)* *- "Трактористы", "Свинарка и пастух" (И. Пырьев)* *- "Семеро смелых" (С. Герасимов)*

	- "Ленин в Октябре", "Ленин в 1918 году" (М. Ромм) *- "Мы из Кронштадта" (Е. Дзиган)* *- "Трилогия о Максиме" (Г. Козинцев и Л. Тауберг)* • *Развитие эстрады* *- В. Козин* *- Л. Утесов* • *Развитие музыкального искусства* *- С. Прокофьев (музыка к к/ф "Александр Невский")* *- А. Хачатурян (музыка к к/ф "Маскарад")* *- Д. Шостакович* *- И. Дунаевский (песни)* *- А. Александров* *- В. Соловьев- Седой* • *Развитие изобразительного искусства* *- "Рабочий и колхозница" (скульптурная группа В. Мухиной)*
Развитие науки и техники	• *Использование фундаментальных достижений науки в интересах ВПК* • *Развитие различных направлений:* *- Химия (С.В. Лебедев - создание синтетического каучука)* *- Физика (А.Ф. Иоффе)* *- Космонавтика (К.Э. Циолковский, Ф.А. Цандер)* *- Генетика (Н.И. Вавилов)*

	- Психология (Л.С. Выготский) *- Педагогика (П.П. Блонский, С.Т. Щацкий)* • *Развитие прикладных наук:* *- Геология (А.Е. Ферсман)* *- Металлургия (И.П. Бардин)* *- Оптика (С.И. Вавилов)* *- Энергетика (Г.О. Графтио)* • *Создание военной техники:* *- Самолеты (С.В. Ильюшин, А.И. Микоян, Н.Н. Поликарпов, А.Н. Туполев, А.С. Яковлев)* *- Танки (Ж.Я. Котин, А.А. Морозов)* *- Стрелковое оружие (В.А. Дегтярев, В.Г. Федоров, Г.С. Шпагин)*

1. Сделайте вывод о значении "культурной революции" в СССР.

К успехам культурной революции можно отнести повышение уровня грамотности до 87,4 % населения (по переписи 1939 года), создание обширной системы общеобразовательных школ, значительное развитие науки и искусства. Вместе с тем была сформирована официальная культура, основанная на марксистско-классовой идеологии, «коммунистическом воспитании», массовости культуры и образования, что было необходимо для формирования большого количества производственных кадров и формирования новой «советской интеллигенции» из рабоче-крестьянской среды

Практическое занятие №7

«Фашизм как явление. Происхождение. Основные черты. Опасность фашизма»

Цель: проанализировать значимость фашизма как глобальной проблемы для современного общества

Последовательность выполнения заданий:

- Прочитайте научную статью Н.В. Павлова
- Ответьте письменно на вопросы:

1. Определить, что такое фашизм и в чём его сущность
2. Определить значения термина «национал-социализм»
3.Перечислить причины возникновения фашизма
4. Записать рассуждение-вывод (70 слов) на тему: «Чем опасен фашизм для современного общества»
5. Записать вывод в тетрадь.

ИДЕЙНЫЕ КОРНИ И АГРЕССИВНАЯ СУЩНОСТЬ ГЕРМАНСКОГО ФАШИЗМА

Слово **фашизм** происходит от итальянского *fascio* (*фа́шо*) – «союз» (например, название политической радикальной организации Б.Муссолини – *Fascio di combattimento – «Союз борьбы»*). Это слово, в свою очередь, восходит к латинскому *fascis* — «связка, пучок», которым, в частности, обозначались символы магистратской власти – фасции, связки розог с воткнутым в неё топором. Этот топор носили ликторы – почетная стража высших магистратов Римской республики, которые в период ранней республики выполняли роль палачей и на протяжении всего республиканского периода всегда исполняли вердикты магистратов, которым были подчинены. С тех пор изображение фасций присутствует в символах государственной власти многих стран (например, фасции присутствуют на эмблеме Федеральной службы судебных приставов Российской Федерации).

В более узком историческом смысле под фашизмом понимается массовое политическое движение, существовавшее в Италии в 1920-е — начале 1940-х под руководством Б. Муссолини.

В историографии СССР, России и стран СНГ, а также работах ряда западных исследователей под фашизмом понимается также немецкий национал-социализм, франкизм, режим Нового государства в Португалии, венгерские, румынские, болгарские варианты фашизма и их производные, ультраправые политические движения.

Известный российский историк А.А.Галкин дефинировал фашизм как «правоконсервативный революционаризм».

Национа́л-социали́зм или германский фашизм (нем. *Nationalsozialismus*, сокращенно нацизм) это – **форма тоталитарного социально-экономического устройства, соединяющая в себе государственный капитализм с казарменным социализмом ярко выраженной** национал**ьной окраски, иными словами, превосходством одной нации (**расизмом**).** С другой стороны – это название партийной идеологии, обосновывающей такого рода общественный порядок. В третьем рейхе национал-социализм был официальной идеологией, сочетавшей в себе различные элементы социализма, национализма, расизма и антисемитизма. Национал-социализм объявлял своей целью создание и

утверждение на достаточно обширной территории расово чистого арийского государства, имеющего все необходимое для благополучного существования на протяжении неопределенно долгого времени («тысячелетний рейх»).

Отличительные черты фашистского режима:

– тоталитаризм (сращивание партии и государства),

– антикоммунизм,

– слияние государственного аппарата с монополиями, военно-бюрократический централизм, который ведет к маргинализации, а затем и к упразднению представительных учреждений и росту полномочий исполнительных органов государственной власти,

– сращивание партии и профсоюзов с государственным аппаратом,

– вождизм.

При фашизме происходит разрушение общечеловеческих ценностей, рост произвола, упрощение и ужесточение карательных процедур, ликвидация прав и свобод личности. Государство при фашизме неимоверно расширяет свои функции и устанавливает контроль над всеми проявлениями общественной и личной жизни.

Национал-социалисты считают, что события в новой и новейшей истории свидетельствуют о моральном, физическом и духовном регрессе белой расы, о ее скором вырождении и вымирании. Нацизм, по их мнению, является единственной политикой в мире, которая способна остановить этот процесс. Расизм, и различные формы ксенофобии приветствуются как необходимые для спасения нации меры. Преступления против человечности представляются как неизбежная плата за выживание арийцев, которые считаются избранными людьми и высшей расой. Для фашистского режима в Германии характерны также милитаризация, поиск внешнего врага, агрессивность, подготовка к развязыванию войны и, наконец, военная экспансия.

Фашистские режимы возникают в определенных исторических условиях, при социальных расстройствах общества, обнищания масс.

Сейчас нацизм законодательно запрещён во многих странах мира.

□ □ □

После поражения в Первой мировой войне Германия оказалась в состоянии полного экономического хаоса. Истощенная войной экономика нуждалась в глубокой структурной перестройке и широком инвестировании, источников для которого внутри страны не было. Гиперинфляция подорвала основы национальной финансовой системы, уничтожила личные сбережения граждан. Довоенная система экономических связей была дезорганизована, в стране начинались эпидемии, голод. Нескольких десятилетий национального подъема, побед и надежд для немцев сменились горечью поражения, унижения позорными условиями Версальского мирного договора, беспомощностью перед лицом новых проблем. На фоне революционных событий осени 1918 года и смены общественно-политического строя это вызвало острый социально-

психологический кризис, не менее разрушительный по последствиям, чем экономический.

Главная проблема отцов-основателей нового демократического государства состояла в том, что Веймарская республика была «республикой без республиканцев». Демократы, которые пребывали в меньшинстве, ради сохранения стабильности вынуждены были сотрудничать со старой элитой, прежде всего с военной верхушкой рейхсвера, с крупными промышленниками и юнкерством, которое под угрозой бойкота продовольственного снабжения не желало земельной реформы. Аналогично дело обстояло и в добывающем секторе. Социал-демократы и свободные профсоюзы считали, что для изменения производственных отношений время еще не пришло, и поэтому действовали по принципу: сначала восстановление экономики, а затем, по мере целесообразности, социальные реформы. Не коснулись изменения и чиновничества. Консервативные государственные служащие, учителя, представители юстиции и муниципалитетов, которые не делали секрета из своих монархических, националистических и антисемитских убеждений, несмотря на жалобы местных рабочих советов, оставались на своих постах. Все они и после 1918 года являли собой оплот противников демократии.

Поражение Германии, которое высшее военное командование рейхсвера вынуждено было публично признать 2 октября 1918 г., и соответственно тяжелейшие условия Версальского мирного договора, возлагавшего на Германскую империю всю полноту ответственности за развязывание мировой войны, вызвали у населения глубочайший шок. Встречая возвращавшиеся с фронтов части, немцы не уставали повторять тезис о «непобедимости на поле битвы» немецких солдат. Вот только, мол, им нанесли «удар кинжалом в спину» революционеры, стоявшие у истоков Веймарской республики. Особенно усердствовала в пропаганде этой лжеидеи правая пресса. К ее сторонникам принадлежал и фельдмаршал Пауль фон Бенеккендорф унд фон Гинденбург, который, выступая перед комиссией по расследованиям Национального собрания 18 ноября 1919 г., сослался на высказывание одного британского генерала, заявившего, будто германской армии был нанесен смертельный удар с тыла. Бесспорный авторитет бывшего фельдмаршала, которым он продолжал пользоваться в немецком обществе, способствовал тому, что легенда об «ударе кинжалом в спину», несмотря на ее полную абсурдность по существу, с неимоверной быстротой распространилась по всей стране и достигла своей цели. Она постоянно использовалась праворадикальными силами в качестве оружия во внутриполитической борьбе против либерально-демократических партий Веймара. В конце концов, будучи составной частью нацистской пропаганды, она действительно обернулась смертельным ударом против первой германской республики.

В условиях массовой демобилизации и маргинализации армии повсеместно стали появляться формирования добровольцев, которые, кстати, сыграли решающую роль в подавлении в 1918 – 1919 гг. коммунистического движения.

Вооруженные отряды добровольческого корпуса возникали по всей Германии и тайно вооружались рейхсвером. Поначалу они использовались главным образом для усмирения поляков и прибалтов в районе спорных пограничных восточных территорий, однако вскоре их начали привлекать к участию в заговорах, направленных на свержение республиканского строя. В марте 1920 года один из таких отрядов, возглавляемый капитаном Эрхардтом (печально известная «бригада Эрхардта») занял Берлин и содействовал провозглашению канцлером доктора Вольфганга Каппа, заурядного политика, придерживавшегося крайне правых взглядов. Войска регулярной армии под командованием генерала фон Секта были приведены в состояние боевой готовности, а тем временем президент республики и правительство поспешно бежали в западную часть Германии. Лишь благодаря всеобщей забастовке, организованной профсоюзами, удалось восстановить власть республиканского правительства.

Одновременно произошел военный переворот в Мюнхене, который оказался более удачным. 14 марта 1920 г. при содействии рейхсвера было низложено социалистическое правительство Хофмана, и власть захватили правые во главе с Густавом фон Каром. В тот период баварская столица, словно магнит, притягивала теперь к себе все существующие в Германии силы, не признававшие условий Версальского договора и стремившиеся покончить с республикой и восстановить авторитарную власть. Именно здесь, на благодатной почве Мюнхена, появился неординарный политик по имени Адольф Гитлер и стал развивать бурную политическую деятельность.

Еще с конца 1918 года националистический праворадикальный «Германский орден» начал работу по мобилизации «фёлькишских» (народнических) группировок и организации на их основе, в том числе в рабочей среде, движения, призванного противостоять влиянию идей «еврейского социализма» марксистов. По поручению сталелитейного магната Гуго Стиннеса в 1920 году к этой деятельности присоединился «Союз политического обновления» Эдуарда Штадлера. Штадлер пропагандировал идею «национальной диктатуры социальной революции», насильственной ликвидации демократического строя. Благодаря щедрому финансированию правым силам удалось добиться идейной и организационной консолидации разрозненных националистических группировок, усиления их влияния в рабочей и мелкобуржуазной среде.

Одной из таких организаций, попавших в поле зрения Штадлера, была Немецкая рабочая партия (ДАП), образованная в январе 1919 года, которая представляла собой немногочисленную малозначительную даже по масштабам Мюнхена группу. Однако после того как в 1920 года ее стало патронировать оккультное «Общество Туле» – мюнхенский филиал «Германскоro ордена», партия быстро преобразилась. Под влиянием представителей «Туле»* были заложены основы идеологической доктрины партии, где идеи национального социализма соседствовали с мистическими, оккультными символами. Эмблема «Туле» – свастика, являющаяся древним мистическим символом вечного

движения солнца, стала официальной эмблемой партии, обозначающей соединение арийских мистических традиций с героикой древнегерманских Нибелунгов. Именно в Немецкой рабочей партии и началась карьера «великого диктатора».

Один из основателей и идеологов «Германского ордена» в Баварии и Общества Туле» самозваный барон Рудольф фон Зеботтендорф (он же Эрнст Рудольф Глауэр) в своей книге «Прежде чем пришел Гитлер: первые годы нацистского движения» не без основания утверждал: «Члены «Туле» были людьми, к которым в первую очередь обратился Гитлер, и они были первыми, кто пошел на союз с Гитлером. Войско будущего фюрера состояло – кроме самого «Общества Туле» - из Немецкого рабочего союза, основанного братом из Туле Карлом Харрером в Мюнхене, и Немецкой социалистической партии, возглавляемой Гансом Георгом Грассингером, их печатным органом был «Мюнхенер беобахтер», позже «Фёлькишер беобахтер». Из этих трех источников Гитлер создал Национал-социалистическую рабочую партию».

Происхождение и юность Адольфа Гитлера (материнскую фамилию Шикльгрубер носил первоначально его отец – Алоис, будучи незаконнорождённым, но сменил ее в 1876 году на фамилию приемного отца в связи с замужеством матери; сам Адольф Гитлер никогда не носил фамилию Шикльгрубер) никак не предвещали этому странному неотесанному парню из австрийской провинции карьеру продолжателя дела Бисмарка, династии Гогенцоллернов и президента Гинденбурга. Родился будущий вождь нации в половине седьмого вечера 20 апреля 1889 г. в семье таможенного служащего в более чем скромной гостинице «Цум Помер» в небольшом австрийском городке Браунау-ам-Инн, расположенном на границе с Баварией. На формирование личности Адольфа Гитлера оказали влияние многие негативные факторы: напряженная, подавляющая атмосфера в семье, конфликт с отцом, годы, проведенные в нищете и одиночестве после смерти матери. Внутренняя духовная жизнь молодого Гитлера определялась постоянным конфликтом между огромным самомнением, честолюбивыми надеждами и полной разочарований реальностью.

Ненависть и презрение к окружающему миру, вера в некий потаенный, глубинный смысл бытия, доступный лишь избранным, подсознательное стремление компенсировать неуверенность в себе жестким, властным, пренебрежительным отношением к людям стали определять поступки и взгляды Гитлера. Его судьба была одной из сотен тысяч судеб неприкаянных, разочаровавшихся, не нашедших себя в быстро меняющемся жестоком мире.

Рано бросив школу, несостоявшийся художник подобно многим современникам восторженно воспринял мировую войну. Перебравшись из Австрии в Баварию, после трехмесячной подготовки Гитлер в конце октября 1914 года попал на фронт в качестве связного первой роты 16-го баварского резервного пехотного полка. На войне он был дважды ранен. Первый раз, 7 октября 1916 г., в битве на Сомме его ранило в ногу. В ночь на 13 октября 1918 г. в ходе сражения под Ипром Гитлер стал жертвой массированной газовой

атаки англичан в районе южнее Вервика. Гитлера дважды награждали за храбрость: в декабре 1914 года – Железным крестом второй степени, а в августе 1918 года – Железным крестом первой степени, которым редко награждали простых солдат в имперской армии. Железный крест первой степени ефрейтор Гитлер с гордостью носил до конца жизни.

Обретя в окопах чувство собственной значимости, Гитлер отнесся к поражению Германии как к личному унижению и трагедии. Гитлер так же, как и многие немцы, поверил в миф об «ударе кинжалом в спину», который больше, чем что-либо другое, подрывал авторитет Веймарской республики и прокладывал путь к его собственному триумфу, хотя миф на поверку оказался несостоятельным. В этих чувствах он был не одинок.

Случайно попав в сентябре 1919 года на собрание ДАП (будучи штатным агитатором своего полка, он получил задание собрать информацию об участии в этой организации ветеранов), Гитлер обрел единомышленников. Буквально через два дня он стал ее членом. Причем первоначально он отнюдь не являлся сколь-нибудь значимым лицом в партии.

Летом 1920 года после переименования партии (в феврале к названию «рабочая» добавили «национал-социалистическая» и она стала именоваться Национал-социалистической рабочей партией Германии – НСДАП) Гитлер, теперь уже набиравший силу пропагандист, выдвинул идею, которую можно назвать гениальной. По его мнению, партии не хватало эмблемы, флага, символа, то есть того, что четко отражало бы цели новой организации и завладело воображением масс. После длительных раздумий и бесчисленных прикидок он остановил свой выбор на флаге красного цвета с белым кругом посередине, на фоне которого была вытеснена черная свастика. Кресту с загнутыми право под прямым углом концами, хотя и заимствованному из древности, суждено было стать устрашающим символом нацистской партии и в конечном счете нацистской Германии.

Крест с загнутыми концами – явление не новое, он встречается с момента появления человека на земле. Его изображение находили во время раскопок на развалинах Трои, Египта, Китая. Есть он и орнаментах России, в частности в Вологодской области. В период новой истории символ служил официальной эмблемой таких прибалтийских государств, как Эстония и Финляндия. Гитлер отмечал, что среди многочисленных проектов, предложенных ему членами партии, практически везде присутствовала свастика (заметим, что в том или ином виде свастика была и у «Германского ордена», и у «Общества Туле»).

Что касается цвета флага, то Гитлер, как в свое время и Бисмарк, естественно, отверг черно-красно-золотое полотнище, символизирующее революцию 1848 года и независимую Веймарскую республику. Само цветовое сочетание Гитлеру нравилось потому, что это были цвета Германской империи, за которую он воевал. Гитлер упивался своим «уникальным творением». В «Майн кампф» он провозглашал: «Это был настоящий символ! Красный цвет олицетворял социальную идею движения, белый – националистическую, свастика

– цель борьбы за победу арийской расы». Вскоре штурмовики и члены партии стали носить на рукаве повязку с изображением свастики. Через два года появилось знамя нацистской партии, которое несли во время публичных шествий и которое украшало трибуны во время массовых митингов. Партийная эмблема состояла из черной металлической свастики, обрамленной серебряным венком, над которым возвышался орел, а внизу фигурировало сокращенное название партии – НСДАП на металлической прямоугольной основе, украшенной бахромой и кистями, а на флаге со свастикой в дополнение красовался лозунг: «Германия, пробудись!».

Летом 1921 года молодой, многообещающий активист, проявивший свои удивительные способности не только как оратор, но и как организатор и пропагандист, стал председателем партии. Покровители НСДАП помогли партии приобрести собственную газету – «Фёлькишер беобахтер». С 1921 года под руководством капитана Эрнста Рема, отвечавшего за связь баварского правительства с добровольческими корпусами, начали создаваться штурмовые отряды СА – военизированные формирования НСДАП. Потребовалось немало усилий, чтобы преобразовать их в вооруженное формирование, насчитывавшее несколько тысяч человек и призванное охранять нацистские сборища, разгонять рабочие митинги и вообще терроризировать тех, кто выступал против Гитлера. Некоторые руководители СА рассчитывали, что с приходом фюрера к власти СА заменит регулярную армию. Многие из ее высших чинов, начиная с главаря Рема, были известны как гомосексуалисты.

Желая иметь в своем распоряжении более надежную опору, Гитлер создал СС; эсэсовцам выдали форму черного цвета (по примеру итальянских фашистов), и они должны были присягать на верность лично фюреру. Сначала отряд СС предназначался только для его личной охраны. В 1929 году Гитлер подобрал наконец идеальную кандидатуру на пост начальника СС: ею оказался владелец птицефермы из деревни Вальдтрудеринг близ Мюнхена – тихий, вежливый человек, которого люди, впервые его видевшие, ошибочно принимали за учителя провинциальной школы. Когда Генрих Гиммлер занял этот пост, в охранных отрядах СС насчитывалось около двухсот человек, а когда заканчивал службу, они занимали в Германии господствующее положение. Одно упоминание СС наводило ужас на оккупированную Европу.

Рурский кризис 1923 года стал сигналом к активным действиям как для левых, так и для правых экстремистских групп. С оккупацией Рура, который был изолирован от остальной части Германии, страна лишилась 88% угля, 48% железа, 70% чугуна. Экономический ущерб введения французских и бельгийских войск составил в целом от 3,5 до 4 млрд. золотых марок. Среди немцев этот шаг вызвал бурю протестов.

На фоне этих событий 8 ноября НСДАП предприняла попытку переворота в Баварии. Гитлера вдохновлял пример похода на Рим Муссолини, и он надеялся повторить нечто подобное, организовав поход на Берлин. Взяв в заложники посетителей пивного зала «Бюргербройкеллер» (Bürgerbräukeller) (отсюда

название путча – «пивной»), Гитлер выдвинул требование роспуска правительства и провозгласил «национальную революцию». Однако шествие нацистов по улицам Мюнхена на следующий день было разогнано полицией. Лидеры партии оказались на скамье подсудимых и были осуждены на незначительные сроки заключения. Сам судебный процесс был превращен Гитлером в пропагандистский спектакль. Несмотря на неудачный итог, именно «пивной путч» превратил НСДАП во влиятельную политическую силу. С этого момента начинается подлинная история германского фашизма.

□ □ □

Наряду с организационной перестройкой партии (созданием партийного суда; политических отделов, дублировавших важнейшие государственные ведомства; системы дочерних общественных организаций) к середине 20-х годов произошло и оформление идеологической доктрины. Еще 24 февраля 1920 г. Гитлер организовал в пивном зале Хофбройхаус (Hofbräuhaus) первое из многих больших публичных мероприятий нацистской партии. В ходе своего выступления он провозгласил составленные им, Дрекслером и Федером двадцать пять пунктов, которые стали программой нацистской партии. «Двадцать пять пунктов» сочетали пангерманизм, требования отмены Версальского договора, антисемитизм, требования социалистических преобразований и сильной центральной власти.

В более расширенном и глубоком виде идеи национал-социализма были изложены в программной книге Адольфа Гитлера «Майн кампф» («Моя борьба»), которую будущий фюрер сочинил после «пивного путча» находясь в тюрьме Ландсберг. Гитлер считал, что империя стала скатываться в «зловонное болото». Спасти ее можно лишь при условии, если высшая раса – немцы сохранят за собой абсолютную власть. Негерманские расы, особенно славяне, а прежде всего чехи, считались низшими. И поэтому ими должны править немцы железной рукой. Следовало распустить парламент и вообще покончить со всякой демократической ерундой.

Первый том «Майн кампф» был опубликован осенью 1925 года. Второй том был закончен в 1926 году. В первом томе Гитлер много внимания уделил рассмотрению вопроса о жизненном пространстве. «Исходный год» Гитлера относится к XIII веку, когда германцы оттеснили славян на восток. Подобное продвижение на восток следовало возобновить. Судьба, как отмечал Гитлер, в данном случае благосклонна к Германии. Россия оказалась в руках большевиков, что, по его словам, фактически означало ее передачу евреям. «Огромная империя на Востоке, – ликовал Гитлер, – близка к краху. Свержение еврейского правления в России положит в свою очередь конец России как государству». Обширные степи на Востоке, подчеркивал Гитлер, можно захватить сравнительно легко после поражения России, которое немцам будет стоить не так много крови. Залогом осуществления идей национал-социализма Гитлер и другие руководители партии считали ликвидацию Версальских ограничений для Германии.

Доктрина нацизма была ориентирована на создание третьего рейха – тысячелетнего государства арийской расы. Расовая иерархия, в которой немцы занимали господствующее положение, должна была стать основой нового мирового порядка. Борьба за мировое господство рассматривалась Гитлером не как прагматичная экспансия в экономических и политических целях, а как тотальная война, горнило, в котором немецкая нация очистится от скверны и заслужит право быть высшей расой. Концепция национал-социализма оказалась тесно связана с оккультной символикой, рассматривалась как высшее знание мистического происхождения. Наряду с обычными для фашистских движений идеями сословно-корпоративной системы, преобладающей роли государства в экономической жизни, однопартийной системы, национал-социализм обосновывал особый морально-этический и эстетический кодекс, культ силы, борьбы, крови как выражений подлинной здоровой человеческой сущности. «Любимое дитя природы, самое сильное, мужественное и трудолюбивое», которому провидение вверило «бразды правления» – это арийцы.

Идеи Гитлера, изложенные в «Майн кампф» относительно структуры будущего нацистского государства, носят менее конкретный характер. Он достаточно ясно дал понять: в будущем нет места для разной «демократической чепухи», и третий рейх будет руководствоваться принципом вождизма, что означало установление диктатуры. В книге Гитлера почти ничего не сказано об экономике. Это и понятно. Будущий фюрер не разбирался, да и не хотел разбираться в вопросах политэкономии – она нагоняла на Гитлера тоску. Его интересовала лишь политическая власть.

Его обуревали: прославление войны и завоеваний и абсолютная власть авторитарного государства; вера в германцев как в высшую расу и ненависть к евреям и славянам; презрение к демократии и гуманизму. Эти взгляды не новы и не принадлежали Гитлеру, хотя впоследствии способы применения их были разработаны именно им. Подобные воззрения исходили от довольно странной плеяды образованных, но непоследовательных философов, историков и просветителей, которые владели умами немцев в прошлом веке. Это, как оказалось, имело гибельные последствия не только для самих немцев, но и для большой части всего человечества.

К числу просвещенных немцев, разумеется, принадлежали наиболее выдающиеся выразители взглядов и идеалов западного мира – Лейбниц, Кант, Гердер, Гумбольдт, Лессинг, Гете, Шиллер, Бах, Бетховен, внесшие уникальный вклад в развитие западной цивилизации. Однако германская культура, господствовавшая в XIX веке, что совпало с расцветом прусской Германии начиная с Бисмарка и кончая Гитлером, опирается в первую очередь на учения Фихте и Гегеля, затем на учения Трейчке, Ницше и, как это ни странно, поэтический дух Рихарда Вагнера.

В 1807 году, после унизительного поражения, которое понесла Пруссия от французской армии Наполеона I в сражении под Йеной, Иоганн Готлиб Фихте стал читать свои знаменитые «Речи к немецкой нации» в Берлинском

университете, где он возглавлял кафедру философии. Его «Речи» пробудили от спячки и воодушевили разрозненную, побежденную нацию, и отголоски этих лекций частично легли в основу идеологии третьего рейха. Учение Фихте стало пьянящим вином для разуверившегося в своих силах народа. Согласно этому учению, романские народности, в особенности французы и евреи являются упадочническими расами. Дескать, только германской нации дарована способность возродиться.

Немецкий язык Фихте считал самым чистым и наиболее самобытным. Под руководством немцев, утверждал он, начинается расцвет новой исторической эпохи. Такова воля всевышнего. Всем будет руководить многочисленная элита, свободная от каких-либо моральных ограничений, свойственных индивидуумам. Некоторые из этих идей, как мы видели, изложены Гитлером в «Майн кампф».

После смерти Фихте в 1814 году его преемником в Берлинском университете стал Георг Вильгельм Фридрих Гегель. Возвеличивание Гегелем государства как верховной власти в жизни человека проложило дорогу второму рейху Бисмарка и третьему рейху Гитлера.

Генрих фон Трейчке появился в Берлинском университете позднее, в 1874 году, где проработал в должности профессора истории вплоть до своей кончины в 1896 году. Кстати говоря, он играл немалую роль в Германский колониальный союз, куда вошли крупные торговые, судоходные и экспортные фирмы, прежде всего из Гамбурга и Бремена, а также представители промышленности, юнкерства и политических партий. Опираясь на свой непререкаемый авторитет как ведущего немецкого историка и депутата рейхстага, будучи воинствующим антисемитом, Трейчке не уставал повторять, что, если Германия хочет стать державой первого ранга, она просто обязана иметь колониальную империю, как другие страны. Трейчке пользовался огромной популярностью. Его лекции собирали множество восторженных поклонников, в число которых входили не только студенты, но и офицеры Генерального штаба и представители юнкерской бюрократии. Трейчке превзошел Гегеля, провозгласив войну высочайшим проявлением человеческой личности. Он утверждал, что проповедь мира в наши дни позорна и аморальна.

Ницше считается одним из родоначальников нацистского мировоззрения. Не этот ли философ обрушивался на демократию и парламенты, проповедовал культ власти, превозносил войну, предрекал появление высшей расы и сверхчеловека? Ницше воспевал сверхчеловека, «великолепную белокурую бестию, алчно жаждущую добычи и побед». Что касается Р.Вагнера, то в своей музыке он воспевал великое прошлое германцев и их стойкий дух.

Большое влияние на Гитлера оказал англо-немецкий философ-германофил и расовый теоретик Хьюстон Стюарт Чемберлен (1855 – 1927), зять композитора Р.Вагнера, развивший идеи германской исключительности и обосновавший необходимость отказа от демократии, от парламентской системы как неприемлемых для немцев. Он же во многом предвосхитил антиклерикальность нацизма, выдвинув идею т. н. «немецкого христианства». В отличие от других

версий фашизма, культивировавших идеи возврата к идеализированному прошлому, нацизм ставил целью решение радикальной абстрактной задачи – создания мировой империи от Атлантики до Урала, от Нарвика до Суэца. Этой задачей объясняется антикоммунистический геополитический вектор агрессивной внешней политики нацистского режима.

Позднее, выступая перед представителями верховного командования вермахта 3 февраля 1933 г., Гитлер обрисовал основные цели, для реализации которых должны быть мобилизованы все государственные ресурсы.

1. Внутри государства. Полный отказ от прежней внутренней политики. Нетерпимость к любым попыткам отвлечь от выполнения этой задачи (в том числе отказ от пацифизма). Кто не подчиняется этому, должен быть принужден подчиниться. Искоренение марксизма в корне. Убеждение молодежи и народа в целом в том, что нас может спасти только борьба, и что возврата к прошлому нет. Воспитание юношества в военном духе любыми средствами. Введение смертной казни в отношении всех предателей народа и государства. Строгое авторитарное управление страной. Устранение любых метастаз демократии.
2. Во вне государства. Противостояние диктату Версаля. Завоевание равных прав на основании Женевских соглашений, что будет бесполезно в случае, если народом не овладеет воля к вооруженной борьбе. Забота о союзниках.
3. В экономике. Забота о сельском населении. Простое увеличение экспорта бесполезно, поскольку покупательная способность в масштабах мировой экономики ограничена и имеет место перепроизводство продукции сельского хозяйства. Единственный выход из создавшейся ситуации с безработицей лежит в политике освоения новых территорий. Однако это – длительный процесс, и быстрых результатов в ближайшее время ждать не приходится, ибо жизненного пространства у немецкого народа слишком мало.
4. Возрождение вермахта. Это – важнейшая предпосылка для успешного достижения цели. Введение всеобщей воинской обязанности. При этом органы государственной власти должны бдительно следить, чтобы армия не была поражена пацифизмом, коммунизмом или большевизмом или, по крайней мере, эти идеи никак не влияли бы на исполнение воинского долга.

* * *

Начало в 1929 году мирового экономического кризиса, охватившего сразу же и германскую экономику, привело к дальнейшему обострению политической ситуации. За три года кризиса (1929–1931) падение производства в Германии составило 58%. Обострились социальные проблемы, резко возросла безработица. Тем не менее, до 1931 года Германии приходилось выплачивать репарации.

В 1930 году НСДАП разительно отличалась от той небольшой, аморфной, экстремистской партии, которая предприняла «пивной путч». Предшествующие годы Гитлер использовал для консолидации своего движения. Изменение имиджа НСДАП привлекло к ней внимание предпринимательских кругов. Правительство канцлера Брюнинга казалось ненадежным из-за отсутствия массовой опоры, а штурмовики СА ежедневно в уличных потасовках с рабочими дружинами доказывали способность НСДАП противостоять «красной угрозе». С осени 1931 года крупнейшие организации промышленников Германии начинают все более решительно требовать прихода Гитлера к власти. В 1932 году на президентских выборах за Гитлера и на досрочных парламентских за НСДАП уже голосуют более трети избирателей Германии. Еще треть немцев отдавала свои голоса левым партиям. Таким образом, режим Веймарской республики стремительно терял опору. В этой ситуации 30 января 1933 г. президент Гинденбург предложил Гитлеру пост рейхсканцлера.

Передача власти в Германии в руки национал-социалистов практически не встретила в стране сопротивления. Бóльшая часть населения не проявила интереса к защите демократии, а все буржуазные партии взяли курс на сотрудничество с Гитлером. Поджог рейхстага в ночь на 28 февраля 1933 г. послужил поводом для отмены важнейших гражданских прав. Сразу же был был издан «Закон о защите права и государства», который ввел постоянное чрезвычайное положение, позволившее режиму приступить к охоте на своих противников. И хотя на выборах в рейхстаг в марте нацистам не удалось победить, они смогли заручиться парламентским большинством для легитимации своего курса.

Канцлер получил право издавать законы, имевшие отклонения от конституции, и притом в обход рейхстага. Профсоюзы и партии были разогнаны к лету, свобода печати ликвидирована. Неугодных лиц режим подвергал безжалостному террору. Тысячи людей без суда и следствия были брошены в концлагеря. Парламентские органы всех уровней были упразднены или лишены полномочий. Конституция была практически предана забвению.

После перехода к однопартийному государству во внутренней политике Германии в 1933 – 1935 гг. параллельно шли два процесса: сращивание партии и государства и унификация всей общественной жизни на базе НСДАП и подконтрольных ей политических и общественных организаций.

В немецкой исторической литературе эпоха третьего рейха называется временем «восхищения и террора» («Faszination und Gewalt»). Для объединения нации в то время весьма эффективно использовался лозунг: «Один народ, одно государство, один вождь» («Ein Volk, Ein Reich, Ein Führer»). Пропаганда, мобилизация и вовлечение народа в строительство «новой» национал-социалистической Германии играли центральную роль в укреплении и консолидации нацистского режима. Официально принятое определение третьего рейха рассматривало его, как общество, как «народ, не знающий классов и

сословных противоречий, сообщество людей, объединённых единством крови, общностью судьбы и убеждений».

Морально-психологическое состояние общества не подтверждает тезиса о том, что социальную основу национал-социалистического движения составляли деклассированные элементы и мелкие лавочники. В соответствии с единственным за время нацизма опросом населения (на 1 января 1935 года) наибольший процент членов партии из всех категорий населения имели учители (29,4%), составляя всего 0,9% от общего числа жителей. В это же время рабочие, составлявшие 46,3% населения, давали партии лишь 5,1% от своей численности. Вермахт в соответствие с Конституцией страны и Воинским уставом не имел права вести какую-либо политическую деятельность. В значительной степени это подкреплялось и сохранившимися от старой прусской армии аристократическими традициями, исключавшими увлечение какой-либо социал-демократической демагогией. Более того, поступление на службу в вермахт для некоторых было способом уйти во внутреннюю политическую эмиграцию и избавиться от партийной атмосферы.

Стереотипы поведения лояльного бюргера в третьем рейхе включали в свой состав черты, свойственные жителям Германии, наследуемые ими от своих предшественников в прошедшие годы, а также вновь приобретенные в годы нацизма. К числу первых из них относятся немецкая аккуратность и педантичность в выполнении любой работы, трудолюбие, а также дисциплинированность, проявляющая себя в беспрекословном подчинении вновь появившемуся авторитету, которое они проявляют с таким же рвением, как к авторитету ушедшему. Среди ментальных установок прошлого на первом месте стояла, конечно, традиция неограниченной веры в государство. В Германии государство всегда значило особенно много. Оно было реинкарнацией общего блага. Немецкая политическая мысль видела в государстве не политическую организацию общества, а неприкосновенный инструмент по обеспечению и упорядочиванию общественных отношений. Поэтому дисциплина, долг и послушание всегда выше ценились, нежели свобода, индивидуальность и оппозиция. И хотя государство было самостоятельной субстанцией со своим правом и собственным достоинством, оно, тем не менее, было далеко от немецкого бюргера. Из этого «далека» оно было одновременно предметом страха и почитания.

В массах существовала и застарелая антипатия к Франции, которая в годы раздробленности Германии нередко пользовалась этим и осуществляла агрессию, зачастую сопровождаемую оскорбительными для национального самолюбия действиями (войны Людовика XIV и Наполеона). Весьма распространённой чертой был и бытовой антисемитизм.

К вновь приобретенным чертам относится оставшийся в памяти дожившего до лет нацизма поколения позор капитуляции в 1918 году и, особенно, грабительские условия Версальского договора, усугубившиеся общемировым кризисом 20-х годов. На этом фоне особенно впечатляюще выглядели успехи

администрации Гитлера, сумевшей существенно уменьшить безработицу и реализовать некоторые социальные проекты. Поэтому неудивительно, что общая атмосфера в государстве характеризовалась смесью экзальтированного восхищения Гитлером (оно, кстати, преобладало) и жестокими репрессиями со стороны партийных структур.

Идя к власти, нацисты обещали народу полную занятость, социальную заботу государства, достойную жизнь «простому» немцу и условия для повышения его социального статуса. Внешнеполитические планы нацистов предусматривали ревизию Версальского договора и возвращение Германии статуса великой державы. Нацистская программа по завоеванию «жизненного пространства» для немцев во многом соприкасалась с пангерманскими идеями и была поддержана реакционно-консервативными кругами. Нацистам предстояло теперь убедить большинство немецкого общества в том, что действия Гитлера и его партии совершаются от имени и во благо народа.

Новому канцлеру было очень важно укрепить доверие населения к своему правительству. Главная роль в решении этой прежде всего пропагандистской задачи отводилась (особенно на местах) нацистской партии.

После прихода к власти произошел бурный рост НСДАП: с 850 тыс. в 1933 году – до 8 млн. 500 тыс. членов к 1945 году. Причинами этого роста явились успехи нацистского режима во внешней политике, активная пропагандистская и социальная деятельность. Но главное заключалось в том, что партия была единственной и правящей. Членство в ней (как, собственно, и в любом авторитарном обществе с опорой на одну правящую партию) открывало большие возможности для карьеры и получения различных привилегий. Ряды партии пополнялись из различных слоев немецкого общества, причем наблюдался значительный приток рабочих, численность которых в партии колебалась от 33 до 40%. Рабочих привлекали успехи нацистов в области экономики – быстрое преодоление кризиса и рассасывание безработицы. Сказывалась также привычка рабочих к организованности. Привлекательной оказалась и деятельность ДАФ (Deutsche Arbeitsfront – Немецкий трудовой фронт), особенно в области дешевого отдыха и массового туризма.

Нацисты создали целую сеть организаций, примыкавших к их партии. К ним относились национал-социалистические союзы и объединения: учителей и доцентов, техников и инженеров, врачей и юристов, а также женские, ветеранские, благотворительные и другие организации. Они занимались клубной работой, организацией благотворительных мероприятий в пользу инвалидов войны, малообеспеченных или многодетных семей. Размах этой работы под руководством нацистских функционеров был весьма значительным; она придавала режиму дополнительную популярность и одновременно давала более широкую возможность для контроля над населением. Всего к 1945 году была создана 61 такая организация, где состояло примерно 10 млн. немцев.

Особое внимание НСДАП придавала работе с молодежью. Пропаганда часто обозначала нацизм как «организованную волю молодежи», как «прорыв

молодого поколения», учитывая, что средний возраст членов партии до 1933 года составлял 30 лет. «Фюрером» нацистской молодежи был назначен Бальдур фон Ширах (1907 – 1974). Он возглавил крупнейшую организацию «Гитлеровская молодежь» («Гитлерюгенд»), которая объединила мальчиков и юношей от 10 до 18 лет.

К организации «Гитлерюгенд» примыкало «Союз немецких девушек» («Бунд дойчер мэдель»), целью которого стала подготовка девушек к роли подруги, жены и матери солдата. Большое значение в БДМ придавалось пропаганде «арийского» идеала красоты и веры. Существовала также сеть детских нацистских организаций. С 1939 года членство в молодежных организациях стало обязательным для всех молодых немцев.

Для молодежи была введена обязательная трудовая повинность (10 месяцев).

Узурпация власти дала нацистам возможность неограниченно манипулировать сознанием населения и пропитывать его своими взглядами. Гитлер говорил, что «пропаганда, как и террор, должна быть тотальной». В свете будущей войны за «жизненное пространство» это было особенно необходимо. Поэтому, наряду с партийными органами, в стране был создан мощный государственный пропагандистский аппарат. В деле его организации выдающуюся роль сыграл рейхсминистр народного просвещения и пропаганды, доктор философии Й.Геббельс. Одновременно Геббельс занял пост президента «Палаты по делам культуры». Цель пропаганды Геббельс обозначал как «духовную мобилизацию» нации, которой, как он считал, недоставало в период Первой мировой войны.

Все средства идеологического воздействия на массы – печать, радио, кино, театры – были поставлены под надзор министерства пропаганды. Из их органов были изгнаны все «расово-неполноценные» и политические противники. Левая печать была закрыта, а либеральная – унифицирована. Вводилось обязательное членство журналистов и деятелей культуры в нацистских объединениях (прессы, радио, театра, изобразительного искусства и др.). Ежедневные конференции в министерстве пропаганды задавали тему и тон для газет.

Огромную роль играли публичные выступления нацистских руководителей, особенно Гитлера и Геббельса. Последние обладали особым талантом убеждения и ораторского искусства. Их выступления записывались на радио и снимались на кинопленку. Они задавали тон и определяли содержание всей нацистской пропаганды.

Массированный пропагандистский нажим сыграл свою роль в консолидации общества. Голосования населения по вопросам внешней и внутренней политики показывают очень высокую степень одобрения режима. Так, 95% немцев одобрили выход Германии из Лиги Наций (19 ноября 1933 г.), 85% проголосовали за совмещение Гитлером постов канцлера и президента (19 августа 1934 г.), 99% – за аншлюс Австрии (10 апреля 1938 г.).

Утверждение тоталитарной партийной системы в Германии сопровождалось созданием разветвленного репрессивного аппарата. В первые месяцы режима нацисты использовали для этих целей отряды СА. После стабилизации режима надобность в непрофессиональных действиях СА отпала, их влияние на административные структуры уменьшилось, хотя численность отрядов продолжала оставаться высокой (на 1 января 1935 г. – 3 543 099 чел.). Режиму была нужна четко организованная, профессиональная и разветвленная система контроля над обществом и подавления инакомыслия. Такой системой стала организация СС во главе с Генрихом Гиммлером. Главой СС он стал в 1929 году, а с 1936 года возглавил весь аппарат подавления и террора. В 1943 году он был назначен министром внутренних дел.

Деятельность СС вытекала из взглядов нацистов на задачи «охраны» общества. Сюда включались и подавление противников режима (охрана заключенных в концентрационных лагерях, отряды «Мертвая голова»), и слежка за гражданами третьего рейха (служба безопасности – СД и тайная политическая полиция — гестапо). К сфере деятельности СС относились вопросы депортаций населения (ведомство по расовым и поселенческим вопросам), а также проведение расово-идеологической войны на уничтожение (специальные отряды СС — «айнзацгруппы»).

Особое внимание новое правительство уделило взаимоотношениям с промышленными и военными кругами. Нацисты понимали, что без стабильно работающей промышленности, без боеспособной армии они не смогут закрепиться у власти, не говоря уже об осуществлении своих далеко идущих планов.

Под предлогом борьбы с заговорщиками в ночь на 30 июня 1934 г. были убиты Рэм и более 100 руководителей штурмовых отрядов. Одновременно Гитлер расправился со всеми неугодными или «опасными» для него людьми как в собственных рядах, так и среди консерваторов. События «ночи длинных ножей» способствовали дальнейшей концентрации власти в руках Гитлера и партии. Одновременно они стали и победой военно-промышленной элиты, которая опасалась штурмовиков как потенциальных конкурентов регулярной армии. После уничтожения верхушки штурмовиков командование рейхсвера присягнуло на верность Гитлеру.

После смерти президента Гинденбурга 2 августа 1934 г. Гитлер сосредоточил в своих руках полномочия рейхсканцлера, президента и главнокомандующего. В условиях пропагандистского давления нацистов и отсутствия какой-либо оппозиции, «народный референдум» 19 августа 1934 г. «закрепил» узурпацию власти нацистами и позволил Гитлеру объявить о «завершении национальной революции». Таким образом, на протяжении 1933 – 1934 гг. в Германии произошел процесс «унификации власти» нацистами и была установлена диктатура. Принцип фюрерства был распространен на все государство. Система административного и политического управления приобрела вид жесткой пирамидальной иерархии – опору диктаторской власти фюрера.

Так называемый «еврейский вопрос» нацисты решили быстро и кардинально. Вечером 9 ноября 1938 г. отряды СС и СА совершили нападения на еврейские магазины, учреждения и синагоги, которые продолжались всю ночь. Из-за огромных куч разбитого стекла эта ночь была названа «хрустальной ночью». Было разрушено и сожжено 267 священных для евреев мест, разгромлено 7500 еврейских магазинов и других заведений, был убит 91 человек. Сотни евреев покончили жизнь самоубийством или умерли позже от нанесенных увечий. Чтобы принудить оставшихся евреев к массовому бегству из страны, 10 тысяч евреев были арестованы и отправлены в концлагеря. Впоследствии массовое уничтожение евреев по всей Европе получило название Холокост.

«Консолидация» режима произошла на базе умелого сочетания террора, организационно-политического воздействия и пропаганды. К концу 1938 года нацистская власть стала опираться и на согласие большинства немецкого народа. Этому способствовали успехи в экономике и внешней политике Германии в 1933-1938 гг.

Нацисты пришли к власти в условиях мирового экономического кризиса, особенно глубоко поразившего Германию. Свою предвыборную тактику НСДАП тогда строила, главным образом, на обещании широких мер борьбы с безработицей и помощи крестьянам. Эти обещания Гитлера были созвучны чаяниям населения Германии, так как к началу 1933 года в стране только по официальным данным насчитывалось около 6 млн. безработных. С включением работоспособных членов семей это составляло около 20 млн. людей, или почти треть населения.

Для стабилизации и укрепления авторитета режима были очень важны заметные, а главное – быстрые успехи в экономике. Поэтому в 1933 – 1935 гг. нацистское правительство особое внимание уделяло преодолению кризиса, оживлению механизма экономической конъюнктуры и созданию рабочих мест. В короткий срок на «общественных работах», где использовалась большая масса ручного труда, удалось занять свыше 1,5 млн. рабочих. Этим было положено начало ликвидации безработицы и созданию нацистской системы государственно-монополистического регулирования и планирования.

В течение четырех лет была создана сеть автодорог, заправочных станций, культурных и спортивных сооружений. Возобновилось производство на остановившихся во время кризиса заводах и фабриках, отступила безработица. В 1937 году в стране оставалось лишь 900 тыс. безработных, и стал ощущаться недостаток рабочих рук, особенно в военной индустрии. Способствовало рассасыванию безработицы и введение с 1935 года всеобщей воинской повинности, а также трудовой повинности. Пропаганда твердила о наступлении экономического процветания и росте покупательной способности населения. К 1937 году национальный доход удвоился, промышленное производство возросло на 102%. Благодаря всеобщему запрету повышения цен и роста зарплаты, а также частичному вводу карточной системы стабилизировалась система потребления.

В действительности, в ходе экономического оживления шло восстановление состояния, предшествовавшего глубокому экономическому кризису 1929 – 1933 гг. Заработная плата росла медленно и только в отраслях, связанных с военной промышленностью. Покупательная способность была в действительности низкой, и дорогих товаров производилось очень мало в сравнении с Веймарским периодом. Режим «копил» (а точнее, инвестировал) средства на войну, и доля заработной платы в национальном доходе с 1934/35 гг. стала неуклонно снижаться.

Только с 1936 года, когда была широко развернута программа вооружений, начала подниматься реальная почасовая оплата, которая к 1938 году достигла уровня 1929 года. Недельная же заработная плата достигла уровня 1929 года лишь в 1941 – 1942 гг. Медленный рост заработной платы был связан с различными «добровольными» отчислениями из зарплаты на разные «нужды».

Действительно улучшилось положение дел в сельском хозяйстве. С февраля 1933 года и до начала 1936 года на его нужды было потрачено 3,5 млрд. рейхсмарок. Благоприятное воздействие оказало уменьшение долгов крестьянских хозяйств с 1 млрд. марок в 1931 – 1932 гг. до 650 млн. в 1934 – 1935 гг. (главным образом за счет списания). Наблюдался подъем сельскохозяйственного производства (в 1939 году – на 120% по сравнению с 1928 годом) и крестьянских доходов. Усилилось самообеспечение страны продовольствием. Доходы крестьян от продажи своей продукции выросли с 6,5 млрд. марок в 1933 году до 10,5 млрд. в 1938 году. Тем не менее, они составили только 60% от уровня предкризисных годов Веймарской республики.

Эмоциональный подъем, вызванный нацистской пропагандой, был одним из важных стимулов к экономическому росту. Люди ощущали, что после череды лет депрессии и сомнений наступило, наконец, время стабилизации и улучшения жизни. Экономические успехи и пропагандистский шум вокруг них затеняли неприглядную сторону режима: разрастание террористического аппарата, разрушение правового строя, подготовку новой войны за передел мира.

Любопытный факт. В 2007 году социологическая служба «Форза» по заказу журнала «Штерн» провела опрос среди немцев, были ли у национал-социализма позитивные стороны, такие как строительство автобанов, ликвидация безработицы, низкая преступность или культ семьи. 25% респондентов ответили на вопрос положительно.

Тоталитаризм во внутренней политике повлек за собой ведение внешней политики с позиции силы. Причем положение Гитлера внутри страны укрепилось еще и потому, что во внешней политике он поначалу добивался своих целей, достигая одного успеха за другим и не встречая никакого сопротивления. Уже 14 октября 1933 года Германия объявила о выходе из Лиги наций. В январе 1935 года в результате плебисцита Германии был возвращен Саар, который до того находился под протекторатом Лиги наций, а в марте Гитлер заявил о разрыве Версальского договора и о восстановлении всеобщей воинской повинности, иными словами, о создании регулярной армии рейха – вермахта, включая

люфтваффе. В качестве серьезного успеха рассматривалось и заключение 18 июня того же года германо-британского морского соглашения, по которому соотношение немецкого и британского военных флотов, кроме подводных лодок, устанавливалось как 35:100.

16 марта 1936 г. германская армия вступила в демилитаризованную Рейнскую область. В том же году в связи с гражданской войной в Испании была создана ось «Берлин – Рим» и заключен Антикоминтерновский пакт с Японией. Главная задача Гитлера состояла в том, чтобы путем угроз, запугивания и непредсказуемых действий добиться пересмотра Версальского договора. В 1936 году произошла и первая проба сил: военнослужащие вермахта приняли активное участие в гражданской войне в Испании на стороне мятежников-франкистов.

12 марта 1938 г. германские войска вступили в Австрию, встречаемые ликующим населением. Аншлюс Австрии вызвал неописуемое ликование немецкого и большинства австрийского населения. Великая Германия, о которой мечтали как либералы франкфуртского парламента в 1848 году, так и социал-демократы веймарского Национального собрания в 1919 году, стала реальностью.

На Мюнхенской конференции 29 сентября Германия получила согласие Англии, Франции и Италии на присоединение населенной в основном немцами Судетской области. На следующий день британский премьер-министр Невилл Чемберлен и Гитлер подписали договор о ненападении, который усилил веру Запада в то, что с фюрером можно договориться.

15 марта 1939 г. германские войска заняли всю Чехию, а Словакия стала марионеточным государством. Это показало, что соглашения между западными демократиями и германским диктатором ничего не значат. Лишь теперь британский кабинет собрался с силами, чтобы принять ответные меры: вместе с Францией гарантировал защиту Польше и попытался заключить союз с Москвой. Но Гитлер опередил Чемберлена. 23 августа 1939 г. в Кремле был подписан советско-германский пакт о ненападении, а по секретному дополнительному соглашению оба диктатора поделили Восточную Европу на сферы влияния, граница между которыми проходила посередине польской территории, по Висле.

Тот факт, что пакт Риббентропа-Молотова не означал вообще никакой ревизии проводимой до того антисоветской политической линии и программных целей Германии, доказывает высказывание Гитлера за двенадцать дней до этого, 11 августа, в разговоре с Верховным комиссаром Лиги наций в Данциге Карлом Буркхадтом: «Все, что я делаю, направлено против России; если Запад слишком глуп и слеп, чтобы понять это, я буду вынужден договориться с русскими, разбить Запад и затем после его разгрома концентрированными силами обратиться против Советского Союза. Мне нужна Украина, чтобы нас не уморили голодом, как в последней войне».

Гитлер таким образом пытался избежать опасности ведения войны на два фронта и обеспечить свободу действий Германии в Польше и на Западе, чем он быстро воспользовался. Не опасаясь нападения со стороны СССР, уже через неделю утром 1 сентября 1939 г. под предлогом нарушения Польшей границ и

якобы устроенного Варшавой нападения на радиостанцию Глейвиц он отдал приказ германским войскам перейти польскую границу. Началась Вторая мировая война.

22 июня 1941 г. фашистская Германия напала на Советский Союз.

Красная Армия внесла больший, нежели любая другая армия мира, вклад в разгром третьего рейха и, следовательно, в освобождение оккупированных им территорий. Германия проиграла войну против остального мира в основном на территории Советского Союза, Здесь дольше, чем где бы то ни было еще, были задействованы почти три четверти всех немецких сухопутных войск и бóльшая часть авиации. Потери вермахта на восточном фронте в три-четыре раза превышали потери на других фронтах вместе взятых. Немецкий исследователь Берндт Вегнер подчеркивает, что ни одно решение Гитлера не имело таких весомых последствий для хода войны в целом и судьбы национал-социалистической Германии, нежели его решение напасть на Советский Союз. Ни в одной другой военной кампании имперская и расово-идеологическая мегаломания национал-социализма не проявилась столь явно; нигде и никогда армия столь откровенно не использовалась для проведения в высшей степени преступной политики.

Вторая мировая война не только решающим образом изменила лик всего мира, но и образ мышления людей. Никогда за всю свою историю человечество не несло таких тяжелых людских, материальных потерь и не испытывало таких нравственных и физических страданий, как в эту войну, справедливо названную у нас Великой Отечественной. Именно эта война поделила мир на черное и белое и на долгие годы определила мышление людей в категориях «друг – враг».

Национал-социализм с его доведенной до гигантизма технократической псевдоромантикой, с его бесчеловечным расовым учением и его хорошо смазанной тоталитарной государственной машиной вновь, как и после Первой мировой войны, распространил по всему миру негативный портрет немца и сформировал его как стереотип. И сегодня, когда немцы по праву ощущают себя совершенно другими, когда они, наконец, всерьез воспринимают достижения демократии, им трудно понять, что их имидж за рубежом все еще определяется негативным опытом исторического развития с 1914 по 1945 год.

Практическое занятие № 8.
«СССР накануне Великой отечественной войны. Пакт Молотова-Риббентропа».

Цели:

- проанализировать советско-германские отношения накануне войны, Пакт Молотова-Риббентропа.
- выяснить плюсы и минусы этих отношений,

- охарактеризовать советско-финскую войну и ее последствия,
- определить степень готовности СССР к войне с Германией.

Знать термины: эскалация, Пакт Молотова-Риббентропа, линия Маннергейма, военная доктрина, бастион, план “Барбаросса”, рейх, трудовые резервы.

Знать даты:

- подписание секретного протокола между СССР и Германией;
- присоединения Западной Белоруссии и Западной Украины;
- присоединения Латвии, Литвы, Эстонии, Бессарабии и Буковины;
- советско-финской войны.

“Трудный выбор”. Советско-германские переговоры

Задание 1. Прочитав материал учебника, ответить на вопросы:

А) Какие причины подтолкнули СССР подписать секретный протокол с Германией?

Б) В чем суть этого протокола?

Проблемное задание 2. До 80-х г. XX века советско-германский договор о ненападении трактовался историками как правильный мудрый шаг советского правительства в сложившейся ситуации, т.к.:

- - удалось избежать союза всех империалистических стран (Германии, Англии, Франции, США) против СССР;
- - договор был необходим, т.к. Англия и Франция не пошли на союз с СССР;
- - договор позволил СССР отсрочить войну и укрепить обороноспособность, но о секретном протоколе о разграничении сфер влияния в Европе умалчивалось.

В 80-е г. XX в. стали известны ***альтернативные*** точки зрения:

- - договор “аморальная преступная сделка Сталина с самым свирепым в человеческой истории агрессором, угрожавшим закабалением или уничтожением всех без исключения народам Европы” (Дашичев)
- - Благодаря пакту Гитлеру удалось напасть на СССР внезапно (Джузеппе Боффе).

Вопрос: Чья точка зрения вам кажется более убедительной? Аргументируйте

свою точку зрения. Запишите в тетрадь.

“Секретные протоколы в действии”. Реализация секретных протоколов

Задание 1. Заполнить схему: “Территории, вошедшие в состав СССР в 1939-1940 гг.”

Задание 2. По материалам лекции и учебника (параграф 31) составить ***устную характеристику советско-финской войны по плану:***

1. Причины, повод войны, хронологические рамки.
2. Страны-участницы войны.
3. Район основных военных действий.
4. Командующие армиями.
5. Военные и политические итоги.
6. Уроки войны.

“Укрепление обороноспособности страны”

Задание 1. Проанализируйте ***просчеты военного и политического руководства СССР и меры по укреплению обороноспособности СССР***

и ответьте на вопрос: *Был ли готов СССР к лету 1941 года к войне с Германией?* (Аргументируйте свой ответ). Запишите вывод.

Меры по укреплению обороноспособности СССР	Просчеты военного и политического руководства СССР

Практическая работа №9.

«Причины и начало Второй мировой войны. Причины и начальный период Великой Отечественной войны».

Цель: сформировать знания и понятия об основных событиях и процессах начала Второй Мировой Войны, ее причинах, особенностях и закономерностях;
установить причинно-следственные связи событий начала Второй Мировой Войны, изучить хронологию событий. Сформировать знания и понятия об основных событиях и процессах начала Великой Отечественной Войны, причинах, особенностях и закономерностях этого этапа, установить причинно-следственные связи событий начала Великой Отечественной Войны, изучить

результаты противостояния, раскрыть причины неудач Красной армии в начале войны.

Задание 1. *Раскройте причины Второй мировой войны.*

_____

Задание 2. *Укажите государства, которые составили 3 «центра силы» накануне Второй мировой войной.*

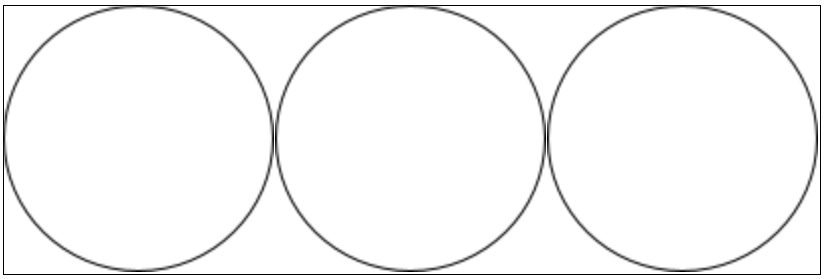

Задание 3. *Дайте определения понятиям:*

Антикоминтерновский пакт - _____
Аншлюс Австрии- _____
Антисемитизм - _____
Блицкриг - _____
Линия Мажино - _____
Мюнхенское соглашение - _____
Пакт Молотова-Риббентропа - _____
«Странная война» - _____

Задание 4. *Соотнесите дату и событие.*
А) 23 августа 1939 года
Б) 29 сентября 1938 года
В) 7 июля 1937 года
Г) 25 ноября 1936 года
Д) 1 сентября 1939 года

1. Подписание Мюнхенского соглашения
2. Подписание договоров о взаимопомощи между СССР, Францией и Чехословакией
3. Заключение «Антикоминтерновского пакта»
4. Начало вторжения Японии в Китай
5. Вторжение Германии в Польшу
6. Подписание Пакта Молотова-Риббентропа
7. Победа СССР на реке Халхин-Гол

А	Б	В	Г	Д

Задание 5. *Восстановите хронологическую последовательность событий.*

1) Ввод советских войск в Польшу
2) Начало воздушной битвы за Великобританию
3) Капитуляция Франции
4) Начало советско-финляндской войны
5) Вхождение прибалтийских республик в состав СССР.

Задание 6. *Прочтите отрывок из договора о воспоминаниях и укажите год его подписания.*

"Сталин заключил пакт с Германией для того, чтобы подтолкнуть Гитлера к нападению на Польшу, хорошо зная, что Англия и Франция выступят на ее стороне. После предположительной победы Германии над Польшей Россия, во-первых, вернет себе важные, потерянные в победней войне области; а во-вторых, будет спокойно глядеть, как Германия, воюя с западными державами, исчерпает свои силы, чтобы затем в подходящий момент бросить всю мощь Красной Армии на дальнейшую большевизацию Европы».
1) 1933 г. 2) 1937 г. 3) 1939 г. 4) 1941 г.

«Причины и начальный период Великой Отечественной войны».

Задание 7. *Подготовить ответы к вопросам семинара по следующему плану.*

- Причины Великой Отечественной войны.
- Планы сторон.
- Соотношение сил противников.
- Основные события начального периода войны.
- Причины неудач СССР в начале войны.

Вопросы для обсуждения:

1. Как Советский Союз укреплял свою обороноспособность накануне Великой Отечественной войны?
2. Каково было соотношение сил сторон накануне нападения Германии на СССР?

3. Какие мероприятия по организации отпору врагу были проведены в СССР в начальный период войны?
4. Назовите крупнейшие битвы первого периода войны.
5. Какое они имели значение?

Практическое занятие № 10.
«Курск-город воинской славы».

Цель: проанализировать события, которые привели к получению городом Курском этого звания.

1. Какие военачальники отличились на Курском направлении в период Великой Отечественной войны?
2.Какое значение имела битва под Прохоровкой?
3.Сформулируйте вывод о вкладе курян в общую победу в Великой Отечественной войне.

В начале октября 1941 г. события в полосах Юго-Западного и Брянского фронтов развивались неблагоприятно для Красной Армии. Генеральное наступление немецко-фашистских войск на Москву из района Глухова – Шостки началось ударом 2-й танковой группы генерала Г. Гудериана по левому флангу Брянского фронта. При 10-кратном превосходстве в танках и авиации и 5-кратном — в живой силе группа Гудериана смогла прорвать оборону советских войск в полосе 13-й армии. За два дня наступления противник пробил в обороне Брянского фронта 60-километровую брешь и продвинулся на 100 км. Стремительный прорыв немецко-фашистских войск к Орлу создал чрезвычайную угрозу для Курска. Взятие Курска позволило бы замкнуть 3-ю и 13-ю армии Брянского фронта во втором кольце окружения и лишило бы их возможности прорыва на восток.

7 октября 1941 г. положение войск Брянского фронта стало критическим. В районе Брянска — Карачева оказались окруженными более 27 дивизий и частей советских войск. После 9 дней боев в окружении костяк 13-й армии, понеся большие потери, в составе 10 тыс. бойцов прорвался из окружения на левый берег р. Свапы. 24–26 октября 1941 г. по приказу Ставки Верховного Главнокомандования начался отвод дивизий 13-й армии за Курск, в восточные районы Курской области на рубеж Верховье — Ливны — Тим.

В октябре 1941 г. организатором защиты города стал городской комитет обороны, созданный 23 сентября. Постановлением от 22 октября 1941 г. он сосредоточил всю полноту власти в прифронтовом городе. Оборона Курска проходила в два этапа. На первом этапе бои велись в течение нескольких дней

на подступах к городу, на втором — непосредственно в черте города. На близких подступах к городу были возведены оборонительные укрепления: противотанковые рвы, окопы, дзоты, проволочные ограждения, в самом городе построены баррикады, оборудованы огневые точки. После отхода 13-й армии оборона города по приказу командующего Брянским фронтом генерала Г.Ф. Захарова была возложена на 2-ю гвардейскую стрелковую дивизию полковника А.З. Акименко. Личный состав полков был измотан в боях под Глуховом и Рыльском. Дивизия насчитывала не более 800 бойцов, в ней имелось всего несколько орудий на 10-километровый фронт обороны. Ослабленная в предшествующих оборонительных боях 2-я гвардейская стрелковая дивизия получила пополнение 8 тыс. человек из числа местных жителей, в оперативное подчинение командования были переданы полки народного ополчения, истребительные батальоны, насчитывающие в своих рядах 5809 человек. Работниками Курского железнодорожного узла в эти дни были изготовлены и переданы армии два бронепоезда, один из которых принимал непосредственное участие в боях за Курск. К Курску же рвались лучшие силы 2-й немецкой полевой армии генерал-полковника М. фон Вейхса — 9-я танковая и 95-я пехотная дивизии 48-го моторизованного корпуса. В 1939–1940 гг. они первыми вступали на улицы Варшавы, в города Бельгии, Дании, Франции.

31 октября 1941 г. передовые немецкие части подошли к северным окраинам Курска в районе сел Овсянниково, Сапогово, Шуклинка. Город Курск оставлен противнику в ночь со 2 на 3 ноября 1941 года. Оборону города и прикрытие отходящей 13-й армии вели части 2-й гвардейской дивизии, вышедшей из окружения противника, и полки народного ополчения. Справа и слева частей Красной Армии не было. Курск был оставлен советскими войсками и частями народного ополчения к исходу дня 3 ноября 1941 г. В боях за город погибло более 700 бойцов 2-й гвардейской стрелковой дивизии и народных ополченцев. Сотни ополченцев погибли в концлагерях, созданных в первые дни оккупации города, где содержалось почти 15 тыс. человек. Оккупация города продолжалась 15 месяцев. Более 10 тыс. жителей были угнаны в Германию, около 3 тыс. расстреляны, свыше 10 тыс. умерли от голода и болезней. Были разрушены все государственные предприятия, жилые и административные здания, мосты, выведен из строя водопровод, нарушены транспортные магистрали. Но борьба с захватчиками продолжалась по всей Курской области. За время оккупации широкое распространение получили партизанское, диверсионное и подпольное движения. К моменту оставления г. Курска на оккупированной немцами территории было создано 32 партизанских отряда. При подготовке Курской битвы в ходе оборонительного сражения партизанские бригады и отряды нарушали работу тыла противника, его укрепления и коммуникации, затрудняли переброску войск в район боевых действий, а также отвлекали как можно больше сил с фронта.

После победы советских войск под Сталинградом **зимой 1943 г.** успешно

развивается наступление Красной Армии. Курская область вновь становится ареной боевых действий. В январе 1943 г. советское командование провело две крупные наступательные операции: Острогожско-Россошанскую и Воронежско-Касторненскую. После потери Воронежа (25 января 1943 г.) Курск приобрел для немцев большое значение в качестве транспортного узла. Вокруг города была создана мощная оборона, состоявшая из двух рубежей. Каждый из них включал в себя множество опорных пунктов с минометными, артиллерийскими и пулеметными позициями. Немцы считали Курск почти неприступным. В городе были сосредоточены две пехотные дивизии и части 4-й танковой дивизии. Внешний рубеж обороны занимали части шести дивизий, вышедшие из окружения у ст. Касторная. Командовал обороной города генерал-лейтенант Шнайдер, которому в случае удержания Курска был обещан чин генерал-фельдмаршала. Освобождение Курска было поручено 60-й армии Воронежского фронта под командованием генерал-майора И.Д. Черняховского и отдельным дивизиям 13-й армии Брянского фронта. Совершив марш от Воронежа и пройдя с боями 200 км за 12 дней, 6 февраля 1943 г. части 60-й армии подошли к внешнему оборонительному рубежу. В этот же день в 23:50 командующий 60-й армией отдал боевой приказ об уничтожении курской группировки противника.

7 февраля 1943 г. рано утром дивизии 60-й армии завязали бои по внешнему оборонительному рубежу немцев. Противник упорно сопротивлялся, используя оборонительные укрепления, но устоять перед мощным натиском советских войск все же не смог.Прорвав курский оборонительный обвод, войска к исходу дня вышли непосредственно к городу, а в ночь на 8 февраля ворвались в него. В ожесточенных уличных боях основная тяжесть пала на бойцов 322-й стрелковой дивизии (командир полковник С.Н. Перекальский, смертельно раненный в ходе боя), 121-й стрелковой дивизии (командир полковник М.А. Бушин) и 248-й отдельной стрелковой бригады (командир полковник И.А. Гусев). К вечеру 8 февраля 1943 г. областной центр был полностью освобожден.Партийные и государственные органы области, Курский городской комитет обороны, все население помогали частям Красной Армии продуктами, медикаментами, перевязочными средствами, пополняли их людьми, подтягивали к фронту ополченцев и истребительные батальоны. Всего за время проведения нашими войсками операции по освобождению Курска противник потерял убитыми и ранеными 8000 человек. Были разбиты 4-я танковая и 82-я пехотная дивизии, уничтожены остатки еще четырех пехотных дивизий, захвачены 250 орудий, 300 автомобилей, сотни тысяч снарядов и авиабомб. За освобождение Курска правительственными наградами были отмечены более 500 человек. За успешное проведение операции командующий 60-й армией генерал И.Д. Черняховский был награжден орденом Суворова 1-й степени. Командиру 322-й стрелковой дивизии С.Н. Перекальскому присвоено звание Героя Советского Союза посмертно. Его именем впоследствии были названы улица и площадь перед зданием Курского государственного медицинского университета.

После освобождения Курска советские войска продолжали теснить врага. **К концу марта 1943 г.**, когда завершилась зимняя наступательная кампания Советской Армии, почти вся территория Курской области была освобождена. На этом участке фронта образовался выступ, получивший название Курская дуга. Летом здесь развернулось одно из величайших сражений Великой Отечественной войны – Курская битва, не имевшая себе равных за всю историю Второй мировой войны. 50 дней шли упорные сражения на земле и в воздухе. В них принимали участие с обеих сторон более 4 млн человек, до 70 тыс. орудий и минометов, около 13 тыс. танков и самоходных орудий и до 12 тыс. боевых самолетов.

Подготовка к сражениям в районе Курского выступа и сама битва стали ярким воплощением лозунга «Фронт и тыл — едины», продемонстрировали тесную связь учреждений тыла Красной Армии с населением прифронтовой полосы. Усилиями войск и местного населения был выполнен колоссальный объем инженерных работ: оборудовано 8 оборонительных полос и рубежей глубиной до 300 км. Такой глубокоэшелонированной и очень эффективной обороны у Красной Армии не было ни до, ни после Курской битвы. Так, только одних траншей и ходов сообщений на Курском выступе было отрыто около 20 тыс. км, что равно половине длины экватора Земли. Все это было сделано для того, чтобы не допустить прорыва вражеских танков через оборонительные рубежи.

В апреле на строительстве оборонительных рубежей в полосе Центрального и Воронежского фронтов работало 105 тыс. курян, в июне — 300 тысяч. С особым старанием трудились куряне над сооружением укреплений на подступах к Курску. «Не допустить врага к родному городу» — таким был лозунг, брошенный строителями — трудящимися Курска. За короткий срок на подступах к городу было построено 130 артиллерийских сооружений, более 900 дзотов, 46 земляных валов. Внутри города все здания были превращены в опорные пункты, улицы перекрыты баррикадами. Рабочие и инженеры ремонтно-механического завода накануне и в ходе битвы отремонтировали более 300 танков. Была создана бригада, выезжавшая на фронт для ремонта танков в полевых условиях. Куряне проявили большую заботу о раненых воинах. Собственными силами оборудовали 13 госпиталей, обеспечили их врачами, медсестрами. Курский фармацевтический завод, частично восстановленный, с мая 1943 г. выпускал медикаменты для госпиталей. Многие куряне стали донорами. В дни битвы Курская городская станция переливания крови заготовила и отправила госпиталям 1179 л крови. Героически трудился коллектив Курского железнодорожного узла. Работая в трудных условиях, нередко под огнем вражеской авиации, он обеспечил бесперебойную доставку грузов на фронт. В мае – июле 1943 г. коллектив станции Курск трижды награждался Красным Знаменем Государственного Комитета Обороны. Настоящим трудовым подвигом курян стало сооружение железной дороги Старый Оскол — Ржава протяженностью 95 км для нужд Воронежского фронта.

Построена дорога была за 32 дня — на месяц раньше срока, запланированного Государственным Комитетом Обороны.

Битва на Курской дуге, которую еще называют Огненной, началась утром **5 июля 1943 г.** На северном фасе против соединений группы немецких армий «Центр» вели бои войска Центрального фронта под командованием генерала армии К.К. Рокоссовского, на южном фасе против группы армий «Юг» — войска Воронежского фронта под командованием генерала армии Н.Ф. Ватутина. На северном фасе противник за 7 дней боев (5–11 июля) продвинулся всего на 10–12 км. Особенно ожесточенные бои шли на Ольховатском и Поныровском направлениях. На южном фасе немецкие войска вначале нанесли главный удар на Обоянь, но, не добившись успеха, приняли решение прорвать нашу оборону в направлении на Прохоровку, чтобы, обойдя Обоянь с востока, прорваться к Курску.

12 июля 1943 г. под Прохоровкой состоялось крупнейшее танковое сражение Второй мировой войны, в котором участвовало 1200 советских и немецких танков и самоходных орудий. Противник, потеряв 400 танков и самоходок, не сумел прорваться к Курску, а 16 июля начал отвод своих войск с захваченных позиций. Вклад курян в победу в Курской битве выразился и в том, что они храбро сражались на фронтах против немецких оккупантов. Среди 180 воинов, удостоенных звания Героя Советского Союза за подвиги в Курской битве, 8 уроженцев Курской области.За мужество и стойкость, проявленные трудящимися Курской области при защите Родины в годы Великой Отечественной войны, и достигнутые успехи в восстановлении и развитии народного хозяйства Курская область в 1968 г. была награждена орденом Ленина, а город Курск — орденом Отечественной войны 1-й степени.

Указом Президента РФ от 27 апреля 2007 г. за мужество, стойкость и героизм, проявленные защитниками города в борьбе за свободу и независимость Отечества, Курску присвоено почетное звание Российской Федерации «Город воинской славы».

Практическое занятие № 11.
«Сравнительный анализ и роль спецпропаганды в годы Великой Отечественной войны на примере плакатов и листовок СССР и Германии».

«Что же такое **пропаганда и агитация**?», а также «В чем заключены конкретные отличия этих терминов?».

С точки зрения Быкова В.В., **агитация** – «это целенаправленное воздействие на людей с целью изменения их поведенческих норм, по средству личного выступления человека перед публикой, навязывая

свою точку зрения насчет чего-либо, распространения агитационных плакатов и лозунгов [1] . Апропаганда в свою очередь - это популяризация и распространение политических, философских, религиозных, научных, художественных или иных идей в обществе, которая используется для формирования у масс определенного мировоззрения, управления их сознанием путём искажения информации и навязывания однобоких, субъективных, а порой откровенно лживых суждений с помощью средств массовой информации или каким-либо иным способом массового воздействия. Слово «**пропаганда**» в переводе с латыни означает «учение, подлежащее распространению». Это слово имеет религиозные корни, ведь первые примеры пропаганды как раз и относились к распространению вероучений и религиозных догм.

Таким образом, можем сделать вывод, что это тесно связанные между собой термины, которые являются звеньями одного процесса – реклама определенного типа мышления,но пропаганда все же преследует более глубокие цели: изменение сознания человека.

Теперь же конкретнее рассмотрим роль и методы агитации во время Великой Отечественной Войны. В течение всей войны, от начала до конца, прослеживается постоянно возрастающая роль агитационно-оформительского искусства, которые требовали поиска научно-обоснованных методов организации и руководства этой работы. Только такие методы, как соединенные с высоким профессиональным мастерством, могли дать желаемый результат. Ведь как отмечалось в постановлении ЦК КПСС «Одальнейшем улучшении идеологической, политико-воспитательной работы», то есть было необходимо более активно использовать средства наглядной агитации, соблюдая при этом меру и проявляя художественный вкус.

На самом деле, роль агитации имела не меньшую важность, по сравнению с боевой подготовкой воинов, ведь не зря советскую пропаганду во время ВОВ называли «третьим фронтом». В СССР начала возрастать востребованность профессиональных деятелей культуры: художников, режиссеров, актеров, писателей и т.д. Во время II Мировой Войны накал пропагандистской войны стал так силен, что некоторые наиболее яркие их бойцы пропагандистского фронта даже попали в разряд личных врагов фашистской Германии. Наиболее яркие персонажи объявлялись национальными врагами, например, тот же карикатурист Борис Ефимов за свои едкие, довольно остроумные карикатуры на Гитлера и его окружение считался врагом Германии. То же было и с Ю.Б.Левитаном. Немцы угрожали взять Москву и повесить Левитана, и уже, примерно, с июля 1941 ЮрийБорисович находился в Свердловске и вести радиопередачи, на какое-то время стало невозможно. Это связано с тем, что его пытались уберечь, так как в

битве нашей и нацисткой пропаганд и у нас, и у них были свои генералы и маршалы. Если на фронте, в реальном сражение, гиб обычный строевой генерал – это было ужасно, но поправимо, заменить же генерала идеологического фронта оказывалось нереально, все они были “товаром, без преувеличения, штучным”. И к тому же ценнейшим, ведь проигрыш в пропагандисткой войне автоматически означал такой же результат и во всей Великой Отечественной Войне в целом. В первую очередь главный фокус делался на молодежи, которую воспитывали в духе патриотизма, приучали к мысли о скорой и однозначной победоносной войне. В школах, детям с раннего возраста преподавали предмет: «Военное дело», тем самым заинтересовывая младшее поколение. В годы войны возрос престиж сдачи нормы ГТО и иметь соответствующий значки: «Ворошиловский всадник» и “Ворошиловский стрелок” было делом чести. По личному указанию И.В.Сталина, была дана команда о съемке легких развлекательных фильмов, которые должны были разрядить обстановку в стране, и первыми были фильмы, снятые Григорием Александровым, “Веселые ребята” и “Волга.Волга”, а Иван Пыльев в 1941 году снял “Свинарка и пастух”. Понятно, что эти фильмы не отражали настоящую картину событий, но служили хорошим отвлекающим маневром того, что происходило в стране на самом деле.

На основе этого мы можем справедливо заявить, что война – это уже не просто вооруженное противоборство сражающихся сторон, так как помимо физического уничтожения вражеской армии, возросло стремление повлиять на противника средствами пропаганды, дезинформации и запугиваниями, то есть прибегнуть к психологическому воздействию на людей. То есть *агитационное воздействие имело цель* - оказать и деморализующее воздействие, направленное на ослабление психики человека, обострения его чувства самосохранения с целью снижения морально-боевых качеств вплоть до отказа от участия в боевых действиях, а также на формирование положительныхустановок у противника по отношению к сдаче в плен как единственно разумному и безопасному выходу из сложившейся обстановки.

Рассуждая, мы пришли к выводу, что агитация в целом имела большое значение в СССР.

Характер пропаганды СССР и Германии на примере агитационных плакатов.

Первоначально необходимо обратиться к понятию термина агитационный плакат и понять его структуру.

Агитационный плакат – это броское, как правило, крупноформатное изображение с небольшим текстом, направленным на призыв к чему-либо, а также являлся вторым по силе и количеству методом пропаганды

у обеих сторон. Назначение политического агитационного плаката – призывать и убеждать, а потому он должен быть предельно ясным и ярким. Плакаты должны останавливать внимание человека и мгновенно внушать ему ту или иную мысль по средствам художественного образа, как бы захватывать его врасплох. Для этого всего плакат обязан иметь специфические черты. Ту или иную мысль плакат должен подать комплексно и сконцентрировано. Ведь стоит понимать, что в фильме могут быть сотни страниц, в фильме тысячи кадров, а плакат – это всего один лист, либо это могут быть несколько листов, скрепленных в одно целое, который буквально в мгновение должен убедительно сказать зрителю свою главную идею.

Исходя из этого, плакату свойственны активность формы, предельная эмоциональность, лаконичность, заостренность образа. Стоит отметить, что в плакат нельзя механически взять и перенести приемы живописи. Плакат требует применения своих условных приемов – крайнего обобщения рисунка, подчеркивания отдельных деталей или, наоборот, пренебрежения ими. В плакате допустимо совмещения в одном изображении различных масштабов или действий, происходящих в разное время. Здесь используют метафоричность, яркую символику, неожиданные ракурсы, ненатуральные цвета в изображении предметов и еще большое количество всевозможных тонкостей и особенностей. Также хотел бы заметить, что именно этот вид изобразительного искусства в наиболее полной мере выражает специфику наглядной агитации, её актуальность, острую, открытую политическую направленность, яркую призывность.

Теперь мы можем сравнить Советский и Фашистский агитационный плакат. Предлагаем начать с советской стороны, где он приобрел наибольшее внимание, ведь даже существует понятие «знаменитые советские плакаты». Сразу после начала войны деятельность русских художников – пропагандистов сильно активизировалась. Уже в конце июня 1941 года был выпущен знаменитый плакат времён Великой Отечественной войны «Родина-мать зовёт!», созданный художником Ираклием Тоидзе. Также хорошо известен творческий коллектив Кукрыниксы – коллектив советских художников-графиков и живописцев. Ими было разработано более 100 разных плакатов, которые быстро становились известными, благодаря своей простоте, доступности и эмоциональности. Самые яркие плакаты здесь – «Остановим убийц наших детей!», «Фашистский плен: ужас, смерть, пытки!», «Я жду тебя, воин-освободитель». Многие художники занимались созданием плакатов, так как это мощный инструмент воздействия и пропаганды. Все плакаты были ориентированы либо на возвышение Красной Армии, советского человека и союзных войск, либо должна была изобличать немецкие войска, вскрывать внутренние

противоречия Германии, демонстрировать бесчеловечность ее нападений, слабость позиций, неуверенность германского руководства, нечестивость их планов. Сформированный советской пропагандой образ врага в лице Германии, явился важным фактором ведения войны. Враги в пропагандистских материалах предстают то жалкими и беспомощными, то бесчеловечными монстрами. Это было связано с необходимостью одновременно подавить в своих солдатах страх по отношению к врагу, вселить в них решительность, сделать так, чтобы немецкий солдат не воспринимался как человек, и в него было легче стрелять.

Огромную роль в период Великой Отечественной войны сыграла и старая, испытанная в огне гражданской войны форма трафаретного плаката – “Окно”.

Этот самый оперативный вид политического плаката получил широкое распространение и пользовался большой популярностью. Причиной этого был прежде всего быстрота отклика на каждое событие и, во-вторых, возможность изготовления ручным способом. Во многих городах, где не было технической возможности печатать красочные плакаты в типографии, “Окна ТАСС” играли особенно важную роль.

Значение “Окон ТАСС”, целой обширной и своеобразной отрасли агитационного искусства, отражающей шаг за шагом главные события Великой Отечественной войны, играющей вместе с печатным плакатом огромную роль в деле поднятия морального боевого духа фронта и тыла, было очень велико. Не говоря уже о широком распространении “Агитокон” по всей стране, “Окна ТАСС” регулярно переправлялись через линию фронта в глубокий немецкий тыл. С опасностью для жизни переправлялись через линию фронта в глубокий немецкий тыл. Но больше всего запоминались сатирические листы, пронизанные едким юмором, вызывающие беспощадный смех над врагом, усиливающие уверенность в моральном превосходстве над ним и неизбежной победе.

Мощное оружие коммунистической агитации, советский политический плакат именно в тяжелые годы Великой Отечественной войны достиг замечательных художественных высот, встал по глубине своей идейности и мастерству в ряд с другими видами советского изобразительного искусства и приобрел даже преимущества благодаря своей оперативности и широте тематического охвата жизни.

Если рассмотреть всю плакатную продукцию военных лет в целом, то можно заметить, что она подразделяется на две основные группы, в зависимости от отношения художника к изображаемому явлению, в зависимости от того, руководит ли художником пафос утверждения или пафосотрицания.

Героический пафос народной освободительной войны и пафос ненависти к захватчикам – вот основные эмоции всего советского

искусства периода Великой Отечественной войны, определявшие собой характер большинства плакатов и позволяющие разделить их на две большие группы – плакат героический и плакат сатирический.

Героический плакат Великой Отечественной войны наиболее многочислен. Именно здесь нашел свое отражение массовой героизм советского народа на фронте и в тылу, его неслыханные страдания в фашистской неволе, советский патриотизм и гуманизм Советской Армии.

Германский плакат в основном агитировал население захваченных территорий быть послушным оккупационной администрации, призывал выполнять все ее приказы. Становление Германии Третьего Рейха и рост членов национал-социалистической рабочей партии Германии (НСДРП) происходило при емком и психологическом воздействии на немцев агитационных плакатов Третьего Рейха. Весь путь Германии Третьего Рейха отображается в агитационных, склоняющих к тому или другому действию, убеждающих плакатов. Для привлечения человеческих ресурсов к осуществлению своих грандиозных планов, нацисты широко применяли агитационные плакаты, что дало ощутимые результаты поддержки населением Германии. Большую известность приобрели плакаты на тему крестьянского труда. Например, плакат «Приезжай в Германию помогать по хозяйству!» рисовал довольную, сытую жизнь русской или украинской крестьянки, подлежащей угону на принудительные работы в немецкой семье. Плакат «Наконец, и вы воспользуетесь плодами своих трудов!» проводил контраст между грядущей жизнью под властью немцев и
«колхозным рабством». Большой массив плакатов был посвящен разъяснению

«вреда», который приносят мирным жителям партизаны, содержавших призывы доносить на них и уничтожить их своими руками. Ненависть к соседям воспитывали антисемитские плакаты, представлявшие евреев как
«кровопийц». Людей убеждали в том, что мощь германской промышленности и вооруженных сил будет только расти, а потому необходимо покориться. Не зря над агитационной плакатной продукцией трудились лучшие художники плакатисты и идеологические работники Третьего Рейха.

Рядовое население нацистской Германии свято верило в непогрешимость их лидеров и правильность всех шагов, даже если они шагали по трупам целых народов. Разумеется, не обходилось и без напоминания о репрессиях 30-х гг., расстрелах, проводившихся НКВД в конкретных областях, что действительно могло найти желаемый отклик. Впрочем, стереотипные обращения вроде призывов: «На врага! Против Сталина, жидов и НКВД» действовали далеко нена всех. Но несмотря на всю милитаризированность

Третьего Рейха, агитация в нем велась и по мирным направлениям. Например, агитационный пропагандистский плакат “Адольф Гитлер, марш немецкой молодежи” создан в 1939 году к съезду национал- социалистской рабочей партии Германии NSDAP в Нюрнберге. Изображение плаката занимает три четверти его площади сверху. На изображении помещена надпись в три строки "Adolf Hitler Marsch". Внизу плаката на голубом фоне помещена надпись "der Deutschen Jugend". На плакате изображена колона юношей с рюкзаками и свернутыми флагами, идущая по карте Германии к направлению на Нюрнберг, который обозначен орлом, сидящим на дубовом венке со свастикой. Плакат призван привлечь молодежь к нацистскому движению и празднованию Дня партии. Такое общенациональное одобрение идеологии нацизма в Германии - результат отличной работы агитационно-пропагандистской службы Третьего Рейха и агитационных плакатов в частности.

Характер пропаганды СССР и Германии на примере листовок

Дадим определение слову агитационная листовка и рассмотрим ее структуру. Листовка – небольшая брошюра или печатный листок, агитационно-политического или информационного содержания с текстом и иногда с иллюстрациями.

Листовкам в военное время уделялось огромное внимание, их печатали ежедневно тиражами до нескольких миллионов, например, в Германии первоначально листовки изготавливались централизованно в тылу, однако по мере продвижения германских войск в глубь советской территории их производство было налажено непосредственно в войсках, а также на трофейных советских типографиях. Листовки было удобно разбрасывать с самолетов над позициями противника, а диверсантам — переносить на себе за линию фронта. Характерная особенность «окопных» листовок: практически все они служили одновременно пропуском для добровольного перехода бойцов и командиров Красной Армии на сторону германских войск. Текст пропуска на русском и немецком языках особо очерчивали в листовке.

Листовки были призваны переубедить солдата бороться за свою страну, сагитировать его перейти на сторону врага и распространить слухи о многочисленных победах врага, убедить в бессмысленности дальнейшей борьбы. Например, ниже приведен текст одной из германских листовок: «Мы знаем, что ты насильно призван! Мы знаем, что ты недостаточно обучен! Мы знаем, что ты не обмундирован! Мы знаем, что тебя плохо кормят! Ты знаешь,что у нас ты будешь жить беззаботно, у нас будешь иметь работу и хлеб, у нас ты не будешь репрессирован, у нас по воскресеньям ты будешь свободен и сможешь побывать в церкви! Ты знаешь, что тебе под покровительством немцев жилось гораздо лучше, чем тебе живется теперь в Красной Армии! Не бойся, что ты еще не обмундирован, но уже имеешь оружие в руках! Не бойся,мы тебя не тронем! Воспользуйся пропуском и переходи к нам! У нас тебе обеспечено культурное обращение и хорошие

условия жизни! Ты сможешь остаться на Родине, если ты не предпочтешь по собственному желанию, стать на работу в другом месте. Ты, наверно, останешься в живых под Германским покровительством!».

Советские листовки стремились привести немецких солдат к представлению о бесперспективности войны в России. Для этого использовались исторические примеры и аналогии. Наиболее распространенной было сравнение амбиций Гитлера и Наполеона, победы русских над немцами на Чудском озере в 1242 г., в Семилетнюю войну 1756–1763 гг. Сильное впечатление производил фотомонтаж с портретом канцлера Отто фон Бисмарка, указующего перстом на Гитлера и говорящего: «Этот человек ведет Германию навстречу катастрофе!». В тексте листовки приводились цитаты из Бисмарка, военных теоретиков и стратегов К. Клаузевица, Г. фон Мольтке о том, насколько опасно воевать с Россией. Однако наибольший эффект призывы сдаваться в плен приобрели после окружения армии Ф. Паулюса под Сталинградом в конце 1942 г. Вот что говорилось в одной из брошюр из серии «В помощь пропагандисту»: «Немецкому солдату обещали, посылая его на Восток, на войну против Красной Армии, легкую победу, беспечную жизнь, - получил же он, если не смерть или увечье на всю жизнь, то тягчайшее испытание…на Востоке немцы получили землю лишь в виде могил; славян – но не как рабов, а как истребителей гитлеровцев; хлеб и другие богатства – как недостижимую, нереальную мечту»[6].

Излюбленным методом советской военной пропаганды было размещение цитат из писем и дневников убитых или захваченных в плен немецких солдати офицеров. Так, дневник убитого унтер-офицера по фамилии Платцер от 16 января 1942 г. сообщал: «Спасайся, кто может! Разбитая, смешавшаяся армия отступает. Люди растеряны. Потери огромны. Так, видимо, отступал со своей армией Наполеон. Днем и ночью заседают полевые суды. Целыми пачками отводят солдат с обмороженными конечностями…». Отмечалось, причем со ссылками на швейцарскую прессу, постепенное отрезвление немецкого солдата: «…от него не услышишь более прогитлеровских тирад, в его словаре нет более ни «большевистской чумы», ни «красных чудовищ», а просто лишь «русские» и «большевики». Конечно, особенной удачей было найти впереписке и дневниках немцев сатиру или негодование на Гитлера и всюнацистскую верхушку, как, например, вот это стихотворение: «Мы от вошек- крошек бесимся, нет на свете нас вшивей. Мы за милую родину чешемся и в честь фюрера ловим вшей».

В некоторых листовках содержались фотографии (не всегда оригинальные, часто они были подвергнуты сильной обработке), чтобы выставить власть в плохом свете, доказать свою правоту и снизить боевой дух солдат противника.Так, например, немцами распространялись фотографии взятых в плен советских военачальников, сыновей высокопоставленных чиновников (так, например, широко распространялись фотографии, на которых был снят сын Сталина Яков Джугашвили в немецком плену), а также невероятно хорошей жизни беженцев в концлагерях. Советская пропаганда аналогично делала фотомонтажи, создавая образы Гитлера и других нацистских вождей,

развлекающихся в свое удовольствие, в то время как простые немцы гибнут нафронте или работают на заводах.

Обратим внимание на пример советской листовки из директивы СНК 29 июня 1941г под названием:

“Партийным и советским организациям прифронтовыхобластей”

Вероломное нападение фашистской Германии на Советской Союз продолжается. Целью этого нападения является уничтожение советского строя, захват советских земель, порабощение народов Советского Союза, ограбление нашей страны, захват нашего хлеба, нефти, восстановление власти помещиков и капиталистов…

В силу навязанной нам войны наша страна вступила в смертельную схватку со своим опасным и коварным врагом – немецким фашизмом. Наши войска героически сражаются с врагом, вооруженным до зубов танками, авиацией. Красная Армия, преодолевая многочисленные трудности, самоотверженно бьется за каждую пядь советской земли.

Совнарком СССР и ЦК ВКП обязывают все партийные, советские, профсоюзные и комсомольские организации покончить с благодушием и беспечностью и мобилизовать все наши организации и все силы народа для разгрома врага, для беспощадной расправы с ордами напавшего германского фашизма.

В нацистской Германии существовала мощная пропагандистская машина, которая с началом войны была направлена по новому курсу. И хотя в обеих странах идеология являлась стержнем политического режима, этим сходство и ограничивалось.

Характер войны и её цели предопределили принципиальное отличие в содержательных аспектах спецпропаганды по обе стороны линии фронта. Оправдание агрессии столкнулось с разоблачением её преступного характера, тезис о превосходстве германской военной машины – со ставкой на патриотизм защитников своей земли.

Успех пропаганды в листовках во многом определялся знанием адресата, учётом особенностей его менталитета, морального настроя и психического состояния. При подготовке агитационных материалов листовок использовались данные разведки, трофейные письма и боевые документы,протоколы допросов пленных. В задачи спецпропаганды входила работа с гражданским населением страны-противника на оккупированной территории.

Подводя итог, отметим, что листовки и плакаты обладали рядом характерных особенностей, которые были обусловлены ключевыми направлениями немецкой пропаганды на захваченных территориях. Особенностью антисоветской пропаганды в этих изданиях была агитация против большевиков и стремление внушить населению мысль о непримиримых противоречиях между СССР и союзниками, о скором разрыве антигитлеровской коалиции.

Исходя из проведенного анализа печати, можно сделать вывод, что германское командование видело приоритет пропагандистских функций

листовок и брошюр над информационными. Широкомасштабное применение немецко-фашистскими захватчиками таких средств печатной пропаганды, как листовки, плакаты и брошюры, практически явилось своеобразной информационной интервенцией, которой нацисты хотели закрепить интервенцию военную. Однако германские оккупационные службы, столкнувшись с активным противодействием советского Сопротивления, в конечном счете не смогли до конца реализовать ни одну свою акцию.

Таблица-вывод:

<table>
<tr><td colspan="3">общее:</td></tr>
<tr><td colspan="2">· Обращение к массам;
· контроль информации и искусства как поддержка идеологии пролетариата и мифа о достоинствах социализма;
· использование символики (красное знамя, серп и молот);
· герои плакатов– пролетариат и вожди: простые советские люди (рабочий-солдат, колхозница-мать, Сталин и руководители партии);
· тексты– патриотического содержания в связи с рисунком (как иллюстрация);
· образ врага в виде аллегории</td><td>· Обращение к массам;
· контроль информации и искусства для формирования унифицированного мышления;
· использование символов (орлакак Родины, свастики);
· герои плакатов– солдаты (герои),вождь (Гитлер с надчеловечным характером),женщины и дети (как усиление образа солдата).
· тексты–сила в вооружении,прославление нации;
· образ врага– аллегоричен</td></tr>
<tr><td colspan="3">отличительные особенности:</td></tr>
<tr><td>стилистика</td><td>схематичность,условность, графичность. Позднее –реалистичность, живописность</td><td>реалистичность, графичность,правильная анатомия человека</td></tr>
<tr><td>композиционно ерешение</td><td>динамичность композиции и образов</td><td>статичность и реже – динамика</td></tr>
<tr><td>цветова я палитра</td><td>лаконичный (красно-черно-белый). При изображении врага –</td><td>преимущественно коричневый,черный, темно-синий, красный при изображении врага</td></tr>
<tr><td></td><td>черный. Обогащение цветовойпалитры - с приближением Победы</td><td></td></tr>
</table>

сюжет	собирательный (солдат-герой, Родина- мать, женщина)	Идеалогизированный (мифический, рыцарский,готический этнос)
образ врага	сатирико-карикатурный	подчеркнуто не арийские черты лица, аллегоричность
Воздействие на армию	Советские листовки стремились привести немецких солдат к представлению о бесперспективнос тивойны в России.	Были призваны переубедитьсолдата бороться за свою страну.

Практическая работа №12.

«Анализ основных этапов военных действий Великой Отечественной войны и роль СССР в победе над фашизмом».

Цель: дать характеристику этапам Великой Отечественной войны, определить вклад СССР в победе над фашистской Германией.

Задание 1. *Заполните таблицу.*

Этапы			
Хронологические рамки			
Военные операции			
Краткая характеристика			

Задание 2. *Соотнесите военные операции с их названиями:*

А) наступательная военная операция по освобождение Белоруссии от немецких оккупантов.
Б) советская операция под Сталинградом
В) немецкая наступательная операция по захвату Москвы
Г) наступательная немецкая военная операция в районе Курска.
Д) секретная германская операция по захвату территории СССР.

1) Уран,
2) Барбаросса

3) Багратион
4) Цитадель
5) Тайфун

Задание 3. *О ком идет речь в данной характеристике?*
А) Родился в Калужской губернии в крестьянской семье. Участник Первой мировой войны, заслужил два Георгиевских креста и звание унтер-офицера. После октября 1917 г. вступил в Красную Армию. Специального военного образования не получил. Как военачальник он сформировался под влиянием М. Н. Тухачевского и И. П. Уборевича. В 1939 г. командовал армейской группировкой советских войск, разгромивших японцев в районе реки Халхин-Гол. В годы Великой Отечественной войны непосредственно участвовал в разработке и осуществлении стратегических планов ВГТК, в подготовке и проведении многих стратегических операций. Решительный и жестокий, он, по словам американского исследователя М. Найдена, нанес немцам больше потерь, чем любой другой военачальник или группа их во Второй мировой войне. В каждой битве он командовал более чем миллионом людей и принял капитуляцию фашисткой Германии. Четырежды герой Советского Союза, кавалер двух орденов «Победа». Принимал Парад Победы в Москве.
После войны неоднократно подвергался опале (1946—1953 гг., 1957—1965 гг.), обвинялся в бонапартизме. В 1955—1957 гг. — министр обороны. Автор мемуаров «Воспоминания и размышления».

Ответ:

Б) Сын железнодорожного машиниста, поляка по национальности, и русской учительницы. Участник Первой мировой войны, заслужил четыре Георгиевских креста. С декабря 1917 г. — в Красной Армии, дважды был награжден орденом Красного Знамени. В 1937—1940 гг. находился под следствием в НКВД, был освобожден в связи с прекращением дела. Войска под его командованием успешно действовали в Смоленском сражении, в Московской, Сталинградской и Курской битвах, в Белорусской, Восточно-Прусской и Берлинской стратегических операциях. Сильный, волевой и одновременно сдержанный, он создавал вокруг себя атмосферу взаимоуважения. Он был одним из тех, кто неудержим в наступлении. Маршал авиации А. Е. Голованов так оценивал его полководческий дар: «Блестящие операции по разгрому и ликвидации армии, оборона, организованная на Курской дуге с последующим разгромом наступающих войск противника, боевые действия руководимых им войск в Белорусской операции... создали ему мировую известность». Именно ему принадлежит необычное для того времени решение: в ходе наступления Красной Армии в Белоруссии нанести одновременно два главных удара, чтобы противник не смог определить, на каком направлении должен развиваться успех. Несмотря на категорические возражения Генштаба и Сталина, ему удалось убедить своих оппонентов в правильности своего мнения и блистательно выиграть сражение, разгромив основные силы армий «Центр». Маршал СССР, дважды герой Советского Союза. В 1945 г. ему выпала честь

командовать Парадом Победы в Москве.

Ответ:

Задание 4. *Прочтите отрывок из воспоминаний и укажите сражение, о котором идёт речь:*

А) Отрывок из воспоминания маршала К.К. Рокоссовского.

"В кольце...оказалось 22 дивизии...Фашистское командование обрекло на гибель сотни тысяч своих солдат. Несколько месяцев оно заставляло их сражаться без всякой надежды на спасение. По существу, эти люди по воле гитлеровской клики был обречены на полное уничтожение...Среди пленных оказалось 24 генерала во главе с фельдмаршалом Паулюсом. Вчерашние враги стояли перед нами безоружные, подавленные..."

Ответ:

Б) Фрагмент из воспоминаний главного маршала бронетанковых войск П.А. Ротмистрова.

"С первых же минут сражения две мощные лавины танков в глубоком построении, поднимая тучи пыли и дыма, двинулись навстречу друг другу... Сражение длилось до позднего вечера. Сцепившись в один гигантский клубок танки уже не могли разойтись. Лобовые атаки сопровождались таранными ударами в борт, огневыми поединками пушек и пулеметов. Земля стонала от разрыва снарядов и стального грохота. Кругом горели танки и самоходные орудия. Это было страшное, беспримерное танковое сражение. "

Ответ:

Задание 5. *Прочтите отрывок из воспоминаний и укажите год, к которому относятся описанные события Великой Отечественной войны.*

А) «Обстановка того времени оставалась для нашей страны весьма трудной. Под пятой фашистских оккупантов находились Прибалтика и Белоруссия, Украина и Молдавия, западные и южные области Российской Федерации. Враг продолжал блокаду Ленинграда, держал крупные силы войск неподалеку от Москвы. Накопленные с большим напряжением стратегические резервы были израсходованы в боях под Москвой. Несмотря на то что усилиями партии, всего советского народа к лету были достигнуты немалые результаты в развитии народного хозяйства, оно пока что обеспечивало армию лишь минимально необходимыми средствами для организации отпора вражеским полчищам. Обстановку усугубил, как уже говорилось ранее, неудачный для наших войск исход боевых действий под Ленинградом, Харьковом и в Крыму».

Ответ:

Б) «В воздух взметнулись тысячи разноцветных ракет. По этому сигналу вспыхнули 140 прожекторов, расположенных через каждые 200 метров. Более 100 миллиардов свечей освещали поле боя, ослепляя противника и выхватывая из темноты объекты атаки для наших танков и пехоты. Это была картина огромной впечатляющей силы...Гитлеровские войска были буквально потоплены в сплошном море огня и металла. Сплошная стена пыли и дыма висела в воздухе, и местами даже мощные лучи зенитных прожекторов не могли ее пробить. Наша авиация шла над полем боя волнами... Однако противник, придя в себя, начал оказывать противодействие со стороны Зееловских высот своей артиллерией, минометами... появилась группа бомбардировщиков... И чем ближе подходили наши войска к Зееловским высотам, тем сильнее нарастало сопротивление врага... 20 апреля, на пятый день операции, дальнобойная артиллерия открыла огонь... Начался исторический штурм...»

Ответ:

Задание 6. *О каком явлении военного времени говорится в тексте:*

А) «В начале войны вследствие отступления Красной Армии пришлось решать задачу огромной сложности... В то время, когда на транспорт легла тяжесть воинских перевозок, предстояло одновременно переместить в глубокий тыл за тысячи километров промышленное оборудование, сырье, различные материальные и культурные ценности, население».

Ответ:

Б) Один из видов борьбы народных масс за свободу своей Родины, которая ведется на территории, занятой противником; в борьбе участвуют местное население, части регулярных войск, действующие в тылу врага. Проявляется в различных формах: вооруженной борьбе, саботаже, диверсиях, разведке, разоблачениях действий противника, пропаганде и агитации.

Ответ:

Задание 7. *Подготовить ответы к вопросам семинара.*

- Каково историческое значение битвы за Москву?
- Почему Сталинградскую битву считают важнейшим событием Второй мировой войны?
- В чем состояли цели антигитлеровской коалиции?
- Что такое коренной перелом во Второй мировой войны?

- Когда он был совершен?
- Какова роль СССР в победе над фашистской Германией?
- Какую роль сыграл СССР в победе над Японией?

- Великая Отечественная война в кинематографе, искусстве и т.д
- Духовный потенциал победы.
- «Все для фронта, все для победы».

РГХПУ им. С.Г. Строганова
1825

Министерство науки и высшего образования Российской Федерации
Федеральное государственное бюджетное образовательное учреждение высшего образования
«Российский государственный художественно-промышленный
университет им. С.Г. Строганова»

РАССМОТРЕНО

На заседании Ученого совета РГХПУ
им. С.Г. Строганова
14 мая 2025 протокол №8

УТВЕРЖДАЮ

Проректор по учебной работе и
стратегическому развитию образовательной
деятельности
В.В. Слепухин
2025 г.

Методические рекомендации
по выполнению практических работ к учебной дисциплине

ОУД.04 Обществознание

Программа подготовки специалистов среднего звена
Специальность 55.02.02 Анимация и анимационное кино (по видам)

Квалификация:

Специалист по анимации и
анимационному кино

Форма подготовки:
очная

Москва 2025

ПОЯСНИТЕЛЬНАЯ ЗАПИСКА

Методические рекомендации предназначены в качестве методического пособия при проведении практических работ по дисциплине ОУД.04 Обществознание для специальности 55.02.02 Анимация и анимационное кино (по видам) ФГОС СПО утверждён приказом Минобрнауки России от 12» декабря 2022 г. № 1098.

Практическая работа является неотъемлемым этапом изучения учебной дисциплины. Цель рекомендации — помочь обучающимся систематизировать знания, включить критическое мышление, научиться анализировать социальные явления и применять полученные знания на практике.

Рекомендации охватывают основные темы курса «Обществознание» и включают задания для практической работы, а также тестовые задания по каждой теме. Все материалы основаны на официальных источниках: учебниках, утвержденных Министерством просвещения РФ, Конституции Российской Федерации, кодексах РФ, а также научных и методических публикациях, прошедших экспертную оценку.

Выполнение обучающимися практической работы проводиться с целью:

- систематизации и закрепления полученных теоретических знаний и практических умений студентов;
- формирования практических общеучебных умений и навыков;

Практические работы по дисциплине «Обществознание» – это планируемая учебная работа обучающихся, выполняемая по заданиям и при методическом руководстве преподавателя.
Выполнение практических работ по учебной дисциплине «Обществознание» обеспечивает достижение обучающимися следующих результатов:
Личностных:
Критическое мышление и способность анализировать социально-экономические и политические явления и процессы в обществе.
Умение взаимодействовать в коллективе, мобилизовать ресурсы и достигать целей совместно с другими людьми.
Развитие навыков самоорганизации, самостоятельного поиска информации, формулирования собственной позиции по социально-экономическим и политическим вопросам.
Способность к обобщению и анализу фактов, к применению логических закономерностей в процессе понимания мира вокруг себя.
Готовность к конструктивному диалогу, к спокойной дискуссии и различию точек зрения.
Воспитание ценностных ориентиров, уважения к правам и свободам других людей, развитие социальной ответственности и активной гражданской позиции.
Развитие культуры общения и способности к сотрудничеству в различных социальных и культурных контекстах.
Метапредметных:
Критическое мышление - умение анализировать, сравнивать, оценивать и принимать обоснованные выводы на основе информации из различных источников.
Самостоятельность и ответственность - умение работать с информацией, строить свою собственную систему знаний, принимать решения и нести за них ответственность.
Коммуникативные навыки - умение грамотно и эффективно выражать свои мысли, убеждать других, слушать и понимать точку зрения собеседника.
Информационная грамотность - умение работать с различными источниками информации, оценивать их достоверность и соответствие заданным критериям.
Культурологическая компетенция - знание и понимание культурных ценностей, норм поведения и общественных институтов разных стран и народов.

Этика и правовые знания - знание основных правовых норм и правил этического поведения в обществе.
Историческая осведомленность - знание и понимание истории развития государства, общества и человечества.
Культура профессиональной коммуникации - умение эффективно общаться в своей сфере профессиональной деятельности.
Умение работы в команде - развитие навыков коллективной работы, умение работать в команде на достижение общих целей.
Предметных:
Знание основных концепций, методов и моделей социальных наук.
Понимание социальных процессов и явлений в обществе с учетом их взаимосвязей и влияния.
Знание и понимание различных типов обществ, социальных структур, институтов и организаций.
Понимание роли и влияния государства, политических институтов и политических процессов на развитие общества.
Знание основных концепций, методов и моделей экономической науки и их применение в анализе экономических процессов и явлений.
Знание основ религий и культур мира, понимание их влияния на общество и культуру.
Умение анализировать и оценивать политические, экономические и социальные проблемы и вызовы в международных отношениях.
Видами занятий для практических работ являются:
- для владения знаниями: чтение текста (учебника, первоисточника, дополнительной литературы), просмотр обучающих видео-лекций, ознакомление с нормативными документами и др.
- для закрепления и систематизации знаний проработка конспекта лекций, учебников, учебных пособий и обязательной литературы, составление таблиц, выполнение тестовых заданий, решение практических заданий, выполнение учебно-познавательных заданий и др.
- для формирования умений: проведение исследований, умение анализировать и находить пути решения
- для использования приобретённых знаний и умений в практической деятельности и повседневной жизни: совершенствование собственной познавательной деятельности; решение практических жизненных проблем, возникающих в социальной деятельности; приведение возможных последствий, определённых экологических действий.

Формы контроля практических работ:
просмотр и проверка выполнения практической работы преподавателем;
организация взаимопроверки выполненного задания в группе;
обсуждение результатов выполненного задания в группе;
Критерии оценки результатов практической работы:
уровень освоения учебного материала;
уровень владения умениями применять полученные знания при выполнении заданий;
обоснованность и чёткость изложения материала;
уровень владения базовым понятийным аппаратом по изучаемой теме;
уровень умения сформулировать собственную позицию, оценку и аргументировать её.

В результате выполнения практических работ, предусмотренных рабочей программой, обучающийся должен получить следующие результаты:

− определять цели деятельности и составлять планы деятельности; самостоятельно осуществлять, контролировать и корректировать деятельность;

-использовать все возможные ресурсы для достижения поставленных целей и реализации планов деятельности; выбирать успешные стратегии в различных ситуациях;

− владеть навыками познавательной, учебно-исследовательской и проектной деятельности в сфере общественных наук, навыками разрешения проблем; способность и

готовность к самостоятельному поиску методов решения практических задач, применению различных методов познания;

− иметь способность к самостоятельной информационно-познавательной деятельности, включая умение ориентироваться в различных источниках социально-правовой и экономической информации.

− сформированность знаний об обществе как целостной развивающейся системе в единстве и взаимодействии его основных сфер и институтов;

− владение базовым понятийным аппаратом социальных наук; − владение умениями выявлять причинно-следственные, функциональные, иерархические и другие связи социальных объектов и процессов;

− сформированность представлений об основных тенденциях и возможных перспективах развития мирового сообщества в глобальном мире;

− сформированность представлений о методах познания социальных явлений и процессов;

ОБЩИЕ ПОЛОЖЕНИЯ О ПРАКТИЧЕСКОЙ РАБОТЕ СТУДЕНТОВ

1.1 Подготовка к практической работе

Для выполнения практических работ обучающийся должен руководствоваться следующими положениями:

1. Внимательно ознакомиться с описанием соответствующей практической работы и установить, в чем состоит основная цель и задача этой работы;
2. По лекционному курсу и соответствующим литературным источникам изучить теоретическую часть, относящуюся к данной работе.

1.2 Выполнение практических работ

Успешное выполнение практических работ может быть достигнуто в том случае, если обучаемый представляет себе цель выполнения практической работы, поэтому важным условием является тщательная подготовка к работе.

1.3 Оформление практических работ

Оформление практических работ является этапом выполнения. Каждую работу обучающиеся выполняют руководствуясь следующими положениями:

1. На новой странице тетради указать название практической работы, а также кратко сформулировать цель работы;
2. Записать при необходимости план решения заданий;
3. Схемы или таблицы вычертить с помощью карандаша и линейки;
4. Практическая работа должна быть написана разборчивым подчерком и выполнена в тетради для проверки работы преподавателем.

Итогом выполнения является устная защита работы.

В случае необходимости задания могут быть выполнены в дистанционном формате, тренировочные тесты могут выполняться онлайн в режиме реального времени. Обучающийся использует ссылки, которые даны преподавателем и далее следует инструкциям к конкретному заданию.

Перед выполнением задания внимательно изучите теоретический материал по теме. — Используйте только достоверные источники: учебники, Конституцию РФ, официальные сайты государственных органов.

— Ответы на практические задания должны быть логичными, аргументированными и соответствовать нормам русского языка.
— При подготовке тестов рекомендуется ознакомиться с основными понятиями и определениями.
— Все работы выполняются самостоятельно; списывание недопустимо.

Успешное завершение изучения дисциплины в значительной степени обеспечивает систематическая работа студента в течение всего периода изучения дисциплины. В начале семестра рекомендуется внимательно изучить перечень вопросов к зачету по данной дисциплине, а также использовать в процессе обучения программу и другие методические материалы, разработанные по данной дисциплине. Это позволит в процессе изучения тем сформировать более правильное и обобщенное видение студентом существа того или иного вопроса.

После изучения определенной темы курса рекомендуется проверить наличие и формулировки вопроса по этой теме в перечне вопросов к зачету, а также попытаться изложить ответ на этот вопрос. Если возникают сложности при раскрытии материала, следует вновь обратиться к лекционному материалу, материалам семинарских занятий, а также проконсультироваться с преподавателем по возникшим вопросам при подготовке к зачету. Изучение сайтов по темам дисциплины в сети Интернет
являются одним из альтернативных источников быстрого поиска необходимой информации. Их использование возможно для получения основных и дополнительных сведений по изучаемым темам дисциплины.
Для того чтобы практические занятия приносили максимальную пользу, необходимо помнить, что упражнение и решение ситуативных задач проводятся по вычитанному на лекциях материалу и связаны, как правило, с детальным разбором отдельных вопросов лекционного курса. Следует подчеркнуть, что только после усвоения лекционного материала с определенной точки зрения (а именно с той, с которой он излагается на лекциях) он будет закрепляться на практических занятиях как в результате обсуждения и анализа лекционного материала, так и с помощью решения ситуативных задач. При этих условиях студент не только хорошо усвоит материал, но и научится применять его на практике, а также получит дополнительный стимул для активной проработки лекции.

Успешное освоение дисциплины «Обществознание» способствует формированию гражданской позиции, культуры и социальной безопасности будущего специалиста.

Критерии оценивания практических работ

Оценка «5» ставится: практическая работа выполнена в полном объеме, в соответствии с заданием, с соблюдением последовательности выполнения, выполнена без ошибок, самостоятельно; оформлена аккуратно.
Оценка «4» ставится: практическая работа выполнена в полном объеме, в соответствии с заданием, с соблюдением последовательности выполнения, частично с помощью преподавателя, присутствуют незначительные ошибки; работа оформлена аккуратно.
Оценка «3» ставится: практическая работа выполнена не в полном объеме, в соответствии с заданием, частично с помощью преподавателя, присутствуют ошибки; по оформлению работы имеются замечания.
Оценка «2» ставится: обучающийся не выполнил практическую работу, допустил грубые ошибки, имеются множественные замечания.

Темы практических работ

Тема 1. Общество как система
Практическое задание:
Проанализируйте взаимосвязь подсистем общества (экономической, политической, социальной, духовной) на примере современной России. Подготовьте письменный ответ (не более 1 страницы), в котором укажите, как изменения в одной области касаются других.
Заполнить таблицу «Институты общества» на основании дополнительного материала. Дать определения следующим понятиям: производство, семья, брак, власть, политика, религия, образование.

Тест по теме «Общество как система»:
1. Что из перечисленного относится к подсистемам общества?
а) Природа б) Экономика в) Климат г) География
2. Какой признак характеризует традиционное общество?
а) Преобладание промышленного производства б) Высокий уровень урбанизации в) Основа экономики — ведение хозяйства г) Развитые демократические институты
3. Что отличает постиндустриальное общество от индустриального?
а) Преобладание сельского хозяйства б) Ведущая роль науки и информации
в) Отсутствие частной собственности г) Замкнутость экономики
4.Какой термин обозначает совокупность устойчивых форм взаимодействия людей
а) Социум б) Общество в) Государство г) Цивилизация
5. Что является основным фактором глобализации?
а) Усиление национальных границ б) Развитие информационных технологий
в) Снижение международной торговли г) Изоляция страны
6. Какие из признаков характерны для индустриального общества?
а) Преобладание натурального хозяйства б) Массовое промышленное производство
в) Доминирование религиозного мировоззрения г) Низкий уровень грамотности
7. Что такое общественный прогресс?
а) Возврат к замедлению ценообразования б) Движение общества к более высокому развитию в) Рост производства г) Расширение государств
8. Как называется процесс усиления взаимосвязи между разными народами и народами?
а) Модернизация б) Глобализация в) Урбанизация г) Секуляризация
9. Что из перечисленного не относится к глобальным проблемам современности?
а) Экологический кризис б) Терроризм
в) Рост чисел библиотек г) Демографический дисбаланс
10. Какой тип общества характерен для доминирования в сфере услуг и информационных технологий? а) Традиционное б) Индустриальное в) Постиндустриальное г) Аграрное

Тема 2. Человек как личность
Практическое задание:
Составьте «социальный портрет» личности, показывающий факторы социализации (семья, школа, СМИ, друзья и др.). Объясните, как каждый из этих факторов влияет на личность.

Тест по теме «Человек как личность»:
1. Что отличает человека от животных?
а) Инстинкты б) Способность к целеполаганию в) Биологический персонаж г) Эмоции
2.Какой процесс называют социализацией?
а) Биологическое развитие человека б) Усвоение социальных норм и ценностей
в) Формирование характера г) Образование семьи

3. Что такое индивидуальность? а) Набор социальных ролей б) Уникальные черты личности в) Принадлежность к социальной группе г) Уровень образования
4. Какой из радикальных факторов не относится к агентам первичной социализации?
а) Семья б) Школа в) Сверстники г) Профессиональные союзы
5. Что такое самосознание?
а) Осознание своей биологической природы б) Понимание своего «Я», своего положения и места в обществе в) Способность к обучению г) Умение общаться
6 .Какой термин означает установление человеком социальных норм и правил поведения?
а) Индивидуализация б) Социализация в) Адаптация г) Идентификация
7. Что такое социальный статус? а) Доход человека б) Положение человека в обществе в) Уровень образования г) Профессия
8. Как называются действия, соответствующие определенному статусу?
а) Роль б) Позиция в) Функция г) Обязанность
9. Что из перечисленного является обязательным результатом?
а) Профессия врача б) Национальность в) Учёная степень г) Должность директора
10. Какой из признаков характеризует личность? а) Возраст б) Способность к саморефлексии в) Рост г) Пол

Тема 3. Познание и истина
Практическое задание:
Приведите примеры эмпирического и теоретического уровня познания из жизни. Объясните, почему важно сочетать чувственное и разумное познание.

Тест по теме «Познание и истина»:
1. Что такое познание?
а) Процесс достижения чувства б) Процесс получения знаний об окружающем мире в) Общение между людьми г) Формирование личности
2.Какой уровень познания предусматривает наблюдение и эксперимент?
а) Теоретический б) Эмпирический в) Интуитивный г) Религиозный
3.Что относится к формам чувственного познания?
а) Понятие б) Решение в) Восприятие г) Умозаключение
4. Как называется полное, точное знание?
а) Мнение б) Истина в) Гипотеза г) Догма
5. Что такое относительная истина?
а) Знание, не имеющее доказательств б) Неполное, но верное знание
в) Ложное знание г) Субъективное мнение
6. Какой из признаков не относится к научному познанию?
а) Объективность б) Системность в) Эмоциональность г) Доказательность
7. Что такое заблуждение?
а) Намеренная ложь б) Непреднамеренная ошибка в знании
в) Научная гипотеза г) Религиозная вера
8. Какой метод познания предполагает логическое рассуждение?
а) Наблюдение б) Эксперимент в) Анализ г) Измерение
9. Что такое практика во втором познании? а) Теоретическое обобщение б) Критерии истины в) Способность общения г) Форма искусства
10. Какой из видов познания основан на вере?
а) Научное б) Религиозное в) Обыденное г) Философское

Тема 4. Духовная сфера общества
Практическое задание:
Сравните роль религии и науки в современном обществе. Подготовьте небольшое эссе (на 1 страницу), в котором укажите сходства и различия форм этой духовной культуры.

Охарактеризуйте роль религии в жизни человека, общества, государства.
Заполните таблицу:
Мировая религия
Время возникновения
Место возникновения
С чьим именем связано основание
Основные идеи

Тест по теме «Духовная сфера общества»:
1. Что из перечисленного относится к духовной сфере?
а) Производство товаров б) Образование в) Налоговая система г) Вооружённые силы
2. Какая функция культуры связана с передачей знаний и опыта?
а) Регулятивная б) Коммуникативная в) Социализирующая г) Эстетическая
3. Что такое мораль?
а) Система иммунитета б) Сокупность норм и правил поведения
в) Религиозное учение г) Политическая идеология
4. Какой признак характеризует массовую культуру?
а) Сложность восприятия б) Доступность расширения окружающей среды
в) Элитарность г) Ориентация на узкий круг ценителей
5. Что такое религия?
а) Форма художественного творчества б) Верование в сверхъестественное
в) Система научных знаний г) Политическое движение
6. Как называется форма духовной культуры, основанная на вере в сверхъестественное?
а) Искусство б) Наука в) Религия г) Образование
7.Что из перечисленного не относится к формам искусства?
а) Живопись б) Музыка в) Секуляризация г) Литература
8. Какой принцип лежит в основе светского государства?
а) Обязательное исповедание единой религии б) Отделение церкви от государства
в) Финансирование организаций исключительно из бюджета г) Запрет на атеизм
9. Что такое нравственность?
а) Соблюдение законов б) Внутренние моральные установки личности
в) Участие в выборах г) Высокий уровень образования
10. Какой из признаков характерен для элитарной культуры?
а) Простота и доступность б) Коммерческая направленность
в) Сложность и требовательность к восприятию г) Массовое распространение

Тема 5. Экономика
Практическое задание:
Проанализируйте экономические системы (традиционную, командную, рыночную, смешанную). Приведем примеры стран, где преобладает та или иная система.
Напишите к каждому из факторов производства, соответствующий ему факторный доход.
Приведите примеры категорий сотрудников фирмы, чья заработная плата относится к постоянным издержкам производства, к переменным издержкам.
Ответьте на вопрос:
- В чём состоит глобальная проблема экономического неравенства?

Тест по теме «Экономика»:
1. Что изучает экономика как наука?
а) Социальные институты б) Законы развития общества
в) Способности использования ограниченных ресурсов г) Религиозные верования
2. Какой тип экономической системы соответствует государственному планированию?
а) Рыночная б) Традиционная в) Командная г) Смешанная

3. Что такое спрос?
а) Желание продать товар б) Желание и возможность купить товар
в) Количество произведенного товара г) Цена товара
4. Какой фактор производства включает в себя знания и навыки профессии?
а) Земля б) Труд в) Капитал г) Предпринимательские способности
5. Что такое инфляция? а) Снижение цен б) Рост безработицы
в) Обесценивание денег г) Увеличение экспорта
6. Какой из налогов является прямым?
а) НДС б) Акциз в) Подоходный налог г) Таможенная пошлина
7. Что такое безработица?
а) Отсутствие желания работать б) Увеличение числа желающих работать над числом рабочих мест в) Низкая заработная плата г) Переход на удаленную работу
8. Какой принцип лежит в основе рыночной экономики?
а) Государственное регулирование цен б) Свобода предпринимательства
в) Централизованное планирование г) Коллективная собственность
9. Что такое ВВП?
а) Доход от экспорта б) Общая стоимость товаров и услуг, произведенных в стране за год
в) Государственный долг г) Уровень безработицы
10. Какой из признаков характерен для смешанной экономики?
а) Полное отсутствие частной собственности б) Сочетание рыночных принципов и государственного регулирования в) Отсутствие налогов
г) Самообеспечение отдельных регионов

Тема 6. Социальная сфера
Практическое задание:
Охарактеризовать структуру современного российского общества. Укажите основные социальные группы и определите их общий признак (доход, профессия, образование и др.).

Тест по теме «Социальная сфера»:
1. Что такое социальная структура общества?
а) Система государственных органов б) Совокупность социальных общностей и их взаимодействие в) Экономическая система г) Политическая партия
2. Какое из положений не относится к социальному расслоению?
а) Доход б) Образование в) Возраст г) Профессия
3. Что такое социальная мобильность?
а) Изменение места жительства б) Переход человека из одной социальной группы в другую в) Участие в выборах г) Получение образования
4. Как называется группа людей, объединенных общими интересами и статусом?
а) Нация б) Социальная группа в) Государство г) Этнос
5. Что такое этнос?
а) Политическая организация б) Исторически сложившаяся общность людей
в) Экономический класс г) Религиозная конфессия
6. Какой из признаков характеризует нацию?
а) Общая территория и культура б) Одинаковый уровень дохода
в) Единая политическая партия г) Общая религия
7. Что такое демография?
а) Наука о народонаселении б) Изучение экономических процессов
в) Анализ архитектурной системы г) Исследование культуры
8. Какие показатели отражают естественное движение населения?
а) Миграция б) Рождаемость и смертность в) Уровень урбанизации г) Средняя зарплата
9. Что из перечисленного может привести к социальному конфликту?

а) Столкновение интересов б) Разный уровень доходов
в) Неумение достигать компромисс г) Все ответы верны
10. Какой из факторов способствует обеспечению социальной стабильности?
а) Высокий уровень жизни б) Доступность образования и здравоохранения
в) Отсутствие правовых норм г) Политическая репрессия

Тема 7. Политическая сфера
Практическое задание:
Составить таблицу Политические режимы (демократический, авторитарный, тоталитарный). Выписать основные черты и исторические примеры.
Проанализируйте форму государственного устройства Российской Федерации. Подготовьте краткую характеристику (не более 1 страницы), указав форму территориального устройства, форму правления и политический режим. Выпишете наименования субъектов Российской Федерации.

Тест по теме «Политическая сфера»:

1. Что такое политика?
а) Экономическая деятельность б) Сфера деятельности по управлению обществом
в) Религиозное учение г) Научное исследование
2. Какой признак характеризует демократию?
а) Однопартийность б) Свободные выборы в) Отсутствие прав человека г) Цензура СМИ
3. Что такое гражданское общество?
а) Государственное учреждение б) Совокупность негосударственных организаций и инициатив в) Армия и полиция г) Система права
4. Какой орган власти в РФ имеет законодательную функцию?
а) Правительство б) Федеральное Собрание в) Конституционный Суд г)Прокуратура
5. Что такое правовое государство?
а) Государство, где законы соблюдаются всеми, включая власть
б) Государство с независимой армией в) Государство без налогов
г) Государство с одной религией
6.К формам территориально государственного устройства относятся:
а) Республика б) Монархия в) Демократия г) Федерация
7. Что такое избирательная система?
а) Способность органов формировать власть через выборы б) Система предусмотрена
в) Военная организация г) Судебная практика
8. Какой тип избирательной системы используется в России для выборов в Государственную Думу?
а) Мажоритарная б) Пропорциональная в) Смешанная г) Корпоративная
9. Что такое политическая партия?
а) Государственный орган б) Объединение граждан для участия в политической жизни
в) Религиозная организация г) Профсоюз
10. Какой принцип лежит на основе разделения властей? а) Сосредоточение всей власти в руках президента б) Разделение власти на законодательную, исполнительную и законодательную в) Подчинение суда правительству г) Отмена выборов

Тема 8. Право
Практическое задание:
Изучите гл.1-2 Конституции Российской Федерации. Заполните таблицу «Права (социальные, экономические, политические) и обязанности граждан РФ».
Выделите три основных права человека и гражданина и объясните, как они реализуются в повседневной жизни.

Запишите известные вам имущественные права несовершеннолетних граждан РФ.
Запишите виды юридической ответственности и возраст, с которого она применяется.

Тест по теме «Право»:
1. Что такое право?
а) Система моральных норм б) Совокупность общеобязательных правил, соответствующая принципам в) Религиозные предписания г) Обычаи и традиции
2. Какой документ обладает высшей юридической силой в РФ?
а) Уголовный кодекс б) Конституция РФ в) Федеральный закон г) Указ Президента
3. Что такое правоспособность?
а) Возможность иметь права и обязанности б) Возможность занимать должность
в) Умение составить договор г) Наличие паспорта
4. С какого возраста наступает полная дееспособность в РФ?
а) 14 лет б) 16 лет в) 18 лет г) 21 год
5. Какими налоговыми правами регулируются имущественные отношения между гражданами?
а) Уголовное право б) Административное право в) Гражданское право г) Трудовое право
6. Что такое правонарушение? а) Нарушение моральных норм б) Противоправное, преступное действие в) Политическое выступление г) Экономический кризис
7. Какой вид юридической ответственности наступает в качестве правонарушения?
а) Административная б) Уголовная в) Дисциплинарная г) Материальная
8. Что лежит в основе статьи 46 Конституции РФ?
а) Право на труд б) Право на кассовую защиту
в) Право на образование г) Право на свободу слова
9. Какой орган осуществляет правосудие в РФ?
а) Прокуратура б) Суд в) Правительство г) Министерство юстиции
10. Правовые нормы, в отличии от других социальных норм
а) Вводят правила жизни в обществе б) Ограничивают свободу людей
в) Регулируют поведение людей г) Принимаются и охраняются государством

Информационное обеспечение обучения

Перечень рекомендуемых учебных изданий: Обществознание
Основная литература.

1.М.В. Кудина, М.В. Рыбакова, Г.В. Пушкарева, И.В. Лексин, Ю.Ю. Петрунин, С.С. Попова, Л.Б. Логунова, В.А. Сажина, Т.В. Коваль. Под редакцией В.А. Никонова. Обществознание: учебник для 10–11 классов общеобразовательных организаций. Базовый уровень. В 2 ч. – М., Русское слово, 2021
Федеральный перечень 2022 (Приказ № 858 от 21.09.2022. Приложение 2 с изменениями от 21.02.2024)

2. Кабыткина, И.Б. Обществознание: Практикум для среднего профессионального образования.; Российский государственный университет правосудия. – Москва : РГУП, 2021. – 172 с https://e.lanbook.com

Дополнительная литература.

1. Конституция Российской Федерации (последняя редакция).

2. Важенин А.Г. Обществознание для профессий и специальностей технического, естественнонаучного, гуманитарного профилей. Контрольные задания. — М., 2021.

3. Баранов П. А. Обществознание : Новый полный справочник для подготовки к ЕГЭ / П.А. Баранов, А.В. Воронцов, С.В. Шевченко; под ред. П.А. Баранова. 3'е изд., перераб. и доп. — Москва: АСТ, 2020. — 542, [2] с

Интернет-ресурсы:

1. https://e.lanbook.com (электронно-библиотечная система).
2. http://fipi.ru/ (Федеральный институт педагогических измерений. Открытый банк заданий).
3. www.uchportal.ru (учительский портал. Уроки, презентации, контрольные работы, тесты, компьютерные программы, методические разработки).
4. https://onlinetestpad.com (тренировочные задания, тесты по обществознанию)
5. https://ege.sdamgia.ru/ (Сдам ГИА. Решу ЕГЭ. Образовательный портал для подготовки к экзаменам).
6. www.base.garant.ru («ГАРАНТ» — информационно-правовой портал)

РГХПУ им. С.Г. Строганова
1825

Министерство науки и высшего образования Российской Федерации
Федеральное государственное бюджетное образовательное учреждение высшего образования
«Российский государственный художественно-промышленный
университет им. С.Г. Строганова»

РАССМОТРЕНО

На заседании Ученого совета РГХПУ
им. С.Г. Строганова
14 мая 2025 протокол №8

УТВЕРЖДАЮ

Проректор по учебной работе и
стратегическому развитию образовательной
деятельности
В.В. Слепухин
2025 г.

МЕТОДИЧЕСКИЕ РЕКОМЕНДАЦИИ ПО ВЫПОЛНЕНИЮ ПРАКТИЧЕСКИХ РАБОТ

ОУД.05 ГЕОГРАФИЯ

ПРОГРАММА ПОДГОТОВКИ СПЕЦИАЛИСТОВ СРЕДНЕГО ЗВЕНА

Специальность 55.02.02 География

Квалификация - Специалист по анимации и анимационному кино

Уровень подготовки – Углубленный

Форма подготовки – очная

МОСКВА 2025 г.

Организация-разработчик: **РГХПУ им. С.Г. Строганова**

Разработчик:

Место работы	**Занимаемая должность**	**Инициалы, фамилия**
РГХПУ им. С.Г. Строганова	преподаватель	Шляхов А.В.

Содержание

I.Пояснительная записка…… стр 4

II. Практические занятия:

Практическое занятие №1…… стр 7

Практическое занятие № 2… .. стр 7

Практическая работа № 3… … стр 8

Практическое занятие № 4…... стр 9

Практическая работа № 5 …… стр 10

Практическое занятие № 6…… стр 10

Практическое занятие № 7… … стр 11

Практическое занятие № 8…… стр 12

III. Список рекомендуемой литературы стр 13

Пояснительная записка

Комплект практических работ предназначен в качестве методического пособия при проведении практических работ по программе учебной дисциплины «География» к учебнику Е.М. Домогацких. В пособие включены задания разных уровней сложности, связанные с работой по карте, работа с тестами, требующие от студентов использования различных методов поиска ответа и активизации творческого мышления.

Требования к знаниям и умениям при выполнении практических работ.

В результате выполнения практических работ, предусмотренных программой по данным специальностям, обучающийся должен **знать:**

- основные географические понятия и термины; традиционные и новые методы географических исследований;

-особенности размещения основных видов природных ресурсов, их главные месторождения и территориальные сочетания; численность и динамику населения мира, отдельных регионов и стран, их этногеографическую специфику; различия в уровне и качестве жизни населения, основные направления миграций; проблемы современной урбанизации;

-географические аспекты отраслевой и территориальной структуры мирового хозяйства, размещения его основных отраслей; географическую специфику отдельных стран и регионов, их различия по уровню социально-экономического развития, специализации в системе международного географического разделения труда; географические аспекты глобальных проблем человечества;

-особенности современного геополитического и геоэкономического положения России, ее роль в международном географическом разделении труда;

уметь:

-определять и сравнивать по разным источникам информации географические тенденции развития природных, социально-экономических и геоэкологических объектов, процессов и явлений;

оценивать и объяснять ресурсообеспеченность отдельных стран и регионов мира, их демографическую ситуацию, уровни урбанизации и территориальной концентрации населения и производства, степень природных, антропогенных и техногенных изменений отдельных территорий;

-применять разнообразные источники географической информации для проведения наблюдений за природными, социально-экономическими и геоэкологическими объектами, процессами и явлениями, их изменениями под влиянием разнообразных факторов;

-составлять комплексную географическую характеристику регионов и стран мира; таблицы, картосхемы, диаграммы, простейшие карты, модели,

отражающие географические закономерности различных явлений и процессов, их территориальные взаимодействия;

-сопоставлять географические карты различной тематики;

-использовать приобретенные знания и умения в практической деятельности и повседневной жизни:

-для выявления и объяснения географических аспектов различных текущих событий и ситуаций;

-нахождения и применения географической информации, включая карты, статистические материалы, геоинформационные системы и ресурсы Интернета; правильной оценки важнейших социально-экономических событий международной жизни, геополитической и геоэкономической ситуации в России, других странах и регионах мира, тенденций их возможного развития;

-понимания географической специфики крупных регионов и стран мира в условиях глобализации, стремительного развития международного туризма и отдыха, деловых и образовательных программ, различных видов человеческого общения.

Правила выполнения практических работ.

Обучающийся должен выполнить все практические работы в полном объеме.

Задания практической работы выполняются в специальной тетради, предназначенной для выполнения практических работ. После выполнения работы тетрадь сдается на проверку преподавателю.

Если обучающийся не выполнил практическую работу или часть работы, то он может выполнить работу или оставшуюся часть работы во внеурочное время, согласованное с преподавателем.

Оценку по практической работе обучающийся получает с учетом выполненной работы в указанный срок, если:

- задания выполнены правильно и в полном объеме;
- обучающийся может пояснить выполнение любого этапа работы;
- работа выполнена в соответствии с требованиями к выполнению работы.

Зачет по практическим работам обучающийся получает при условии выполнения всех предусмотренных программой работ при удовлетворительных оценках.

Критерии оценивании практических работ.

Оценка "5"

Практическая работа выполнена в полном объеме с соблюдением необходимой последовательности. Обучающиеся работали полностью самостоятельно: подобрали необходимые для выполнения предлагаемых работ источники знаний, показали необходимые для проведения практических работ теоретические знания, практические умения и навыки. Работа оформлена аккуратно.

Оценка "4"

Практическая работа выполнена обучающимися в полном объеме и самостоятельно.

Допускается отклонение от необходимой последовательности выполнения, не влияющее на правильность конечного результата (перестановка пунктов типового плана при характеристике отдельных территорий или стран и т.д.).

Использованы указанные преподавателем источники знаний, включая страницы атласа, таблицы из приложения к учебнику, страницы из статистических сборников. Работа показала знание основного теоретического материала и овладение умениями, необходимыми для самостоятельного выполнения работы.

Допускаются неточности и небрежность в оформлении результатов работы.

Оценка"3"

Практическая работа выполнена и оформлена обучающимися с помощью учителя. На выполнение работы затрачено много времени (можно дать возможность доделать работу дома). Обучающиеся показали знания теоретического материала, но испытывали затруднения при самостоятельной работе с картами атласа, статистическими материалами, географическими инструментами.

Отметка "2"

Выставляется в том случае, когда обучающиеся оказались не подготовленными к выполнению этой работы. Полученные результаты не позволяют сделать правильных выводов и полностью расходятся с поставленной целью. Обнаружено плохое знание теоретического материала и отсутствие необходимых умений.

Практическая работа №1

«Ознакомление с географическими картами различной тематики»

Цель: Развитие умений комплексного использования карт различной тематики с целью отбора и фиксации на контурной карте заданных географических объектов.
Оборудование: географический атлас мира для 10 класса, контурная карта мира, цветные карандаши, ручка.
Ход работы:
с помощью карт атласа выполните предложенные задания:

- изучите физическую карту мира, отметьте на контурной карте основные географические объекты – крупные реки и озера, горные хребты и цепи, подпишите названия морей и океанов, которые омывают берега материка.
- изучите карту «Минеральные ресурсы», нанесите на контурную карту основные месторождения полезных ископаемых мира.
- изучите карту «Добывающая промышленность мира», нанесите на контурную карту основные центры добывающей промышленности мира, подпишите их названия.
- Сделайте выводы о взаимосвязи рельефа и расположения месторождений полезных ископаемых и центров добывающей промышленности мира.
- На контурной карте мира найдите государства, входящие в состав «Большой семерки».

Выделите их границы, заштрихуйте их территории, занесите штриховку в легенду контурной карты, подпишите название стран и их столиц.

Ответ:
Страны «Большой семерки» - США (столица – Вашингтон), Япония (столица – Токио), Германия (столица – Берлин), Франция (столица – Париж), Великобритания (столица – Лондон), Италия (столица – Рим), Канада (столица – Оттава), (с 1994 г. в заседаниях группы участвует Россия).

Практическая работа №2

«Типы стран по уровню социально-экономического развития»

Цель: обобщить знания о социально-экономическом развитии стран богатых (экономически развитых) и стран бедных (экономически развивающихся, самых отсталых).
Оборудование: «Политическая карта мира», «Размещение населения мира», «Языковые семьи и народы мира», «Религии мира», «Уровень социально-экономического развития стран мира».

Ход работы:
1. Перечертите в тетрадь таблицу, указанную ниже:

Название страны, ее столица	Географ. положение страны	Размещение населения	Основные языковые группы, религиозный состав	Уровень социально-экономич.развития	Тип страны по уровню экономического развития
США, Вашингтон	Центр материка Сев.Амер.	Юг,восток	Американцы, христиане	ВВП-более 50000 дол. ИЧР -высокий	Экономически - развитая

2. Заполните таблицу, выбрав свой вариант задания:
1 вариант: США, Ангола, Индия, Швеция, Аргентина.
2 вариант: РФ, Франция, Ливия, Польша, Казахстан.
3 вариант: ОАЭ, Колумбия, Иран, Эфиопия, Украина.

Вывод: Назовите основные показатели влияющие на уровень развития стран. В чем заключаются проблемы отсталости развивающихся стран?

Практическая работа №3

«Определение и сравнение обеспеченности различных регионов и стран мира основными видами природных ресурсов»

Цель: Формирование умений оценивать ресурсообеспеченность стран (регионов) с помощью карт и статистических показателей. Оборудование: карты атласа и материал учебника.
Оборудование: учебник «География», атлас.
Ход работы:
1. Дать определение понятиям «природные ресурсы», «ресурсообеспеченность», «природно - ресурсный потенциал».
2. Найдите данные об обеспеченности топливными ресурсами, пресной водой предложенных стран.
Рассчитайте ресурсообеспеченность стран топливными ресурсами по формуле.

Ресурсообеспеченность= Запасы/Добыча.

страна	**Запасы в млрд.т**	**Добыча в год в млн. т**	**Ресурсообеспеченность количество лет**
Саудовская Аравия	Нефть -	Нефть-	

Россия	Нефть -	Нефть -	
Мексика	Нефть –	Нефть -	

Используя данные приведённой таблицы, сравните ресурсообеспеченность стран пресной водой.

Ресурсообеспеченность= Запасы/количество населения.

страна	**Ресурсы(запасы) пресной воды, км³**	**Численность населения млн. чел.**	**Ресурсообеспеченность км³/чел.**
Канада	2900	33	
Китай	2800	1318	
США	2480	302	

Вывод: Сделайте вывод о ресурсообеспеченности стран мира топливными ресурсами и пресной водой.

Практическая работа №4
«Оценка демографической ситуации и особенностей демографической политики в различных странах и регионах мира»

Цель: Работа над формированием понятия «демографическая политика», формирование умения выявлять аспекты демографической политики для стран с разным типом воспроизводства населения.

Оборудование: учебник географии, интернет-ресурсы.

Ход работы: Используя материал учебника, заполните таблицу:

Критерии	Страны первого типа воспроизводства населения	Страны второго типа воспроизводства населения
Название стран		
Характерные черты естественного движения населения		
Примеры стран (по пять)		
Цель демографической политики		
Мероприятия, проводимые государством в рамках демографической политики		

Вывод: В чем заключаются особенности демографической политики в странах с различным типом воспроизводства населения?

Контрольные вопросы:

1. Демографическая политика – это?
2. ИЧР – это показатель?
3. Урбанизация -это?
4. Субурбанизация- это?
5. Ложная урбанизация?
6. Трудовые ресурсы- это?
7. Экономически активное население – это?

Практическая работа №5

«Определение хозяйственной специализации стран и регионов мира»

Цель: научиться определять основные направления международной торговли. Развивать умение анализировать международную специализацию стран и регионов мира.

Оборудование: Учебник географии, карты атласа, интернет-ресурсы.

Ход работы:

1.На основе текста учебника, таблиц и рисунков темы 5, карт атласа составьте таблицу «Страны - экспортеры промышленной и сельскохозяйственной продукции».

№ п/п	Страна, регион мира	Промышленная продукция	Производство, млн.т.	Страна, регион мира	Сельскохозяйственная продукция	Производство, млн.т.
1.						
2.						
3.						

Вывод: перечислите факторы, определяющие международную специализацию стран и регионов мира.

Практическая работа №6

«Установление взаимосвязей между природно-ресурсным потенциалом различных территорий и размещением населения и хозяйства»

Цели: Развитие умений комплексного использования материала учебника, справочных и статистических материалов с целью определения между размещением населения, хозяйства, природными условиями разных территорий. Установить и объяснить взаимосвязи между природно - ресурсным потенциалом различных территорий Австралии и размещением населения и хозяйства.

Оборудование: Учебник, карты атласа

Ход работы:

1. Используя текст учебника, атлас, знания, полученные при изучении курса школьной программы и дополнительную литературу:

назовите особенности природных условий (рельефа и климата), влияющих на жизнь, быт и деятельность человека, и развитие хозяйства региона;

перечислите природные ресурсы, которыми обеспечен данный регион;

опишите особенности размещения, состава, городского и сельского населения, трудовых ресурсов, жизни и деятельности населения региона, назовите крупнейшие города региона;

назовите отрасли промышленной и сельскохозяйственной специализации региона;

охарактеризуйте развитие транспорта и туризма в регионе.

2. Заполните таблицу.

Географический район	Географическое положение, особенности природных условий	Размещение населения, крупные города	Специализация промышленности	Специализация сельского хозяйства	Развитие транспорта	Развитие туризма
Восточная часть						
Западная часть						

3. На контурной карте обозначьте географические объекты, полезные ископаемые, крупные города, направление экспорта и импорта.

Сделайте вывод о влиянии природных условий и природных ресурсов на особенности жизни и быта населения и хозяйство региона.

Практическая работа № 7

«Определение отраслевой и территориальной структуры внешней торговли товарами России»

Цель: Развитие умений комплексного использования материала учебника, справочных и статистических материалов с целью определения основных направлений международной торговли и факторов, определяющих международную специализацию страны. Научиться определять роль России в мировом производстве важнейших видов промышленной и сельскохозяйственной продукции.

Ход работы: Используя статистические материалы, карты атласа, интернет-ресурсы заполните таблицу «Место отдельных отраслей России в мировом производстве промышленной и сельскохозяйственной продукции».

№ п/п	Отрасли промышленности	Место в мире	Торговые партнеры	Отрасли сельского хозяйства	Место в мире	Торговые партнеры
1.						
2.						
3.						
4.						
5.						

Сделайте вывод о роли России в мировом производстве важнейших видов промышленной и сельскохозяйственной продукции.

Практическая работа № 8

«Выявление и оценка важнейших международных событий и ситуаций, связанных с глобальными проблемами человечества»

Цель: Развитие умений комплексного использования карт атласа, материала учебника, справочных и статистических материалов с целью определения основных регионов с неблагоприятной экологической ситуацией и выявления причин появления таких регионов.

Ход работы: Используя карты атласа и учебник, выполните задания:

1. Перечислите районы добычи минеральных ресурсов и главные промышленные пояса США.
2. Назовите основные районы деградации природной среды в результате деятельности человека: под воздействием добывающей промышленности, обрабатывающей промышленности, сельского хозяйства, танкерного флота, испытаний ядерного оружия и аварий на АЭС.
3. Напишите названия наиболее загрязнённых рек, озёр, каналов и морских акваторий.
4. Назовите пути решения экологических проблем в США и меры, которые следует предпринять правительству США для улучшения экологического состояния страны.

Сделайте вывод о перспективах развития экологической ситуации в США.

Список литературы:

Основная:

1. Ю. Н. Гладкий/ С. Б. Лавров, Экономическая и социальная география мира: Учебник, / Ю. Н. Гладкий, С. Б. Лавров – изд. 12 – М. «Просвещение», 2009. – 286с.: ил., карт.
2. Ю. Н. Гладкий, В. В. Николина. География.: Учебник, 10 кл / Ю.Н. Гладкий, В.В. Николина, Серия «Полярная звезда», М. «Просвещение», 2023 – 272с.: ил., карт.
3. Ю. Н. Гладкий, В. В. Николина. География.: Учебник, 11 кл / Ю.Н. Гладкий, В.В. Николина, Серия «Полярная звезда», М. «Просвещение», 2023 – 223с.: ил., карт.
4. Е.М. Домогацких Н, И. Алексеевский. География. Экономическая и социальная география мира в двух частях:
Часть I. Общая характеристика мира. Учебник для 10-11 классов общеобразовательных учреждений, М, «Русское слово», 2009, 3-е издание.
5. Е.М. Домогацких Н, И. Алексеевский. География. Экономическая и социальная география мира в двух частях:
Часть II. Региональная характеристика мира. Учебник для 10-11 классов, 2-е издание исправленное, М, «Русское слово», 2023.

6. Ю. Н. Гладкий, В. В. Николина. География10-11 кл. Базовый и углубленный уровни. Мой тренажер, Учебное пособие, Серия «Полярная звезда», М. «Просвещение», 2023 - 93 с.: ил., карт.
7. География, Атлас, 10-11 классы, М. «Просвещение», 2024 – 31 с.: ил., карт.

Дополнительная:

8. Ю. Н. Гладкий, В. В. Николина. География10-11 кл. Базовый и углубленный уровни. Мой тренажер, Учебное пособие, Серия «Полярная звезда», М. «Просвещение», 2023 - 93 с.: ил., карт.
9. География, Атлас, 10-11 классы, М. «Просвещение», 2024 – 31 с.: ил., карт.
10. О.А. Петрусюк География: Дидактические материалы – М. Образовательно-издательский центр «Академия», 2017.
11. О.А. Петрусюк География: Контрольные задания – М. Образовательно-издательский центр «Академия», 2017.
12. О.А. Петрусюк География: Методические рекомендации – М. Образовательно-издательский центр «Академия», 2017.
13. В. И. Бутов, Экономическая и социальная география зарубежного мира и Российской Федерации: Учебное пособие/ В. И. Бутов – изд.2-е – М: ИКЦ «МарТ», 2009-208с.
14. В. П. Максаковский и др., География: Пособие для поступающих в вузы/ В. П. Максаковский – М. «Дрофа», 2009. 480с.: ил., карт.
15. Е. Ю. Мишняева, География: Учебное пособие/ Е. Ю. Мишняева – М.: АСТ – ПРЕСС, 2009. – 288с.
16. В. И.Сиротин, География: Программно-методические материалы / В. И.Сиротин – 4-е изд., стереотип. – М.: Дрофа, 2009. – 160с.

Интернет – ресурсы:

1. Полезные материалы по географии [Электронный ресурс] – режим доступа: свободный www.nado5.ru

2. Методическая лаборатория географии [Электронный ресурс] / Электронные данные. – Режим доступа свободный http://geo.metodist.ru
3. Журнал «Учитель географии» [Электронный ресурс] / Электронные данные. Режим доступа свободный http://www.geoclass.ru
4. Географический справочник «Страны мира» http://geo.historic.ru
5. Страны мира http://www.countries.ru
6. Информация о субъектах Российской Федерации. http://www.georus.by.ru
7. Учебники и учебные пособия он-лайн: http://my-uchebnik.ru/book/geography/4/geography-00000096.htm

Учебники и учебные пособия он-лайн, электронные тетради:
https://videouroki.net/profile/classes

РГХПУ им. С.Г. Строганова
1825

Министерство науки и высшего образования Российской Федерации
Федеральное государственное бюджетное образовательное учреждение высшего образования
«Российский государственный художественно-промышленный
университет им. С.Г. Строганова»

РАССМОТРЕНО

На заседании Ученого совета РГХПУ
им. С.Г. Строганова
14 мая 2025 протокол №8

УТВЕРЖДАЮ

Проректор по учебной работе и
стратегическому развитию образовательной
деятельности
В.В. Слепухин
2025 г.

МЕТОДИЧЕСКИЕ РЕКОМЕНДАЦИИ ПО ВЫПОЛНЕНИЮ ПРАКТИЧЕСКИХ РАБОТ

ОУД.06 ИНОСТРАННЫЙ ЯЗЫК

Программа подготовки специалистов среднего звена

55.02.02 Анимация и анимационное кино (по видам)

Квалификация
Специалист по анимации и анимационному кино

Уровень подготовки – углубленный
Форма обучения – очная

МОСКВА 2025

ПРЕДИСЛОВИЕ

Методические указания для студентов по выполнению практических работ являются частью общеобразовательной учебной дисциплины «Иностранный язык в профессиональной деятельности» для специалистов среднего звена по специальности 55.02.02 Анимация и анимационное кино в соответствии с требованиями ФГОС.

Методические указания для студентов по выполнению практических работ адресованы студентам очной формы обучения.

Методические указания созданы в помощь для работы на занятиях, подготовки к практическим работам, правильного выполнения практических работ.

Приступая к выполнению практической работы необходимо внимательно прочитать цель работы, ознакомиться с краткими теоретическими сведениями, выполнить задания работы, ответить на контрольные вопросы для закрепления теоретического материала и сделать выводы (при необходимости).

Наличие положительной оценки по практическим работам необходимо для получения итоговой оценки по дисциплине «Английский язык» и допуска к зачету, поэтому в случае отсутствия студента на уроке по любой причине или получения неудовлетворительной оценки за практическую работу необходимо найти время для ее выполнения или пересдачи.

Целью практических работ по дисциплине «Иностранный язык в профессиональной деятельности» является проведение практических занятий и овладение фундаментальными знаниями, профессиональными умениями и навыками по профилю изучаемой дисциплины, закрепление и систематизация знаний, формирование умений и навыков и овладение опытом творческой, исследовательской деятельности.

Практические занятия содержат тематические текстовые материалы, упражнения на расширение словарного запаса и образование потенциального профессионального словаря, грамматические таблицы, тренировочные задания для активизации знаний грамматических форм и синтаксических оборотов.

Задачи практических занятий:

- обобщить, систематизировать, углубить, закрепить полученные знания по изучаемым темам;
- формировать умения применять полученные знания на практике;
- выработать при решении поставленных задач таких профессионально значимых качеств, как самостоятельность, ответственность, точность, творческая инициатива.

Цель практических занятий:

- формировать у студентов навыки устной речи по профессиональной тематике;
- развивать потребность и умение пользоваться справочной литературой;
- развивать умение высказываться целостно, как в смысловом, так и в структурном отношении;
- развивать навыки чтения с полным пониманием основного содержания текста;
- активизировать знание грамматических форм и синтаксических оборотов, употребительных в специальной литературе.

Дисциплина «Иностранный язык в профессиональной деятельности» относится к социально-гуманитарному циклу и предназначается для обучающихся 2, 3 и 4 курса. Целью программы является дальнейшее развитие иноязычных коммуникативных компетенций:

- ***лингвистической*** — расширение знаний о системе русского и английского языков, совершенствование умения

использовать грамматические структуры и языковые средства в соответствии с нормами данного языка, свободное использование приобретенного словарного запаса;

- ***социолингвистической*** — совершенствование умений в основных видах речевой деятельности (аудировании, говорении, чтении, письме), а также в выборе лингвистической формы и способа языкового выражения, адекватных ситуации общения, целям, намерениям и ролям партнеров по общению;
- ***дискурсивной*** — развитие способности использовать определенную стратегию и тактику общения для устного и письменного конструирования и интерпретации связных текстов на английском языке по изученной проблематике, в том числе демонстрирующие творческие способности обучающихся;
- ***социокультурной*** — овладение национально-культурной спецификой страны изучаемого языка и развитие умения строить речевое и неречевое поведение адекватно этой специфике; умение выделять общее и различное в культуре родной страны и англоговорящих стран;
- ***социальной*** — развитие умения вступать в коммуникацию и поддерживать ее;
- ***стратегической*** — совершенствование умения компенсировать недостаточность знания языка и опыта общения в иноязычной среде;
- ***предметной*** — развитие умения использовать знания и навыки, формируемые в рамках дисциплины «Английский язык», для решения различных проблем.

Цель работы: систематизация приёмов, форм и методов системно-деятельностного подхода в обучении иностранному языку как средства повышения продуктивности современного урока.

Методические **задачи** работы в данном направлении:

- повышение мотивации учащихся в процессе обучения;
- формирование лингвистической и литературоведческой компетенций;
- формирование общеучебных навыков;
- развитие навыков творческой и исследовательской деятельности.

В результате изучения в соответствии с ФГОС студент должен уметь:

1. вести беседу на иностранном языке в стандартных ситуациях общения, соблюдая нормы речевого этикета, опираясь на изученную тематику и усвоенный лексико-грамматический материал;
2. рассказать о себе, своей семье, друзьях, своих интересах и планах на будущее, сообщить краткие сведения о своей стране и стране изучаемого языка на иностранном языке;
3. делать краткие сообщения, описывать события, явления (в рамках пройденных тем), передавать основное содержание, основную мысль прочитанного или услышанного, выражать свое отношение к прочитанному, услышанному, кратко характеризовать персонаж на иностранном языке;
4. понимать основное содержание несложных аутентичных текстов на иностранном языке, относящихся к разным коммуникативным типам речи (сообщение, рассказ), уметь определять тему текста, выделять главные факты в тексте, опуская второстепенные;
5. читать аутентичные тексты разных жанров на иностранном языке с пониманием основного содержания, устанавливать логическую

последовательность основных фактов текста;

6. используя различные приемы смысловой переработки текста (языковую догадку, анализ, выборочный перевод), оценивать полученную информацию, выражать свое мнение на иностранном языке;

7. читать текст на иностранном языке с выборочным пониманием нужной или интересующей информации;

8. ориентироваться в иноязычном письменном и аудиотексте: определять его содержание по заголовку, выделять основную информацию;

9. использовать двуязычный словарь;

10. использовать переспрос, перифраз, синонимичные средства, языковую догадку в процессе устного и письменного общения на иностранном языке;

знать:

1. основные значения изученных лексических единиц (слов, словосочетаний), основные способы словообразования в иностранном языке

2. основные нормы речевого этикета, принятые в стране изучаемого языка;

3. признаки изученных грамматических явлений в иностранном языке;

4. особенности структуры и интонации различных коммуникативных типов простых и сложных предложений изучаемого иностранного языка;

5. о роли владения иностранными языками в современном мире, особенностях образа жизни, быта, культуры стран изучаемого языка;

Код компетенции	Содержание компетенции
ОК-1. Выбирать способы решения задач профессиональной деятельности применительно к различным контекстам.	Анализ способностей обучающегося к поиску способов решения задач профессиональной деятельности. Оценка качества участия в практической деятельности. осознавать причастность к отечественным традициям и исторической преемственности поколений; включение в культурно-языковое пространство русской и мировой культуры; сформированность ценностного отношения к языку как неотъемлемой части культуры; осознавать взаимосвязь между языковым, литературным, интеллектуальным, духовно-нравственным развитием личности;
ОК-9. Пользоваться профессиональной документацией на государственном и иностранном языках.	Способность обучающегося в поиске различных документов, как на родном, так и иностранном языках. Владеть современными читательскими практиками, культурой восприятия и понимания литературных текстов, умениями самостоятельного истолкования прочитанного в устной и письменной форме, информационной переработки текстов в виде аннотаций, докладов, тезисов, конспектов, рефератов, а также написания отзывов и сочинений различных жанров; владеть умением редактировать и совершенствовать собственные письменные высказывания.

Инструкция по выполнению.

Практическое занятие — это одна из форм учебной работы, которая ориентирована на закрепление изученного теоретического материала, его более глубокое усвоение и формирование умения применять теоретические знания в практических, прикладных целях. Особое внимание на практических занятиях уделяется выработке учебных или профессиональных навыков. Такие навыки формируются в процессе выполнения конкретных заданий — упражнений, задач и т. п. — под руководством и контролем преподавателя.

Этапы подготовки к практическому занятию:

- освежите в памяти теоретические сведения, полученные на лекциях и в процессе самостоятельной работы,
- подберите необходимую учебную и справочную литературу (сборники содержащие описание и методику выполнения упражнений);
- определитесь в целях и специфических особенностях предстоящей работы;
- отберите те сведения, которые позволят в полной мере реализовать цели и задачи предстоящей практической работы.

Инструкция по выполнению практической работы

Подготовка конспекта по теме

Хорошо составленный конспект помогает усвоить материал. В конспекте кратко излагается основная сущность учебного материала, приводятся необходимые обоснования, табличные данные, схемы, эскизы, расчеты и т.п. Конспект целесообразно составлять целиком на тему. При этом имеется возможность всегда дополнять составленный конспект вырезками и выписками из журналов, газет, статей, новых учебников, брошюр по обмену опытом, данных из Интернета и других источников.

Таким образом, конспект становится сборником необходимых материалов, куда студент вносит всё новое, что он изучил, узнал. Такие конспекты представляют, большую ценность при подготовке к урокам.

1. Первичное ознакомление с материалом изучаемой темы по тексту учебника, картам, дополнительной литературе.
2. Выделение главного в изучаемом материале, составление обычных кратких записей.
3. Подбор к данному тексту опорных сигналов в виде отдельных слов, определённых знаков, графиков, рисунков.
4. Продумывание схематического способа кодирования знаний, использование различного шрифта и т.д.
5. Составление опорного конспекта.

Работа с текстом.

Формы работы с текстом:

- анализ лексического и грамматического наполнения текста;
- устный перевод текстов небольшого объема (до 1000 печатных знаков) по краткосрочным заданиям;
- письменный перевод текстов небольшого объема (до 1000 печатных знаков) по краткосрочным заданиям;
- устный перевод текстов по долгосрочным заданиям (домашнее чтение);
- изложение содержания текстов большого объема на русском и иностранном языке (реферирование - на продвинутом этапе обучения).

Правильное понимание и осмысление прочитанного текста, извлечение информации, перевод текста базируются на навыках по анализу иноязычного текста, умений извлекать содержательную информацию из форм языка.

При работе с текстом на английском языке рекомендуется руководствоваться следующими общими положениями.

1. Работу с текстом следует начать с чтения всего текста: прочитайте текст, обратите внимание на его заголовок, постарайтесь понять, о чем сообщает текст.

2. Затем приступите к работе на уровне отдельных предложений. Прочитайте предложение, определите его границы. Проанализируйте предложение синтаксически: определите, простое это предложение или сложное (сложносочиненное или сложноподчиненное), есть ли в предложении усложненные синтаксические конструкции (инфинитивные группы, инфинитивные обороты, причастные обороты).

3. Простое предложение следует разобрать по членам предложения (выделить подлежащее, сказуемое, второстепенные члены), затем перевести на русский язык.

Методические рекомендации по подготовке пересказа текста

1. Найти главное в содержании текста.

2. Составить план пересказа.

3. Предложения, необходимые для пересказа, сделать более краткими, простыми по грамматической структуре.

4. Отработать произношение необходимых для пересказа слов и словосочетаний (обратить внимание на произношение трудных иностранных слов и имен собственных).

5. При пересказе придерживаться составленного плана.

Рекомендации по работе с аудиозаписью (аудирование).

Необходимо при формировании умений в аудировании использовать различные типы текстов:

- *для аудирования с пониманием основного содержания*: микротексты, короткие монологические высказывания, имеющие общую тематику;

- *для аудирования с извлечением необходимой информации:* бытовые диалоги, короткие интервью;

- *для аудирования с полным пониманием:* интервью, беседы, выступления.

- Следует приучаться перед началом выполнения упражнения внимательно читать задание и извлекать из него всю полезную информацию.
- Рекомендуется обращать внимание на то, что внимательное чтение заданий позволяет быстро ориентироваться в теме аудиотекста.
- Следует выработать умение выделять при прослушивании ключевые слова в заданиях и подбирать соответствующие синонимы.
- Аудирование с **пониманием основного содержания** не предполагает полного понимания всего текста, поэтому следует вырабатывать умение понимать в тексте ключевые слова, необходимые для понимания основного содержания, и не обращать внимания на слова, от которых не зависит это понимание. При этом следует помнить, что в аудиотексте основная мысль, как правило, выражена словами, синонимичными тем, которые использованы в задании.
- Если требуется извлечь **запрашиваемую информацию**, следует концентрировать внимание только на этой информации, отсеивая информацию второстепенную. До прослушивания текста по вопросам задания необходимо определить, какая информация запрашивается. Таким образом, можно заранее сориентироваться в том, какие детали текста необходимо услышать и понять.
- Необходимо приучаться давать ответы во время звучания аудиозаписи и использовать также паузу между первым и вторым прослушиваниями аудиотекстов.
- Следует обращать внимание на то, что выбор ответа в заданиях **на полное понимание** прослушанного должен быть основан

только на той информации, которая звучит в тексте, а не на том, что обучаемые думают или знают по предложенному вопросу; следует обращать особое внимание на разные способы выражения одного и того же смыслового содержания.

1. Формы и методы оценивания.

Предметом оценки освоения дисциплины являются умения, знания, общие компетенции, способность применять их в практической деятельности и повседневной жизни.

Таблица Типы (виды) заданий для текущего контроля

	Тип (вид) задания	**Проверяемые знания и умения**	**Критерии оценки**
	Тесты	Знание грамматики и лексики	«Отлично» - 100-81% правильных ответов «Хорошо» - 80-61% правильных ответов «Удовлетворительно» - 60-41% правильных ответов «Неудовлетворительно» - 40% и менее правильных ответов
	Устные ответы	Знание лексической темы	Устные ответы на вопросы должны соответствовать: «Методическое пособие по дисциплине

			«Иностранный язык»
	Контрольная (самостоят.) работа	Знание грамматики и лексики в соответствии с пройденной темой.	Контрольная (самостоятельная) работа состоит из 3 - 8 заданий «Отлично» - 100 – 81% правильных ответов «Хорошо» - 80 - 61% правильных ответов «Удовлетворительно» - 60 – 41% правильных ответов «Неудовлетворительно» - 40% и менее правильных ответов
	Проверка конспектов (рефератов, творческих работ)	Умение ориентироваться в информационном пространстве, составлять конспект. Знание правил оформления рефератов, творческих работ.	Соответствие содержания работы, заявленной теме, правилам оформления работы.

Итоговый контроль по результатам освоения обучающимися учебной дисциплины проводится в форме дифференцированного зачёта (зачёт с оценкой).

РГХПУ им. С.Г. Строганова
1825

Министерство науки и высшего образования Российской Федерации
Федеральное государственное бюджетное образовательное учреждение высшего образования
«Российский государственный художественно-промышленный
университет им. С.Г. Строганова»

РАССМОТРЕНО

На заседании Ученого совета РГХПУ
им. С.Г. Строганова
14 мая 2025 протокол №8

УТВЕРЖДАЮ

Проректор по учебной работе и
стратегическому развитию образовательной
деятельности
В.В. Слепухин
2025 г.

МЕТОДИЧЕСКИЕ РЕКОМЕНДАЦИИ ПО ВЫПОЛНЕНИЮ ПРАКТИЧЕСКИХ РАБОТ УЧЕБНОЙ ДИСЦИПЛИНЫ (МДК)

ОУД.07 Математика.

для специальности 55.02.02 Анимация и анимационное кино (по видам)

Квалификация Специалист по анимационному кино

Уровень подготовки – углубленный

Форма подготовки – очная

Москва, 2025

Пояснительная записка

Методические рекомендации по выполнению практических работ предназначены в качестве методического пособия при проведении практических работ по дисциплине ОУД.07 Математика для специальности 55.02.02 Анимация и анимационное кино (по видам) углубленной подготовки.

Практическая работа является неотъемлемым этапом изучения учебной дисциплины ОУД.07 Математика. Выполнение обучающимися практической работы проводиться с целью:

- систематизации и закрепления полученных теоретических знаний и практических умений студентов;
- углубления и расширения теоретических знаний;
- формирования умений использовать нормативную, правовую, справочную документацию и специальную литературу;
- развития познавательных способностей и активности студентов: творческой инициативы, самостоятельности, ответственности, организованности;
- формирование самостоятельности мышления, способностей к саморазвитию, совершенствованию и самоорганизации;
- формирования практических (общеучебных и профессиональных) умений и навыков;
- развитию исследовательских умений.

Практическая работа может быть двух видов:

- аудиторная - выполняется на учебных занятиях, под непосредственным руководством преподавателя и по его заданию;
- внеаудиторная - планируемая учебная, учебно-исследовательская, научно-исследовательская работа обучающихся, выполняемая во внеаудиторное время по заданию и при методическом руководстве преподавателя, но без его непосредственного участия.

Формы практической работы включают в себя:

- изучение и систематизацию официальных государственных документов: законов, постановлений, указов, нормативно-инструкционных и справочных материалов с использованием информационно-поисковых систем "Консультант-плюс", "Гарант", глобальной сети интернет.

- изучение учебной, научной и методической литературы, материалов периодических изданий с привлечением электронных средств официальной, статистической, периодической и научной информации;
- подготовку докладов и рефератов, написание курсовых и выпускных квалификационных работ;
- подготовка к презентациям и дискуссиям;
- участие в работе студенческих конференций, комплексных научных исследованиях.

Основными видами практической работы обучающихся являются:

- работа с учебником;
- конспектирование отдельного вопроса пройденной темы;
- работа со справочной литературой;
- подготовка рефератов и презентаций по темам;
- изготовление наглядных пособий и моделей;
- составление кроссвордов;
- использование Интернета
- формулировка вопросов студентам, преподавателю;
- выполнение письменных заданий, тестирование;
- выступление с сообщением по новому материалу;
- конспектирование, работа с книгой;
- выполнение самостоятельных работ.

Контроль практической работы обучающихся предусматривает:

- соотнесение содержания контроля с целями обучения;
- объективность контроля;
- валидность контроля (соответствие предъявляемых заданий тому, что предполагается проверить);
- дифференциацию контрольно-измерительных материалов.

Формы контроля практической работы

- просмотр и проверка выполнения самостоятельной работы преподавателем;
- самопроверка, взаимопроверка выполненного задания в группе;
- обсуждение результатов выполненной работы на занятии;
- тестирование;
- письменный опрос;
- устный опрос;
- индивидуальное собеседование;

- собеседование с группой;
- коллоквиум;
- отчет о проделанной работе;
- защита рефератов или курсовой работы;
- творческий конкурс;
- интернет-конференции;
- олимпиада;
- зачет.

В результате выполнения практических работ, предусмотренных рабочей программой, обучающийся должен:

Уметь:

выполнять арифметические действия над числами, находить значения корня, степени, логарифма, тригонометрических выражений на основе определения, выполнять преобразования выражений, применяя формулы, связанные со свойствами степеней, логарифмов, тригонометрических функций; решать рациональные, показательные, логарифмические, тригонометрические уравнения, сводящиеся к линейным и квадратным, а также аналогичные неравенства и системы; использовать графический метод решения уравнений и неравенств, изображать на координатной плоскости решения уравнений, неравенств и систем с двумя неизвестными вычислять значение функции по заданному значению аргумента при различных способах задания функции; использовать понятие функции для описания и анализа зависимостей величин; находить производные элементарных функций; использовать производную для изучения свойств функций и построения графиков; применять производную для решения задачи прикладного характера на нахождение наибольшего и наименьшего значения; вычислять в простейших случаях площади и объемы с использованием определенного интеграла; решать простейшие комбинаторные задачи методом перебора, а также с использованием известных формул; вычислять в простейших случаях вероятности событий на основе подсчета числа исходов; изображать основные многогранники и круглые тела; выполнять чертежи по условиям задач; решать планиметрические и простейшие стереометрические задачи на нахождение геометрических величин (длин, углов, площадей, объемов)

Знать:

значение математической науки для решения задач, возникающих в теории и практике; широту и в то же время ограниченность применения математических методов к анализу и исследованию процессов и явлений в природе и обществе; значение практики и вопросов, возникающих в самой математике для формирования и развития математической науки; историю развития понятия числа, создания математического анализа, возникновения и развития геометрии; универсальный характер законов логики математических рассуждений, их применимость во всех областях человеческой деятельности; вероятностный характер различных процессов окружающего мира.

Содержание практической работы
(1 курс 1 семестр)

№ п.п.	Наименование темы	Вид работы
1.	Тождественные преобразования алгебраических и числовых выражений	Подготовка сообщений, решение прикладных задач.
2.	Действия над комплексными числами	
3.	Степени с рациональными показателями, и их свойства.	Подготовка рефератов, создание презентации.
4.	Иррациональные уравнения.	Решение прикладных задач по теме, подготовка рефератов.
5.	Вычисления логарифмов.	Решение прикладных задач по теме.
6.	Логарифмические уравнения.	Решение прикладных задач по теме.

(1 курс 2 семестр)

№ п.п.	Наименование темы	Вид работы
1.	Тождественные преобразования логарифмических и показательных выражений.	Решение прикладных задач.
2.	Показательные уравнения.	Решение прикладных задач, подготовка рефератов.
3.	Перпендикуляр и наклонная.	Решение прикладных задач.
4.	Угол между плоскостями. Перпендикулярность двух плоскостей.	Доказательство теорем, подготовка рефератов.
5.	Вычисление расстояний между заданными точками в прямоугольной системе координат.	Решение прикладных задач, создание презентации.
6.	Использование координат и векторов при решении математических и прикладных задач.	Решение прикладных задач, доказательство теорем.
7.	Преобразование простейших тригонометрических выражений.	Решение прикладных задач.
8.	Тождественные преобразования тригонометрических выражений.	Решение прикладных задач, доказательство теорем.
9.	Радианное измерение углов. Синус, косинус, тангенс и котангенс числа. Единичный тригонометрический круг.	Решение прикладных задач.

(2 курс 3 семестр)

№ п.п.	Наименование темы	Вид работы
1.	Решение тригонометрических уравнений заменой переменной.	Подготовка рефератов, решение прикладных задач, создание презентации.
2.	Тригонометрические уравнения и неравенства.	Решение прикладных задач, доказательство теорем.
3.	Решение тригонометрических неравенств.	Решение прикладных задач
4.	Примеры функциональных зависимостей в реальных процессах и явлениях. Обратные функции. Область определения и область значения обратной функции. График обратной функции.	Решение прикладных задач, подготовка рефератов.
5.	Арифметические операции над функциями. Сложная функция (композиция).	Решение прикладных задач.
6.	Обратные функции. Область определения и область значений обратной функции. График обратной функции.	Решение прикладных задач, создание презентации.

(2 курс 4 семестр)

№ п.п.	Наименование темы	Вид работы
1.	Обратные тригонометрические функции	Решение прикладных задач, доказательство теорем.
2.	Пределы.	Решение прикладных задач, доказательство теорем.
3.	Нахождение производных.	Решение прикладных задач, подготовка рефератов.
4.	Построение графиков функции с помощью производной.	Решение прикладных задач, доказательство теорем.
5.	Примеры использования производной для нахождения наилучшего решения в прикладных задачах	Решение прикладных задач, доказательство теорем.
6.	Вычисление интегралов.	Решение прикладных задач.
7.	Приложения определенного интеграла для вычисления площадей и объемов.	Решение прикладных задач, создание презентации.

8.	Примеры применения интегралов в физике. Приложения интеграла.	Решение прикладных задач, доказательство теорем.
9.	Выпуклые многогранники. Теорема Эйлера.	Решение прикладных задач.
10.	Решение задач по теме “Призма и параллелепипед”.	Решение прикладных задач, подготовка рефератов.

(3 курс 5 семестр)

№ п.п.	Наименование темы	Вид работы
1.	Решение задач по теме “Тела и поверхности вращения: цилиндр и конус”.	Решение прикладных задач, доказательство теорем.
2.	Решение задач по теме “Шар и сфера”.	Решение прикладных задач, доказательство теорем, создание презентации.
3.	Формулы объёма куба, прямоугольного параллелепипеда, призмы, пирамиды.	Решение прикладных задач, подготовка рефератов, доказательство теорем.
4.	Формулы объёма цилиндра и конуса. Объём шара.	Решение прикладных задач, доказательство теорем.
5.	Построение сечений геометрических фигу	Решение прикладных задач, доказательство теорем.
6.	Упорядоченные выборки (размещения). Формула бинома Ньютона. Свойства биноминальных коэффициентов. Треугольник Паскаля. Комбинаторные задачи.	Решение прикладных задач, доказательство теорем.

(3 курс 6 семестр)

№ п.п.	Наименование темы	Вид работы
1.	Решение задач по теме “Основные понятия теории вероятностей”.	Решение прикладных задач.
2.	Понятие о задачах математической статистики. Решение практических задач с применением вероятностных методов.	Решение прикладных задач, создание презентации.
3.	Равносильность уравнений, неравенств, систем.	Решение прикладных задач, подготовка рефератов.

4.	Рациональные, иррациональные уравнения.	Решение прикладных задач, доказательство теорем.
5.	Показательные уравнения. Логарифмические уравнения.	Решение прикладных задач, доказательство теорем.
6.	Решение тригонометрических уравнений и систем. Основные приёмы решения (разложение на множители, введение новых неизвестных, подстановка).	Решение прикладных задач.
7.	Решение уравнений графическим методом	Решение прикладных задач, создание презентации.
8.	Показательные, логарифмические и тригонометрические неравенства. Основные приёмы их решения.	Решение прикладных задач, подготовка рефератов.

Методические рекомендации по решению прикладных задач.

1. Цель и задачи самостоятельной работы:

Цель: закрепление теоретических знаний по теме, приобретение практических навыков, знать действия над числами и функциями, развитие алгоритмического мышления, формирование критического мышления.

Задачи: анализировать условие задачи, подбирать необходимые алгоритмы для решения поставленной задачи, упрощать сложные задачи путем преобразования и использования различных формул, находить эквивалентные задачи для упрощения решения данной, поиск наилучшего решения, применение различных простых или составных методов решения, поиск ответа на задачу, сделать обязательную проверку результата.

2. Материальное оснащение:

тетрадь, лист (любого формата), ручка, карандаш, линейка, ластик.

3. Учебная и специальная литература*:*

конспекты лекций, практические записи, научные статьи по теме, учебные пособия, электронные книги.

4. Порядок выполнения самостоятельной работы.

1. **Вопросы и советы для усвоения содержания задачи (1-й этап)**. Нельзя приступать к решению задачи, не уяснив четко, в чем заключается задание, т. е. не установив, каковы данные и искомые или посылки и заключения. **Первый совет**: не спешить начинать решать задачу. Этот совет не означает, что задачу надо решать, как можно медленней. Он означает, что решению задачи должна предшествовать подготовка, заключающаяся в следующем:

а) сначала следует ознакомиться с задачей, внимательно прочитав ее содержание. При этом схватывается общая ситуация, описанная в задаче;

б) ознакомившись с задачей, необходимо вникнуть в ее содержание. При этом нужно следовать такому совету: выделить в задаче данные и искомые, а в задаче на доказательство - посылки и заключения.

в) Если задача геометрическая или связана с геометрическими фигурами, полезно сделать чертеж к задаче и обозначить на чертеже данные и искомые
г) В том случае, когда данные (или искомые) в задаче не обозначены, надо ввести подходящие обозначения. При решении текстовых задач алгебры и начал анализа вводят обозначения искомых или других переменных, принятых за искомые.

д) Уже на первой стадии решения задачи, стадии понимания задания, полезно попытаться ответить на вопрос: "Возможно ли удовлетворить условию?" Не всегда сразу удается ответить на этот вопрос, но иногда это можно сделать.

Отвечая на вопрос: "Возможно ли удовлетворить условию?", полезно выяснить, однозначно ли сформулирована задача, не содержит ли она избыточных или противоречивых данных. Одновременно выясняется, достаточно ли данных для решения задачи.

2. Составление плана решения задачи (2-й этап). Составление плана решения задачи является главным шагом на пути ее решения. Правильно составленный план решения задачи почти гарантирует правильное ее решение. Но составление плана может оказаться сложным и длительным процессом. Поэтому попробуйте ответить на вопросы, которые помогут вам лучше и быстрее составить план решения задачи, "открыть" идею ее решения:

а) Известна ли вам какая-либо родственная задача? Аналогичная задача? Если такая или родственная задача известна, то составление плана решения задачи не будет затруднительным. Но далеко не всегда известна задача, родственная решаемой. В этом случае может помочь в составлении плана решения совет.

б) Подумайте, известна ли вам задача, к которой можно свести решаемую. Если такая задача известна вам, то путь составления плана решения данной задачи очевиден: свести решаемую задачу к решенной ранее. Может оказаться, что родственная задача неизвестна вам и вы не может свести данную задачу к какой-либо известной. План же сразу составить не удается.

Стоит воспользоваться советом: "Попытайтесь сформулировать задачу иначе". Иными словами, попытайтесь перефразировать задачу, не меняя ее математического содержания.

При переформулировании задачи пользуйтесь либо определениями данных в ней математических понятий (заменяют термины их определениями), либо их признаками (точнее сказать, достаточными условиями). Надо отметить, что способность учащегося переформулировать текст задачи является показателем понимания математического содержания задачи.

Переформулировка задачи — это перевод ее на язык математики, т. е. язык алгебры, геометрии или анализа. Это, скорее, формализация задачи, "математизация" ее. К такому приему и приходится часто прибегать при решении многих текстовых задач.

г) Составляя план решения задачи, всегда следует задавать себе вопрос: "Все ли данные задачи использованы?" Выявление неучтенных данных задачи облегчает составление плана ее решения.

д) При составлении плана задачи иногда бывает полезно следовать совету: "Попытайтесь преобразовать искомые или данные". Часто преобразование искомых или данных способствует более быстрому составлению плана решения. При этом искомые преобразуют так, чтобы они приблизились к

данным, а данные - так, чтобы они приблизились к искомым. Так, при каждом случае тождественных преобразований данные преобразуются, постепенно приближаясь к результату (искомому). Аналогично уравнение, систему уравнений, неравенство или систему неравенств преобразуют в равносильные, чтобы найти их корни или множество решений.

е) Нередко случается так, что, вы все же не может составить план ее решения. Тогда может помочь еще один совет: "Попробуйте решить лишь часть задачи", т. е. попробуйте сначала удовлетворить лишь части условий, с тем чтобы далее искать способ удовлетворить оставшимся условиям задачи.

ж) Нередко в составлении плана решения задачи помогает ответ на вопрос: "Для какого частного случая возможно достаточно быстро решить эту задачу?" Обнаружив такой частный случай, вы ставите перед собой новую цель - воспользоваться решением задачи в найденном частном случае для более общего (но, может быть, не самого общего) случая. Так можно поступить, постепенно обобщая задачу до исходной, решаемой задачи. Предполагаемый вариант рассуждений - явное применение полной индукции. Итак, совет: "Рассмотрите частные случаи задачной ситуации, решите задачу для какого-нибудь частного случая, примените индуктивные рассуждения".

3. Реализация плана решения задачи (3-й этап). План указывает лишь общий контур решения задачи. При реализации плана решающий задачи рассматриваются все детали, которые вписываются в этот контур. Эти детали надо рассматривать тщательно и терпеливо. Но при этом (решающему задачу) полезно следовать некоторым советам:

а) Проверяйте каждый свой шаг, убеждайтесь, что он совершен правильно. Иными словами, нужно доказывать правильность каждого шага ссылками на соответствующие, известные ранее математические факты, предложения.

б) При реализации плана поможет и совет: "Замените термины и символы их определениями". Так, термин "параллелограмм" заменяется его определением: "Четырехугольник, у которого противоположные стороны попарно параллельны", термин "предел числовой последовательности" для доказательства, например, того предложения, что предел суммы двух последовательностей, имеющих пределы, равен сумме пределов этих последовательностей, можно заменить, и вполне успешно, его определением.

в) При решении некоторых задач помогает совет: "Воспользуйтесь свойствами данных в условии объектов".

4. Анализ и проверка правильности решения задачи (4-й этап). Даже очень хорошие студенты, получив ответ и тщательно изложив ход решения, считают задачу решенной. А ведь получение результата не означает еще, что задача решена правильно. Тем более не означает, что для решения выбран лучший,

наиболее удачный, изящный, если можно так выразиться, вариант. По В. М. Брадису, задачу можно считать решенной, если найденное решение:

- безошибочно,
- обоснованно,
- имеет исчерпывающий характер.

Поэтому анализ решения задачи, проверка решения и достоверности результата должны быть этапом решения задачи. Итак, два совета: "Проверьте результат", "Проверьте ход решения". Проверка результата может производиться различными способами. Проверяя правильность хода решения, мы тем самым убеждаемся и в правильности результата. Значит, надо выполнить совет: "Проверьте все узловые пункты решения", еще раз убедитесь в истинности проведенных рассуждений.

Второй способ проверки результата заключается в получении того же результата применением другого метода решения задачи, поэтому полезно всегда задавать решающему вопрос: "Нельзя ли тот же результат получить иначе?" Иными словами, стоит последовать совету: "Решите задачу другим способом". Если при решении задачи другим способом получен тот же результат, что и в первом случае, задачу можно считать решенной правильно. К тому же получение различных вариантов решения одной и той же задачи имеет важное обучающее значение.

5. Форма отчета:

полное решение задачи в тетради и/или на отдельном листе с ответом.

Методические рекомендации по доказательству теорем.

1. Цель и задачи самостоятельной работы:

Цель: развитие навыков логического умозаключения

Задачи: анализировать условие задачи, подбирать необходимые алгоритмы для решения поставленной задачи, упрощать сложные задачи путем преобразования и использования различных формул, находить эквивалентные задачи для упрощения решения данной, поиск наилучшего решения, применение различных простых или составных методов решения, поиск ответа на задачу, сделать обязательную проверку результата, развить навыки самостоятельной работы учащихся на основе подхода к доказательству и поиска доказательства, применяя педагогическую технологию обучения – «технология наводящих вопросов».

2. Материальное оснащение: *тетрадь, лист (любого формата), ручка, карандаш, линейка, ластик, циркуль, транспортир.*

3. Учебная и специальная литература*:*

конспекты лекций, практические записи, научные статьи по теме, учебные пособия, электронные книги.

10.Порядок выполнения самостоятельной работы:

Доказательство теоремы в учебниках дается почти всегда сплошным текстом, но преподавателю следует расчленить доказательство на части, на отдельные логические шаги. Надо составить план доказательства и продумать рациональную запись доказательства теоремы. Возможно две формы записи доказательства теоремы. Одна из них состоит в том, что вначале записывается полученный вывод и здесь же в строчку записываются аргументу, на основе которых он был сделан. Другая форма предполагает заполнение таблицы.

Чтобы теорема была усвоена, необходима работа с ней и после доказательства. Этому способствует задания следующих видов:

1) Сформулировать теорему
2) Выделить условия и заключение теоремы. К каким фигурам применима теорема?
3) Сформулируйте теорему: “Если …, то …” (Если теорема сформулированы в категорической форме)
4) Сформулируйте предложение, обратное (противоположное и т. д.) сформулированному
5) Воспроизведение доказательства теоремы по новому чертежу, изменив его положение и обозначение элементов
6) Составьте план доказательства
7) Назовите аргументы, которые использовались при доказательстве
8) Докажите теорему другим способом
9) Решите задачи на применение теоремы

Теорема – это математическое предложение, истинность которого устанавливается посредством доказательства (рассуждения).
Существует два основных вида доказательства теоремы:

1) Условная
2) Категорическая

Всегда можно из одного вида формулирования теоремы перейти в другой. Если теорема сформулирована в условной форму, то в ней должно быть ясно указан при каких условиях рассматривается в ней тот или иной объект (условие) и что в этом объекте утверждается (заключение теоремы).

5. Форма отчета:

полное доказательство теоремы в тетради и/или на отдельном листе.

Методические рекомендации по подготовке сообщения.

1. Цель и задачи самостоятельной работы:

Цель: овладения навыками конспектирования, самостоятельности.

Задачи: овладеть навыками составления темы и цели выступления, осуществления сбора материала по выбранной теме, организовывать поиск и сбор необходимой литературы, обрабатывать материал и структурировать его для подачи слушателям.

2. Материальное оснащение: *тетрадь, ручка, карандаш, ПК, ноутбук, MS Word или любая другая текстовая программа.*

3. Учебная и специальная литература*: конспекты лекций, практические записи, научные статьи по теме, учебные пособия, электронные книги.*

11.Порядок выполнения самостоятельной работы:

1. Внимательно прочитайте текст. Уточните в справочной литературе непонятные слова. При записи не забудьте вынести справочные данные на поля конспекта;

2. Выделите главное, составьте развернутый план;

3. Кратко сформулируйте основные положения текста, отметьте аргументацию автора;

4. Законспектируйте материал, четко следуя пунктам плана. При конспектировании старайтесь выразить мысль своими словами. Записи следует вести четко, ясно.

5. Грамотно записывайте цитаты. Цитируя, учитывайте лаконичность, значимость мысли.

В тексте сообщения желательно приводить не только тезисные положения, но и их доказательства. При оформлении сообщения необходимо стремиться к емкости каждого предложения. Мысли автора книги следует излагать кратко, заботясь о стиле и выразительности написанного. Число дополнительных элементов сообщения должно быть логически обоснованным, записи должны распределяться в определенной последовательности, отвечающей логической структуре. Для уточнения и дополнения необходимо оставлять поля.

5. Форма отчета: письменная работа, содержащая информацию на 3-5 минут, которая сопровождается схемами, таблицами и т.д.

Методические рекомендации по созданию презентации.

1. Цель и задачи самостоятельной работы:

Цель: приобретение практических навыков в поиске информации, составление плана, передачи информации слушателям. Умение показывать, объяснять и защищать достоинства проведенного исследования.

Задачи: составить грамотный и логически выстроенный план презентации, научиться находить необходимую информацию, получить навыки систематизации информации из различных источников, внедрять новшества в свою исследовательскую работу, применять полученные знания на практике, овладеть ораторскими способностями, доносить и объяснять информацию до других слушателей, научиться грамотно и четко отвечать на вопросы из аудитории.

2. Материальное оснащение:

компьютер, ноутбук, телефон, MS PowerPoint или любая другая программа для создания презентации.

3. Учебная и специальная литература*:*

конспекты лекций, практические записи, научные статьи по теме, учебные пособия, электронные книги.

4. Порядок выполнения самостоятельной работы:

как и любой документ, презентация должна выполняться в соответствии с определёнными требованиями:

1. на первом слайде размещают название темы, фамилию и имя автора, номер группы;
2. на втором слайде можно поместить оглавление с настроенными гиперссылками;
3. на следующих слайдах раскрывается тема;
4. после раскрытия всей темы на 1-2 слайдах размещают выводы;
5. на последнем слайде указывается список используемой литературы.

Общие требования к презентациям.

1) Наличие не более 12- 15 слайдов в зависимости от времени, отведенного на доклад.

2) Соответствие слайдов теме сообщения.

3) Содержание минимального количества слов в слайде.

4) Употребление четкого крупного шрифта для выделения надписей и заголовков на общем фоне. Допустимо наличие предложений, определений, терминов, которые слушатели могут записать. Текст должен быть легко читаем: используются короткие слова и предложения, тезисы. Следует избегать перепечатывания текста доклада.

5) Правильность используемой терминологии.

6) Отсутствие орфографических, грамматических и стилистических ошибок и опечаток.

7) Чередование разных видов слайдов для обеспечения разнообразия: - с текстом; - с таблицами или схемами; - с диаграммами (графиками).
8) Максимально равномерное заполнение экранного поля чертежами, рисунками, фотографиями и другими иллюстрационными материалами. При этом слайд не должен быть перегружен зрительной информацией (не более 3-х иллюстраций на слайде). Большие таблицы трудны для восприятия, лучше заменять их графиками, построенными на основе этих таблиц, выводами, таблицами с динамикой, отражающей темпы роста, прироста и т.д.

4.1. Содержание презентации.

1) Название презентации (тема исследования), данные автора, название образовательного учреждения, название мероприятия, на котором выступает автор; дата создания (на первом слайде);
2) Цель и задачи работы;
3) Содержание;
4) Ход и результаты исследования;
5) Выводы и рекомендации;
6) Список использованных ресурсов, в том числе веб-сайты (на предпоследнем слайде);
7) Правила хорошего тона требуют, чтобы последний слайд содержал благодарность тем, кто помогал в работе над презентацией, докладом, или благодарность слушателям за внимание.

4.2. Стиль.

1) Соблюдение единого стиля оформления всех слайдов.
2) Исключение стилей, которые будут отвлекать от самой презентации.
3) Преобладание основной информации (текст, рисунки) над вспомогательной информацией (управляющие кнопки).

4.3. Фон.

Использование более холодных, спокойных тонов (синий или зеленый) для заливки фона, букв, линий, не вызывающих раздражение и утомление глаз.

4.4. Цвет.

1) Использование не более трех цветов на одном слайде: один для фона, один для заголовков, один для текста.
2) Важно подобрать правильное сочетание цветов для фона и шрифта. Они должны контрастировать. Например, фон – светлый, а шрифт – темный, или наоборот. Первый вариант предпочтительнее, так как текст читается лучше. Черный текст – белый фон не всегда можно назвать удачным сочетанием для презентаций, так как при этом в глазах часто "начинает рябить". При использовании фотографий в качестве фона, надо либо использовать более-менее однотонные, иногда чуть размытые фотографии, либо располагать текст не на самой фотографии, а на цветной подложке.

4.5. Звук.

Отсутствие резкого, отвлекающего, раздражающего характера звукового сопровождения слайдов. В презентации не рекомендуется использовать музыкальное сопровождение, если, конечно, оно не несет смысловую нагрузку, так как музыка будет отвлекать внимание.

4.6. Анимация.
Анимационные эффекты не должны использоваться как самоцель. Анимация допустима либо для создания определенного настроения или атмосферы презентации (в этом случае анимация тем более должна быть сдержанна и хорошо продумана), либо для демонстрации динамичных процессов, изобразить которые иначе просто невозможно (например, для поэтапного вывода на экран рисунка).
4.7. Содержание информации.
1) Использование коротких слов и предложений (лучше не более 17 слов на слайде)
2) Минимальное количество предлогов, наречий, прилагательных.
4.8. Расположение информации на странице.
1) Расположение информации предпочтительно горизонтальное.
2) Расположение наиболее важной информации в центре экрана.
3) Расположение надписи под картинкой, диаграммой.
4.9. Шрифт.
1) Заголовки должны привлекать внимание аудитории; у каждого слайда должен быть заголовок. Размер шрифтов для заголовков – не менее 24, для информации – не менее 18 (можно больше).
2) Употребление разных типов шрифтов в одной презентации недопустимо.
3) Использование полужирного шрифта, курсива или подчеркивания для выделения информации.
4) Преобладание строчных букв над прописными.
4.10. Способы выделения информации.
1) рамки, границы, заливка;
2) разные цвета шрифтов, штриховка, стрелки;
3) рисунки, диаграммы, схемы для иллюстрации наиболее важных фактов.
4.11. Объем информации.
1) Заполнение одного слайда слишком большим объемом информации недопустимо: зрители могут единовременно запомнить не более трех фактов, выводов, определений.
2) Достижение наибольшей эффективности обеспечивается тогда, когда ключевые пункты отображаются по одному на каждом отдельном слайде.

5. Форма отчета:

защита презентации в аудитории, время 5-7 минут на одного студента.

РГХПУ им. С.Г. Строганова
1825

Министерство науки и высшего образования Российской Федерации
Федеральное государственное бюджетное образовательное учреждение высшего образования
«Российский государственный художественно-промышленный
университет им. С.Г. Строганова»

РАССМОТРЕНО

На заседании Ученого совета РГХПУ
им. С.Г. Строганова
14 мая 2025 протокол №8

УТВЕРЖДАЮ

Проректор по учебной работе и
стратегическому развитию образовательной
деятельности
В.В. Слепухин
2025 г.

МЕТОДИЧЕСКИЕ РЕКОМЕНДАЦИИ ДЛЯ ВЫПОЛНЕНИЯ ПРАКТИЧЕСКИХ РАБОТ ПО УЧЕБНОЙ ДИСЦИПЛИНЕ

ОУД.08 ИНФОРМАТИКА

ПРОГРАММА ПОДГОТОВКИ СПЕЦИАЛИСТОВ СРЕДНЕГО ЗВЕНА

Специальность 55.02.02 Анимация и анимационное кино (по видам)

Квалификация – Специалист по анимации и анимационному кино

Форма подготовки – очная

г. Москва, 2025 г.

Методические рекомендации для выполнения самостоятельных работ по учебной дисциплине ОУД.08 «Информатика» разработана на основе требований к освоению программы Федерального государственного образовательного стандарта (далее – ФГОС) по специальности среднего профессионального образования (далее – СПО) 55.02.02 Анимация и анимационное кино (по видам).

Организация-разработчик: **РГХПУ им. С.Г. Строганова**

Разработчики:

РГХПУ им. С.Г. Строганова	преподаватель	В.М. Ликашин
место работы	занимаемая должность	инициалы, фамилия

1 МЕТОДИЧЕСКИЕ УКАЗАНИЯ ДЛЯ ВЫПОЛНЕНИЯ САМОСТОЯТЕЛЬНЫХ РАБОТ ПО ДИСЦИПЛИНЕ ОУД.08 ИНФОРМАТИКА

1.1. Область применения

Методические рекомендации для выполнения самостоятельных работ по учебной дисциплине ОУД.08 «Информатика» предназначены для контроля оценки результатов освоения обучающимися дисциплины и является частью фонда оценочных средств основной образовательной программы по специальности 55.02.02 Анимация и анимационное кино (по видам).

1.2. Цели и задачи самостоятельных занятий

Выполнение обучающимся самостоятельных занятий направлено на:

– систематизацию и закрепление полученных теоретических знаний и практических умений студентов;

– углубление и расширение теоретических знаний;

– формирование умений использовать нормативную, правовую, справочную документацию и специальную литературу;

– развитие познавательных способностей и активности студентов: творческой инициативы, самостоятельности, ответственности, организованности;

– формирование самостоятельности мышления, способностей к саморазвитию, совершенствованию и самоорганизации;

– формирование практических (общеучебных и профессиональных) умений и навыков;

– развитие исследовательских умений;

– выработку при решении поставленных задач таких профессионально значимых качеств, как самостоятельность, ответственность, точность, творческая инициатива.

1.3. Методические указания к выполнению реферативной работы

Реферат − краткое письменное изложение материала по определенной теме, выполняется с целью привития студентам навыков самостоятельного поиска и анализа информации, формирования умения подбора и изучения литературных источников, используя при этом дополнительную научную, методическую и периодическую литературу.

Тема реферата выбирается по желанию студента из списка, предлагаемого преподавателем. Выбранная тема согласовывается с преподавателем. После выбора темы требуется подобрать, изучить необходимую для ее разработки информацию. Тема может быть сформулирована студентом самостоятельно.

План реферата должен включать в себя *введение, основной текст и заключение.*

– Во **введении** аргументируется актуальность выбранной темы, указываются цели и задачи исследования. В нем также отражается методика исследования и структура работы.

– **Основная часть** работы предполагает освещение материала в соответствии с планом. Основной текст желательно разбивать на главы и параграфы.

– В **заключении** излагаются основные выводы и рекомендации по теме исследования.

Структура реферата

Реферат должен содержать: титульный лист, оглавление и список использованной литературы.

– Список литературы и сноски на страницах оформляются в соответствии с действующими стандартами (ГОСТ в области библиографии).

– Реферат может содержать приложения в форме схем, образцов документов и другие изображения в соответствии с темой исследования.

– Все страницы работы, включая оглавление и список литературы, нумеруются по порядку с титульного листа (без его нумерации) до последней страницы без пропусков и повторений.

– Введение, заключение, новые главы, список использованных источников и литературы должны начинаться с нового листа (разрыв страницы).

– Подбор литературы производится студентом из предложенного преподавателем списка литературы.

– Обзор литературы начинается с ознакомления с первоисточниками: исторические, законодательные и нормативные акты, статистические сборники. После этого можно приступить к изучению монографий, научно-исследовательской литературы, затрагивающих данную проблему. Взгляды наиболее видных ученых должны быть кратко проанализированы и сопоставлены.

– Текст реферата необходимо набирать на компьютере:

Размер левого поля 30 мм, правого – 10 мм, верхнего – 20 мм, нижнего – 20 мм.

Шрифт – Times New Roman, размер – 14, межстрочный интервал – 1,5.

Фразы, начинающиеся с новой строки, печатаются с абзацным отступом от начала строки (1,25 см).

Реферат, выполненный небрежно, неразборчиво, без соблюдения требований по оформлению, возвращается студенту без проверки с указанием причин возврата на титульном листе.

Критерии оценки выполненной реферативной работы

Критериями оценок результатов реферативной работы являются:

– знание и понимание проблемы;

– умение систематизировать и анализировать материал, четко и обоснованно формулировать выводы;

– «трудозатратность» (объем изученной литературы, добросовестное отношение к анализу проблемы);

– самостоятельность, способность к определению собственной позиции по проблеме и к практической адаптации материала, недопустимость плагиата;

– выполнение необходимых формальностей (точность в цитировании и указании источника текстового фрагмента, аккуратность оформления).

1.4. Методические указания к написанию эссе

Эссе – прозаическое ненаучное произведение философской, литературной, исторической, публицистической или иной тематики, в непринужденной форме излагающее личные соображения автора по какому-либо вопросу.

Эссе должно быть не просто описанием избранной темы, а объяснением ее проблемного характера, критической оценкой рассматриваемых взглядов, аргументированным представлением своей точки зрения.

Цель эссе состоит в развитии навыков самостоятельного творческого мышления и письменного изложения собственных мыслей.

Писать эссе чрезвычайно полезно, поскольку это позволяет автору научиться четко и грамотно формулировать мысли, структурировать информацию, использовать основные понятия, выделять причинно-следственные связи, иллюстрировать опыт соответствующими примерами, аргументировать свои выводы.

Классификация эссе

Личностное, субъективное эссе. Его цель – раскрыть ту или иную сторону личности автора.

Объективное эссе. Его цель – раскрыть точку зрения автора эссе по какой-либо научной теме, проблеме.

Признаки эссе как литературного жанра:

- конкретность;
- небольшой объем;
- индивидуальность;
- яркость и образность;
- внутреннее смысловое единство;
- непринужденность повествования;
- парадоксальность (призвано удивить);
- открытость (не претендует на полное раскрытие темы).

Требования к эссе:

- представление собственной точки зрения;
- аргументация фактами;
- теоретическое обоснование;
- использование терминов и цитат;
- представление различных точек зрения;
- самостоятельность и индивидуальность;
- логичность;
- использование приемов сравнения и обобщения;
- грамотность.

Структура эссе

Структура эссе определяется предъявляемыми к нему требованиями: мысли автора эссе по проблеме излагаются в форме кратких тезисов. Мысль должна быть подкреплена доказательствами, поэтому за тезисом следуют аргументы.

Аргументы – это факты, явления общественной жизни, события, жизненные ситуации и жизненный опыт, научные доказательства, ссылки на мнение ученых и др. Лучше приводить два аргумента в пользу каждого тезиса: один аргумент кажется неубедительным, три аргумента могут «перегрузить»

изложение, выполненное в жанре, ориентированном на краткость и образность.

При написании эссе важно также учитывать следующие моменты:

1. Вступление и заключение должны фокусировать внимание на проблеме (во вступлении она ставится, в заключении − резюмируется мнение автора).

2. Необходимо выделение абзацев, красных строк, установление логической связи абзацев: так достигается целостность работы.

3. Стиль изложения: эссе присущи эмоциональность, экспрессивность, художественность. Специалисты полагают, что должный эффект обеспечивают короткие, простые, разнообразные по интонации предложения, умелое использование «самого современного» знака препинания – тире.

2 КРИТЕРИИ ОЦЕНКИ РЕЗУЛЬТАТОВ САМОСТОЯТЕЛЬНОЙ РАБОТЫ

Критериями оценок результатов внеаудиторной самостоятельной работы студента являются:

– уровень освоения студентов учебного материала;

– умения студента использовать теоретические знания при выполнении работы;

– умения студента активно использовать электронные образовательные ресурсы, находить требующуюся информацию, изучать ее и применять на практике;

– обоснованность и четкость изложения ответа;

– оформление материала в соответствии с требованиями;

– умение ориентироваться в потоке информации, выделять главное;

– умение четко сформулировать проблему, предложив ее решение, критически оценить решение и его последствия;

– умение показать, проанализировать альтернативные возможности, варианты действий;

– умение сформировать свою позицию, оценку и аргументировать ее.

Критерии оценки самостоятельной работы студентов:

Оценка «5» выставляется, когда:

– Студент свободно применяет знания на практике;

– Не допускает ошибок в воспроизведении изученного материала;

– Студент выделяет главные положения в изученном материале и не затрудняется в ответах на видоизмененные вопросы;

– Студент усваивает весь объем программного материала;

– Материал оформлен аккуратно в соответствии с требованиями.

Оценка «4» выставляется, когда:

– Студент знает весь изученный материал;

– Отвечает без особых затруднений на вопросы преподавателя;

– Студент умеет применять полученные знания на практике;

– В условных ответах не допускает серьезных ошибок, легко устраняет определенные неточности с помощью дополнительных вопросов преподавателя;

– Материал оформлен недостаточно аккуратно и в соответствии с требованиями.

Оценка «3» выставляется, когда:

– Студент обнаруживает освоение основного материала, но испытывает затруднения при его самостоятельном воспроизведении и требует дополнительных дополняющих вопросов преподавателя;

– Предпочитает отвечать на вопросы воспроизводящего характера и испытывает затруднения при ответах на воспроизводящие вопросы;

– Материал оформлен не аккуратно или не в соответствии с требованиями.

Оценка «2» выставляется, когда:

– У студента имеются отдельные представления об изучаемом материале, но все, же большая часть не усвоена;

– Материал оформлен не в соответствии с требованиями.

3 ПЕРЕЧЕНЬ САМОСТОЯТЕЛЬНЫХ РАБОТ

№ п\п	Наименование разделов и тем	самостоятельная работа обучающихся	Кол-во часов
Раздел I. Информационная деятельность человека. Информация и информационные процессы.			**20**
1.	Тема № 1.1: «Основные этапы развития информационного общества. Этапы развития технических средств и информационных ресурсов.»		2
2.	Тема № 1.4: «Виды профессиональной информационной деятельности человека с использованием технических средств и информационных ресурсов»	Умный дом.	2
3.	Тема № 1.6: «Подходы к понятию и измерению информации. Информационные объекты различных видов. Универсальность дискретного (цифрового) представления информации»	Коллекция ссылок на электронно-образовательные ресурсы на сайте образовательной организации по профильным направлениям подготовки.	2
4.	Тема № 1.8: «Принципы обработки информации при помощи компьютера. Арифметические и логические основы работы компьютера. Элементная база компьютера.»	Сортировка массива. Создание структуры базы данных библиотеки. Простейшая информационно-поисковая система.	2
5.	Тема № 1.9: «Алгоритмы и способы их описания. Этапы решения задач с использованием компьютера: формализация, программирование и тестирование. Переход от неформального описания к формальному»	Конструирование программ. Создание структуры базы данных − классификатора.	2
6.	Тема № 1.13: «Компьютер как исполнитель команд. Программный принцип работы компьютера»	Статистика труда. Графическое представление процесса. Проект теста по предметам.	2
7.	Тема № 1.14: «Среда программирования. Тестирование программы. Программная реализация несложного алгоритма»		2
8.	Тема № 1.15: «Компьютерные модели различных процессов»		2
9.	Тема № 1.17: «Основные информационные процессы и их реализация с помощью компьютеров: хранение, поиск и передача информации»		2
10.	Тема № 1.18:		2

	«Хранение информационных объектов различных видов на разных цифровых носителях. Определение объемов различных носителей информации. Архив информации»		
Раздел II. Средства информационных и коммуникационных технологий.			**10**
11.	Тема № 2.1: «Архитектура компьютеров. Основные характеристики компьютеров. Внешние устройства, подключаемых к компьютеру. Виды программного обеспечения компьютеров»	Профилактика ПК. Инструкция по безопасности труда и санитарным нормам. Автоматизированное рабочее место (АРМ) специалиста. Мой рабочий стол на компьютере. Администратор ПК, работа с программным обеспечением. Электронная библиотека. Прайс-лист. Оргтехника и специальность. Электронная библиотека.	2
12.	Тема № 2.3: «Операционная система. Графический интерфейс пользователя.»		2
13.	Тема № 2.5: «Объединение компьютеров в локальную сеть. Организация работы пользователей в локальных компьютерных сетях»		2
14.	Тема № 2.8: «Безопасность, гигиена, эргономика, ресурсосбережение. Защита информации, антивирусная защита»		2
15.	Тема № 2.9: «Защита информации, антивирусная защита. Эксплуатационные требования к компьютерному рабочему месту»		2
Раздел III. Технологии создания и преобразования информационных объектов.			**12**
16.	Тема № 3.1: «Возможности настольных издательских систем: создание, организация и основные способы преобразования (верстки) текста»	Ярмарка профессий. Звуковая запись. Музыкальная открытка. Плакат-схема. Эскиз и чертеж (САПР). Реферат. Статистический отчет. Расчет заработной платы. Бухгалтерские программы.	2
17.	Тема № 3.3: «Возможности динамических (электронных) таблиц. Математическая обработка числовых данных»		2
18.	Тема № 3.6: «Представление об организации баз данных и системах управления ими. Структура данных и система запросов на примерах баз данных различного назначения: юридических, библиотечных, налоговых, социальных, кадровых и др.»		2
19.	Тема № 3.7: «Представление о программных средах		2

	компьютерной графики и черчения, мультимедийных средах»	Диаграмма информационных составляющих.	
20.	Тема № 3.8: «Специализированное программное обеспечение и цифровое оборудование для создания графических и мультимедийных объектов»	Электронная тетрадь. Журнальная статья.	2
21.	Тема № 3.11: «Демонстрация систем автоматизированного проектирования и конструирования»	Вернисаж работ на компьютере. Электронная доска объявлений.	2
Раздел IV. Телекоммуникационные технологии.			**10**
22.	Тема № 4.1: «Представления о технических и программных средствах телекоммуникационных технологий. Интернет-технологии, способы и скоростные характеристики подключения, провайдер»	Резюме: ищу работу. Защита информации. Личное информационное пространство. Телекоммуникации: конференции, интервью, репортаж. Личное информационное пространство. Дистанционный тест, экзамен. Урок в дистанционном обучении.	2
23.	Тема № 4.3: «Поиск информации с использованием компьютера. Программные поисковые сервисы. Использование ключевых слов, фраз для поиска информации. Комбинации условия поиска»		2
24.	Тема № 4.4: «Поисковые системы. Пример поиска информации на государственных образовательных порталах»		2
25.	Тема № 4.6: «Возможности сетевого программного обеспечения для организации коллективной деятельности в глобальных и локальных компьютерных сетях: электронная почта, чат, видеоконференция, интернет-телефония»		2
26.	Тема № 4.8: «Управление процессами. Представление об автоматических и автоматизированных системах управления. Представление о робототехнических системах»		2

4 ИНФОРМАЦИОННОЕ ОБЕСПЕЧЕНИЕ ОБУЧЕНИЯ

Перечень рекомендуемых учебных изданий, Интернет-ресурсов, дополнительной литературы.

Основные источники:

1. Гаврилов М.В. Информатика и информационные технологии: учебник для среднего профессионального образования//4-е изд., перераб. и доп. — Москва: Издательство Юрайт, 2019. − 383 с.

2. Виноградов Ю.Н. и др. Математика и информатика: учебник для студентов учреждений среднего профессионального специального образования. − ЭБС Лань, 2019.

3. Боброва И.И. Математика и информатика: учебник. − ЭБС Лань, 2019.

4. Шмелева А.Г., Ладынин А.И. Информатика. Информационные технологии в профессиональной деятельности: Microsoft Word. Microsoft Excel: теория и применение для решения профессиональных задач. − Москва: Ленанд, 2018. − 304 с.

Дополнительные источники:

1. Астафьева Н.Е., Гаврилова С.А., Цветкова М.С. Информатика и ИКТ: Практикум для профессий и специальностей технического и социально-экономического профилей: учеб. пособие для студ. учреждений сред. проф. образования. − Москва, 2014.

2. Волосатова Т.А. Информатика. Программирование на VBA. Учебное пособие для лабораторного практикума и подготовки к тестированию. − Ростов-на-Дону, 2013.

3. Жук Ю.А. Информационные технологии: мультимедиа: Учебное пособие. − СПб.: Лань, 2018. − 210 с.

4. Малясова С.В., Демьяненко С.В. Информатика и ИКТ: Пособие для подготовки к ЕГЭ. − Москва, 2013.

5. Плотникова Н.Г. Информатика и информационно-

коммуникационные технологии (ИКТ). − Москва: ООО «Издательский Центр РИОР», 2013.

6. Цветкова М.С., Великович Л.С. Информатика и ИКТ: учебник для студ. учреждений сред. проф. образования. − Москва, 2014.

7. Цветкова М.С., Хлобыстова И.Ю. Информатика и ИКТ: практикум для профессий и специальностей естественно-научного и гуманитарного профилей: учеб. пособие для студ. учреждений сред. проф. образования. − Москва, 2014.

Интернет-ресурсы:

1. Практическая работа "Создание таблицы Word" [Электронный ресурс]/(https://urok.1sept.ru/статьи/641332/).

2. Самоучитель по Microsoft Excel [Электронный ресурс]/(https://office-guru.ru/excel/samouchitel-excel-dlja-chainikov-1.html).

3. Как сделать презентацию: пошаговая инструкция для PowerPoint [Электронный ресурс]/(https://ocomp.info/kak-sdelat-prezentatsiu.html).

4. Изучение Inkscape [Электронный ресурс]/(https://inkscape.org/learn/).

5. Мегаэнциклопедия Кирилла и Мефодия, разделы «Наука/Математика. Кибернетика» и «Техника/Компьютеры и Интернет» [Электронный ресурс]/(https://megabook.ru/).

6. Справочник образовательных ресурсов «Портал цифрового образования» [Электронный ресурс]/(http://digital-edu.ru).

7. Портал Свободного программного обеспечения [Электронный ресурс]/(http://freeschool.altlinux.ru).

РГХПУ им. С.Г. Строганова
1825

Министерство науки и высшего образования Российской Федерации
Федеральное государственное бюджетное образовательное учреждение высшего образования
«Российский государственный художественно-промышленный
университет им. С.Г. Строганова»

РАССМОТРЕНО

На заседании Ученого совета РГХПУ
им. С.Г. Строганова
14 мая 2025 протокол №8

УТВЕРЖДАЮ

Проректор по учебной работе и
стратегическому развитию образовательной
деятельности
В.В. Слепухин
2025 г.

МЕТОДИЧЕСКИЕ РЕКОМЕНДАЦИИ К ДИСЦИПЛИНЕ

ОУД.09 Физическая культура

ПРОГРАММА ПОДГОТОВКИ СПЕЦИАЛИСТОВ СРЕДНЕГО ЗВЕНА

Специальность 55.02.02 Анимация и анимационное кино (по видам)

Квалификация Специалист по анимации и анимационному кино
Уровень подготовки – Углубленный
Форма подготовки – очная

МОСКВА 2025

Дисциплина «Физическая культура» является основной дисциплиной среднего образования, способствующей формированию физической культуры личности, направленного использования средств физической культуры, спорта и туризма для укрепления здоровья, психофизической подготовки и самоподготовки к жизни и профессиональной деятельности.

Методические рекомендации выстроены в соответствии с целями и задачами дисциплины «Физическая культура», и направлены на решение заявленных в программе дисциплины целей и задач:

- пониманию социальной значимости физической культуры и её роли в развитии личности и подготовке к профессиональной деятельности;
- знанию научно-биологических, педагогических и практических основ физической культуры и здорового образа жизни;
- формированию мотивационно-ценностного отношения к физической культуре, установки на здоровый стиль жизни, физическое совершенствование и самовоспитание, привычки к регулярным занятиям физическими упражнениями и спортом;
- овладению системой практических умений и навыков, обеспечивающих сохранению и укреплению здоровья, психическому благополучию, развитию и совершенствованию психофизических способностей, качеств и свойств личности, самоопределению в физической культуре и спорте;
- приобретению личного опыта повышения двигательных и функциональных возможностей, обеспечению общей и профессионально-прикладной физической подготовленности к будущей профессии и в быту;
- созданию основ для творческого и методически обоснованного использования физкультурно-спортивной деятельности в целях последующих жизненных и профессиональных достижений.

Методические указания к дисциплине «Физическая культура» демонстрируют поэтапный подход к воспитанию физических качеств, обучению двигательным навыкам, формированию личностных качеств, а также привычке систематически и регулярно заниматься физическими упражнениями и спортом.

Методические рекомендации к разделам.

№ темы	№ раздела	Тема
Раздел 1 Вводная часть.		
1	**Раздел 1**	Здоровье человека, его ценность и значимость для профессионала. Взаимосвязь общей культуры обучающихся и их образа жизни. Современное состояние здоровья молодежи. Личное отношение к здоровью как условие формирования здорового образа жизни. Двигательная активность.
Раздел 2 Упражнения на улице.		
2	**Раздел 2**	Упражнения на турнике. Упражнения для пресса на турнике.
3	**Раздел 2**	Упражнения на турнике для плеч.
4	**Раздел 2**	Упражнения на турнике для спины.
Раздел 3 Легкая атлетика.		
5	**Раздел 3**	Кроссовая подготовка: высокий и низкий старт, стартовый разгон, финиширование.
6	**Раздел 3**	Бег 100м. эстафетный бег 4 по 100м, 4 по 400м.
7	**Раздел 3**	Бег по прямой с различной скоростью.
8	**Раздел 3**	Равномерный бег на дистанцию 1000м(девушки) и 2000 м (юноши).
9	**Раздел 3**	Прыжки в длину с разбега.
10	**Раздел 3**	Прыжки в высоту.
11	**Раздел 3**	Прыжки с места.

Раздел 4 **Гимнастика.**		
12	**Раздел 4**	Техника безопасности при упражнениях с гантелями, тяжелыми мячами, обручами, при упражнениях с партнером.
13	**Раздел 4**	Общеразвивающие упражнения, упражнения в паре с партнером, упражнения с гантелями.
14	**Раздел 4**	Упражнения с мячами, упражнения с мячом, обручем (девушки).
15	**Раздел 4**	Совершенствование строевых упражнений: повороты в движении кругом.
16	**Раздел 4**	Перестроение из колонны по одному в колонну по два, по четыре, по восемь в движении.
Раздел 5 **Туристическая подготовка.**		
17	**Раздел 5**	Основные понятия комбинированного туризма. Юношеский туризм. Техника безопасности.
18	**Раздел 5**	ОФП, ориентирование по компасу.
19	**Раздел 5**	Постановка современной туристической палатки, обучение умению двигаться по азимуту на местности и движению в обратном направлении при помощи компаса.
20	**Раздел 5**	Оказание первой медицинской помощи: наложение повязки при травме головы.

№ темы	**№ раздела**	**Тема**
Раздел 6 **Вводная часть 2.**		
21	**Раздел 6**	Основы методики самостоятельных занятий физическими упражнениями.
Раздел 7 **Лыжная подготовка.**		
22	**Раздел 7**	Инструктаж по технике безопасности при проведении занятий по лыжному спорту. Одновременно 3безшажный ход.

Раздел 8 **Практика единоборств.**		
23	**Раздел 8**	Знакомство с элементами каратэ.
Раздел 9 **Спортивная аэробика.**		
24	**Раздел 9**	Занятия спортивной аэробикой.
25	**Раздел 9**	Комбинация из спортивно-гимнастических и акробатических элементов.
26	**Раздел 9**	Обязательные элементы: подскоки, амплитудные махи ногами, упражнения для мышц живота, отжимание в упоре лежа.

№ темы	**№ раздела**	**Тема**
Раздел 10 **Ручной мяч (спортивные игры).**		
27	**Раздел 10**	Техника безопасности при упражнениях с мячом, ловле мяча, выбивании и отбора.
28	**Раздел 10**	Передача и ловля мяча в тройках, передача и ловля мяча с откосом от площадки.
29	**Раздел 10**	Бросок мяча из опорного положения, перехваты мяча, выбивание или отбор мяча, тактика игры, скрестное перемещение, подстраховка защитника, нападение, контратака.
Раздел 11 **Гандбол (спортивные игры).**		
30	**Раздел 11**	Передача и ловля мяча в тройках. Передача и ловля мяча с отскоком от площадки.
31	**Раздел 11**	Ведение мяча с низким отскоком. Бросок с места. Бросок мяча из опорного положения.
32	**Раздел 11**	Бросок мяча в прыжке. Блокирование. Выбивание и отбор мяча.
33	**Раздел 11**	Техника безопасности. Правила игры.
Раздел 12 **Волейбол (Спортивные игры).**		

34	**Раздел 12**	Средства физической культуры в регулировании работоспособности.
35	**Раздел 12**	Исходное положение(стойка), перемещения, передача, подача, нападающий удар.
36	**Раздел 12**	Прием мяча снизу двумя руками, прием мяча одной рукой, блокирование, тактика нападения.
37	**Раздел 12**	Тактики защиты.
38	**Раздел 12**	Правила игры. Техника безопасности игры.
39	**Раздел 12**	Игра по упрощенным правилам волейбола.
40	**Раздел 12**	Игра по правилам.
41	**Раздел 12**	Повторение элементов игры баскетбол, правил игры. Практика игры.
Раздел 13 Футбол (спортивные игры).		
42	**Раздел 13**	Удар по летящему мячу средней частью подъема ноги, удары головой на месте и в прыжке.
43	**Раздел 13**	Остановка мяча ногой, отбор мяча, обманные движения, техника игры вратаря, тактика защиты, тактика нападения.
44	**Раздел 13**	Правила игры.
45	**Раздел 13**	Техника безопасности игры. Игра по упрощенным правилам на площадках разных размеров.
46	**Раздел 13**	Игра по правилам.

Методические указания к практическим занятиям (семинарам)

Основными задачами практических занятий по физической культуре и спорту являются воспитание физических качеств, обучение двигательным навыкам, формирование личностных качеств, а также привычки систематически и регулярно заниматься физическими упражнениями.

В Колледже предусматривается прохождения дисциплины «Физическая культура» (1-й и 2-й семестр 1 курса, 3-й и 4-й семестр 2 курса) итого: 108 часа с учетом лекционных (теоретических) занятий.

К практическим занятиям допускаются студенты, прошедшие медицинский осмотр и обязательной инструктаж по технике безопасности. Вновь поступившие студенты проходят медицинское освидетельствование по месту жительства или другом медицинском учреждении и подразделяются на основную или специальную медицинскую группу, а также группу лечебной физической культуры. Студенты, не прошедшие медицинское освидетельствование и не предоставившие справку или форму №086-У не допускаются к занятиям до их прохождения.

Пропустившие по болезни большое количество часов, более двух-трех недель или освобожденные от практических занятий полностью готовят и защищают реферативные работы по утвержденной кафедральной тематике.

Написание реферата:

Аналитическая часть с общей информацией, характеризующей основные принципы изложения материала по теме.

Составление библиографии.

Реферат (от латинского Referre — докладывать, сообщать) - небольшое изложение в письменной форме какой-либо научной работы, основанное на обзоре различных источников. Целью реферата является демонстрация знаний студентов по теме или проблеме практических навыков анализа научной и научно-методической литературы. Реферат, как и любой документ,

пишется и оформляется в соответствии с определенными стандартами (ГОСТами).

Выбор темы реферата

Тема реферата выбирается студентом самостоятельно согласно утвержденной кафедрой тематике и согласовывается с ведущим преподавателем. При работе над рефератом рекомендуется использовать не менее 4-5 источников.

Содержание и структура реферата

1. Определение и выделение проблемы.
2. Самостоятельное изучение проблемы на основе первоисточников.
3. Проведение обзора выбранной литературы.
4. Логичное изложение материала.

Рекомендуемая структура реферата

1. Введение. Изложение целей и задач работы, обоснование выбора темы и её актуальность. Объём: 1-2 страницы.
2. Основная часть. Точка зрения автора на основе анализа литературы по проблеме. Объём: 12-15 страниц.
3. Заключение. Формирование выводов и предложений. Заключение должно быть кратким, четким, выводы должны вытекать из содержания основной части. Объём: 1—3 страницы.
4. Список используемой литературы.

В реферате могут быть приложения в виде схем, анкет, диаграмм и прочего. В оформлении реферата приветствуются рисунки и таблицы.

Оформление реферата

Текст и его оформление

Размер шрифта 12-14 пунктов, гарнитура Times New Roman, обычный; интервал между строк: 1,5-2; размер полей: левого - 30 мм, правого - 10 мм, верхнего - 20мм, нижнего - 20 мм. Точку в конце заголовка не ставят. Заглавия всегда выделены жирным шрифтом. Обычно: 1 заголовок - шрифт размером 16

пунктов, 2 заголовок - шрифт размером 14 пунктов, 3 заголовок - шрифт размером 14 пунктов, курсив.

Расстояние между заголовками главы или параграфа и последующим текстом должно быть равно трем интервалам. Чтобы после оформления работы получить автоматическое оглавление, необходимо проставить названия глав как «Глава1», «Глава2», «Глава 3».

Текст печатается на одной стороне страницы; сноски и примечания обозначаются либо в самом тексте, так [3, с. 55-56], либо внизу страницы. Для оформления сносок и примечаний используются стандартные средства Microsoft Word. Все страницы нумеруются, начиная с титульного листа; цифру номера страницы ставят вверху или внизу по центру страницы; на титульном листе номер страницы не ставится. Каждый новый раздел начинается с новой страницы.

Титульный лист реферата, оглавление

Вверху указывается полное наименование учебного заведения. В среднем поле указывается название темы реферата без слова «тема» и кавычек. Ниже, по центру заголовка, указывается вид работы и учебный предмет. Еще ниже, ближе к правому краю титульного листа, указывается ФИО студента, кафедра. Еще ниже - ФИО и должность преподавателя. В нижнем поле указывается город и год выполнения работы (без слова «год»). Оглавление размещается после титульного листа, в котором приводятся все главы работы и указываются страницы, с которых они начинаются. Главы и оглавления должны точно повторять заголовки в тексте.

Оформление списка используемой литературы

Список литературы должен быть свежим, источники 5 — 10 летней давности, редко

можно использовать ранние труды, при условии их уникальности. Источники указываются в следующем порядке:

- законодательная литература, если есть;

- основная и периодическая;
- интернет-источники, если есть.

Общий объем работы, включая иллюстративный материал – до 25 стр. А4, из них не более 20 стр. текста.

Методические рекомендации к Разделу 2.

В спортивный зал необходимо входить только с разрешения преподавателя. Во время занятий запрещается выходить из спортивного зала без разрешения преподавателя. На все практические занятия необходимо надевать спортивную форму и обувь. В начале занятий (вводно-подготовительная часть) проводится разминка (легкий бег, ОРУ), цель которой подготовить организм (сердечно-сосудистую, дыхательную систему, а также мышцы и суставы) к более высоким нагрузкам основной части.

В основной части занятия решаются следующие задачи: воспитание и развитие определённых физических качеств, обучение (закрепление, совершенствование) двигательным навыкам, формирование личностных качеств, и привычки систематически и регулярно заниматься физическими упражнениями.

При внезапном плохом самочувствии, и получении травмы занимающийся должен прекратить занятия и немедленно сообщить об этом преподавателю!

В заключительной части организм занимающихся приводится в состояние относительного покоя, постепенно снижаются нагрузки. Так же во время заключительной части преподаватель подводит итоги, даёт указания и методические рекомендации.

По окончании занятия обучающиеся обязаны переодеть спортивную форму и спортивную обувь, принять душ или тщательно вымыть лицо и руки с мылом.

Методические указания к другим видам самостоятельной работы.

Методика самостоятельных занятий должна учитывать определенные требования:

- тренировки необходимо проводить через день или хотя бы два три раза в неделю;
- продолжительность тренировки должна быть не менее 20 минут;
- суммарная нагрузка в тренировке должна соответствовать функциональному состоянию занимающегося.

Система физических упражнений, направленных на повышение функционального состояния до необходимого уровня, называется оздоровительной, или кондиционной тренировкой. Первоочередной задачей, которой, является повышение уровня физического состояния до безопасных величин, гарантирующих стабильное здоровье.

Предварительным этапом подготовки к самостоятельным тренировочным занятиям является ознакомление с правилами выполнения упражнений. Необходимо определить дозировку и интенсивность работы, а также разобраться с назначением этих упражнений.

Эффективность тренировки будет наиболее высокой, если использовать физические упражнения совместно с закаливающими процедурами. Результаты тренировок зависят от их регулярности. Большие перерывы между занятиями (4–5 дней и более) снижают эффект предыдущих занятий. Не стоит стремится к достижению высоких результатов в кратчайшие сроки. Это может привести к перегрузке организма и возможному переутомлению.

Составляя план тренировки, необходимо включать упражнения для развития всех двигательных качеств.

Физиологические принципы самостоятельных занятий:

1) доступность и индивидуализация занятий, основанная на правильном чередовании нагрузок и отдыха с учетом тренированности и переносимости нагрузки;
2) постепенное повышение требований (динамичность);

3) последовательность занятий и взаимосвязь между различными сторонами их содержания.

Существуют три общепринятые формы самостоятельных занятий:

1. Ежедневная утренняя гигиеническая гимнастика или зарядка.
2. Ежедневные физические упражнения в режиме рабочего и учебного дня.
3. Самостоятельные занятия физкультурой и спортом (не реже, 2-3 раз в неделю).

Самой доступной формой самостоятельных занятий является утренняя гигиеническая гимнастика. Ежедневная утренняя гимнастика, дополненная водными процедурами, ускоряет приведение организма в работоспособное состояние. Путем усиления тока крови и лимфы, гимнастика активизирует обмен веществ и быстро удаляет продукты распада, накопившиеся за ночь. По возможности зарядку рекомендуется проводить круглый год на открытом воздухе, это дает наибольший закаливающий эффект. Если она проводится в помещении, то необходимо хорошо проветрить комнату и делать зарядку при открытом окне или форточке. Комплекс упражнений следует выполнять в легкой спортивной одежде.

Упражнения в течение учебного дня выполняются в перерывах между учебными занятиями. Они способствуют активизации нервной системы и повышению тонуса организма. Содержание и методика выполнения этих упражнений сходны с упражнениями утренней гимнастики. Помимо обычных упражнений, входящих в комплекс утренней гимнастики в перерывах целесообразно включать дыхательные упражнения и корректирующие упражнения для глаз. Упражнения для глаз состоят в основном из движений глазами влево-вправо, вверх-вниз и круговых движений. С целью улучшения мозгового кровообращения применяются упражнения, состоящие из наклонов и поворотов головы. Эффективно так называемое диафрагмальное дыхание, состоящее из частых, но не глубоких вдохов и выдохов с выпячиванием и втягиванием живота.

Самостоятельные тренировочные занятия можно проводить индивидуально или в группе из 2–5 человек и более. Групповая тренировка более эффективна, чем индивидуальная. Заниматься менее 2-х раз в неделю нецелесообразно, так как это не способствует повышению уровня тренированности организма. Лучшим временем для тренировок является вторая половина дня, через 2–3 часа после обеда. Можно тренироваться и в другое время, но не раньше, чем через 2 часа после приема пищи и не позднее, чем за час до приема пищи или до отхода ко сну. Не рекомендуется тренироваться утром сразу после сна и натощак. Тренировочные занятия должны носить комплексный характер, т.е. способствовать развитию всего комплекса физических качеств, а также укреплению здоровья и повышению общей работоспособности организма.

Каждое тренировочное занятие должно состоять из трех частей, подготовительной, основной и заключительной.

Подготовительная часть или разминка может быть общей и специальной. Общая разминка состоит из ходьбы, медленного бега, общеразвивающих гимнастических упражнений на все группы мышц. Упражнения рекомендуется начинать с мелких групп мышц рук и плечевого пояса, затем переходить на более крупные мышцы туловища и заканчивать упражнениями для ног. После упражнений силового характера и растягивания следует выполнять упражнения на расслабление. Специальная часть разминки преследует цель подготовить к основной работе те или иные мышечные группы и костно-связочный аппарат. Она обеспечивает нервно-координационную и психологическую настройку организма на предстоящую деятельность. В специальной части разминки выполняются отдельные элементы основных упражнений, имитация, специально-подготовительные упражнения, выполнение основного упражнения по частям и в целом. Желательно учитывать темп и ритм предстоящей работы.

В основной части осуществляется тренировка и развитие физических и волевых качеств, изучается спортивная техника и тактика.

В заключительной части выполняются медленный бег и упражнения на расслабление, чтобы обеспечить постепенное снижение тренировочной нагрузки и приведение организма в сравнительно спокойное состояние.

Самостоятельно можно заниматься прежде всего гимнастическими упражнениями, силовыми упражнениями, спортивными играми и упражнениями, которые обеспечиваются средствами циклических видов спорта, такими как легкая атлетика, плавание, ходьба на лыжах, коньки. В последнее время у студенток растущей популярностью стали пользоваться ритмическая гимнастика (аэробика) и шейпинг. Подбираются комплексы тренировок с учетом их воздействия на сердечно-сосудистую систему, на костно-мышечный аппарат. Когда занимающиеся почувствуют, что успешно справляются с имеющимися нагрузками, можно увеличивать интенсивность и время тренировок.

Освоение и изучение данной дисциплины необходимо обучающемуся для достижения необходимого уровня физического развития, подготовленности и совершенствования личности, укрепления ее здоровья, подготовки ее к будущей профессиональной деятельности.

«Физическая культура и спорт» выполняет следующие функции:

- *проективно-творческую*, определяющую возможности физкультурно-спортивной деятельности, в процессе которой создаются модели профессионально-личностного развития человека, стимулируются его творческие способности, осуществляются процессы самопознания, самоутверждения, саморазвития, обеспечивается развитие индивидуальных способностей;

- *проективно-прогностическую*, позволяющую расширить эрудицию студентов в сфере физической культуры, активно использовать знания в физкультурно-спортивной деятельности и соотносить эту деятельность с профессиональными намерениями;

- *коммуникативно-регулятивную*, отражающую процесс культурного поведения, общения, взаимодействия участников физкультурно-спортивной деятельности, организации содержательного досуга, оказывающую влияние на

коллективные настроения, переживания, удовлетворение социально-этических и эмоционально-эстетических потребностей, сохранение и восстановление психического равновесия, отвлечение от курения, алкоголя, токсикомании;

- *социализации*, в процессе которой происходит включение индивида в систему общественных отношений для освоения социокультурного опыта, формирования ценностных качеств.

Учебно-методическое и информационное обеспечение дисциплины

Основные источники:

1. Шустина Б. Н. Современная система спортивной подготовки: монография / Б. Н. Шустина – 2021. – 440 с. [Электронный ресурс]. – URL: https://biblioclub.ru/index.php?page=book&id=613061
2. Терехина Р. Н Теория и методика художественной гимнастики: «волны» : учебное пособие : [12+] / Р. Н. Терехина, И. А. Винер-Усманова, Е. Н. Медведева [и др.]. – Москва : Спорт, 2020. – 152 с. [Электронный ресурс]. - URL: https://biblioclub.ru/index.php?page=book&id=573585
3. Ляхова В.И. Физическая культура. 10-11 классы: Учебник для общеобразоват. организаций: базовый уровень / В. И. Лях. — 6-е изд. — М.: Просвещение, 2019. — 255 с. [Электронный ресурс]. – URL: https://fk12.ru/books/fizicheskaya-kultura-10-11-klassy-lyah
4. Манжелей, И. В. Педагогические модели физического воспитания : учебное пособие / И. В. Манжелей. – Москва ; Берлин : Директ-Медиа, 2019. – 201 с. : ил. [Электронный ресурс]. – URL: https://biblioclub.ru/index.php?page=book&id=426946
    1.

Дополнительные источники:

1. Витун, В.Г. Повышение адаптационных возможностей студентов средствами физической культуры : учебное пособие / В.Г. Витун, Е.В. Витун ; Министерство образования и науки Российской Федерации, Федеральное государственное бюджетное образовательное учреждение высшего профессионального образования «Оренбургский государственный университет». - Оренбург : ОГУ, 2015 - 103 с. : табл. - Библиогр. в кн. - ISBN 978-5-7410 1191-1 ; То же [Электронный ресурс]. - URL: http://biblioclub.ru/index.php? page=book&id=439101
2. Сидорова, Е.Н. Специальные упражнения для обучения видам легкой атлетики : учебное пособие / Е.Н. Сидорова, О.О. Николаева ; Министерство образования и науки Российской Федерации, Сибирский Федеральный университет. Красноярск : СФУ, 2016 - 148 с. : ил. - Библиогр. в кн. - ISBN 978-5-7638-3400-0 ; То же [Электронный ресурс]. - URL: http://biblioclub.ru/index.php?page=book&id=497533

3. Врублевский, Е.П. Легкая атлетика: основы знаний (в вопросах и ответах) : учебное пособие / Е.П. Врублевский. - 2-е изд., испр. и доп. - Москва : Спорт, 2016 - 241 с. : ил. - ISBN 978-5-9907240-3-7 ; То же [Электронный ресурс]. - URL: http://biblioclub.ru/index.php?page=book&id=459995
4. Ковыршина, Е.Ю. Разновидности спортивных игр : учебное пособие / Е.Ю. Ковыршина, Ю.Н. Эртман, В.Ф. Кириченко ; Министерство спорта Российской Федерации, Сибирский государственный университет физической культуры и спорта, Кафедра теории и методики спортивных игр. - Омск : Издательство СибГУФК, 2017 - 108 с. : ил. - Библиогр. в кн. ; Тоже [Электронный ресурс]. - URL: http://biblioclub.ru/index.php?page=book&id=483444
5. Волейбол: теория и практика : учебник / под общ. ред. В.В. Рыцарева ; худож. Е. Ильин. – Москва : Спорт, 2016 - 456 с. : ил. - Библиогр. в кн. - ISBN 978-5-9906734-7-2 ; То же [Электронный ресурс]. - URL: http://biblioclub.ru/index.php?page=book&id=430479
6. Губа, В.П. Теория и методика мини-футбола (футзала) : учебник / В.П. Губа. - Москва : Спорт, 2016 - 201 с. : ил. - Библиогр. в кн. - ISBN 978-5-906839-28-2 ; То же [Электронный ресурс]. - URL: http://biblioclub.ru/index.php?page=book&id=461299
7. Физическая культура. 10-11 классы: Учебник для общеобразоват. организаций: базовый уровень / В. И. Лях. — 6-е изд. — М.: Просвещение, 2019. — 255 с. Теория и история физической культуры: учебник / В.С. Кузнецов, Г.А. Колодницкий. – Москва : КНОРУС, 2018 – 448с. – (Среднее профессиональное образование).

Интернет-ресурсы:

1. Нормативы ГТО - https://www.gto.ru/norms
2. Виды спортивных игр - https://news.sportbox.ru/Vse-vidi-sporta
3. Правила игры в волейбол - https://volleyplay.ru/ofitsialnyie-voleybolnyie-pravila-voleybola/
4. Правила игры в баскетбол - https://basketball-training.org.ua/pravila_basketbola/pravila-basketbola-pravila-igry-v-basketbol.html
5. Правила игры в гандбол - http://ru.sport-wiki.org/vidy-sporta/gandbol/
6. Легкая атлетика - https://runnerclub.ru/beginners/vidyi-bega-i-pravila-sorevnovaniy.html
7. Лыжи - http://www.skiwalk.ru/safeness.htm
8. Спортивная аэробика - https://womanadvice.ru/sportivnaya-aerobika

Электронные ресурсы

Стандартные демонстрационные программы, обеспечивающие воспроизведение средств фото-презентаций и видеопроекционных материалов. (ppt, pptx, avi и др.).

Перечень информационных справочных систем

1. ЭБС университетская библиотека онлайн https://biblioclub.ru/
2. ЭБС «Лань» e.lanbook.com
3. Официальный сайт Международного олимпийского комитета: http://www.olympic.org/
4. Официальный сайт Международных спортивных федераций: http://olympic.org/uk/organisation/if/index_uk.asp
5. Официальный сайт Международной ассоциации спортивной информации: http://www.iasi.org/
6. Официальный сайт Российского олимпийского комитета: http://www.olympic.ru/
7. Официальный сайт Центральной отраслевой библиотеки по физической культуре и спорту Российского государственного университета физической культуры и спорта: http://lib.sportedu.ru/
8. Официальный сайт Института спортивной науки: http://www.gssiweb.com/
9. Наука о тренерской работе (Abstracts): http://www-rohan.sdsu.edu/dept/coachsci/index.htm
10. Энциклопедия по видам спорта: http://www.infosport.ru/sp/
11. Всемирный антидопинговый кодекс на русском языке: http://lib.sportedu.by/internet/title/code_ru.pdf
12. Официальный сайт Всероссийского научно – исследовательского института физической культуры: http://www.vniifk.ru/
13. Официальный сайт Министерства образования и науки РФ http://mon.gov.ru/
14. Национальная информационная сеть «Спортивная Россия»: http://www.infosport.ru

15. Российская Спортивная Энциклопедия: http://www.libsport.ru/
16. Научно-теоретический журнал "Теория и практика физической культуры": http://www.teoriya.ru/journals/.
17. Научно-методический журнал "Физическая культура: воспитание, образование, тренировка": http://www.teoriya.ru/fkvot/
18. Официальный сайт Министерства спорта http://www.minsport.gov.ru/
19. Официальный сайт Всероссийского физкультурно-спортивного комплекса ГТО http://www.gto-normy.ru/

Материально-техническое обеспечение дисциплины

Требования к аудиториям (помещениям, кабинетам) с указанием соответствующего оснащения.

Спортивный зал с необходимым оборудованием. Соблюдение требований чистоты, освещения, вентиляции, техники общей и противопожарной безопасности имеются.

Бумажные литературные информационные источники, интернет-источники, фонды кафедры «Физического воспитания» и т.д.

Требования к программному обеспечению при прохождении учебной дисциплины. Программы пакета Microsoft Office Word.

Автор программы:

Фамилия, имя, отчество автора	Ученая степень	Ученое звание	Должность
Карпушин Константин Юрьевич			

РГХПУ им. С.Г. Строганова
1825

Министерство науки и высшего образования Российской Федерации
Федеральное государственное бюджетное образовательное учреждение высшего образования
«Российский государственный художественно-промышленный
университет им. С.Г. Строганова»

РАССМОТРЕНО

На заседании Ученого совета РГХПУ
им. С.Г. Строганова
14 мая 2025 протокол №8

УТВЕРЖДАЮ

Проректор по учебной работе и
стратегическому развитию образовательной
деятельности
В.В. Слепухин
2025 г.

МЕТОДИЧЕСКИЕ РЕКОМЕНДАЦИИ ПО УЧЕБНОЙ ДИСЦИПЛИНЕ

ОУД. 10 Основы безопасности и защиты Родины

Программа подготовки специалистов среднего звена по специальности:
55.02.02 Анимация и анимационное кино (по видам)

Квалификация: Специалист по анимации и анимационному кино

Форма обучения: очная

МОСКВА 2025

Методические рекомендации по учебной дисциплине «Основы безопасности и защиты Родины» разработаны в соответствии с рабочей программой учебной дисциплины и ФГОС СПО по специальности 55.02.02 Анимация и анимационное кино (по видам)

Организация - разработчик:

Разработчик: Бугаев С.В.

Рассмотрено на предметно-цикловой комиссии

Пояснительная записка

Самостоятельная работа студентов является одной из важнейших составляющих образовательного процесса. Независимо от полученной профессии и характера работы любой начинающий специалист должен обладать фундаментальными знаниями, профессиональными умениями и навыками деятельности своего профиля, опытом творческой и исследовательской деятельности по решению новых проблем, опытом социально-оценочной деятельности.

Все эти составляющие образования формируются именно в процессе самостоятельной работы студентов, так как предполагает максимальную индивидуализацию деятельности каждого студента и может рассматриваться одновременно и как средство совершенствования творческой индивидуальности.

Основным принципом организации самостоятельной работы студентов является комплексный подход, направленный на формирование навыков репродуктивной и творческой деятельности студента в аудитории, при внеаудиторных контактах с преподавателем на консультациях и домашней подготовке.

Методические рекомендации об организации самостоятельной работы студентов.

Самостоятельная работа - планируемая учебная работа студентов, выполняемая во внеаудиторное время по заданию и при методическом руководстве преподавателя, но без его непосредственного участия (при частичном непосредственном участии преподавателя, оставляющем ведущую роль за работой студентов).

Самостоятельная работа студентов - вид деятельности, при котором в условиях систематического уменьшения прямого контакта с преподавателем студентами выполняются учебные задания.

Самостоятельная работа студентов - это практическое занятие (семинар, практикум) с использованием различных методов обучения с использованием индивидуальных или групповых заданий, на котором студенты могут добывать новые знания, или обобщать ранее полученные знания.

Любой вид занятий, создающий условия для зарождения самостоятельной мысли, познавательной и творческой активности студента связан с самостоятельной работой. В широком смысле под самостоятельной работой понимают совокупность всей самостоятельной деятельности студентов, как в учебной аудитории, так и вне нее, в контакте с преподавателем и в его отсутствие.

Самостоятельная работа может реализовываться:

- непосредственно на лекциях, практических и семинарских занятиях, при выполнении контрольных и лабораторных работ и др.;

- в контакте с преподавателем вне рамок аудиторных занятий на консультациях по учебным вопросам, в ходе творческих контактов, при ликвидации задолженностей, при выполнении индивидуальных заданий и т.д.;

- в библиотеке, дома, в общежитии и в других местах при выполнении студентом учебных и творческих заданий.

Основные виды внеаудиторной самостоятельной работы студентов при изучении дисциплины «Основы безопасности жизнедеятельности»:

- работа с учебником, со справочниками и др. справочной литературой;

- подготовка мультимедиа презентации и докладов;

- подготовка реферата;

- разработка тематических кроссвордов;

- решение задач и упражнений;

- использование компьютерной техники и Интернета и др.;

Целью самостоятельной работы студентов является овладение фундаментальными знаниями, умениями и навыками деятельности по дисциплине. Самостоятельная работа студентов способствует развитию самостоятельности, ответственности и организованности, творческого подхода к решению проблем учебного и профессионального уровня.

Задачами самостоятельной работы студентов являются:

- систематизация и закрепление полученных теоретических знаний и практических умений студентов;

- углубление и расширение теоретических знаний;

- формирование умений использовать нормативную, справочную документацию и специальную литературу;

- развитие познавательных способностей и активности студентов, творческой инициативы, самостоятельности, ответственности и организованности;

- формирование самостоятельности мышления, способностей к саморазвитию, самосовершенствованию и самореализации;

- развитие исследовательских умений;

- овладение практическими навыками применения информационно-коммуникационных технологий в профессиональной деятельности;

Объем времени на внеаудиторную самостоятельную работу отображается в рабочем учебном плане, в рабочей программе дисциплины с распределением по разделам и темам.

Методические рекомендации по составлению конспекта.

1. Внимательно прочитайте текст. Уточните в справочной литературе непонятные слова. При записи не забудьте вынести справочные данные на поля конспекта;

2. Выделите главное, составьте план;

3. Кратко сформулируйте основные положения текста, отметьте аргументацию автора;

4. Законспектируйте материал, четко следуя пунктам плана. При конспектировании старайтесь выразить мысль своими словами. Записи следует вести четко, ясно.

5. Грамотно записывайте цитаты. Цитируя, учитывайте лаконичность, значимость мысли.

6. В тексте конспекта желательно приводить не только тезисные положения, но и их доказательства. При оформлении конспекта необходимо стремиться к емкости каждого предложения. Мысли автора книги следует излагать кратко, заботясь о стиле и выразительности написанного. Число дополнительных элементов конспекта должно быть логически обоснованным, записи должны распределяться в определенной последовательности, отвечающей логической структуре. Для уточнения и дополнения необходимо оставлять поля.

Овладение навыками конспектирования требует от студента целеустремленности, повседневной самостоятельной работы.

Методические рекомендации по выполнению практических занятий.

Для того чтобы практические занятия приносили максимальную пользу, необходимо помнить, что упражнение и решение задач проводятся по вычитанному на лекциях материалу и связаны, как правило, с детальным разбором отдельных вопросов лекционного курса. Следует подчеркнуть, что

только после усвоения лекционного материала с определенной точки зрения (а именно с той, с которой он излагается на лекциях) он будет закрепляться на практических занятиях как в результате обсуждения и анализа лекционного материала, так и с помощью решения проблемных ситуаций, задач. При этих условиях студент не только хорошо усвоит материал, но и научится применять его на практике, а также получит дополнительный стимул (и это очень важно) для активной проработки лекции.

При самостоятельном решении задач нужно обосновывать каждый этап решения, исходя из теоретических положений курса. Если студент видит несколько путей решения проблемы (задачи), то нужно сравнить их и выбрать самый рациональный. Полезно до начала вычислений составить краткий план решения проблемы (задачи). Решение проблемных задач или примеров следует излагать подробно, вычисления располагать в строгом порядке, отделяя вспомогательные вычисления от основных. Решения при необходимости нужно сопровождать комментариями, схемами, чертежами и рисунками.

Следует помнить, что решение каждой учебной задачи должно доводиться до окончательного логического ответа, которого требует условие, по возможности с выводом. Полученный ответ следует проверить способами, вытекающими из существа данной задачи. Полезно также (если возможно) решать несколькими способами и сравнить полученные результаты. Решение задач данного типа нужно продолжать до приобретения твердых навыков в их решении.

Перечень рекомендуемых учебных изданий, дополнительной литературы

Основная литература:

1. Бардадымов Н.А. Основы безопасности жизнедеятельности [Электронный ресурс]: учебное пособие/ Бардадымов Н.А., Жорина Л.В., Кравцов А.В.— Электрон. текстовые данные.— Москва: Московский государственный технический университет имени Н.Э. Баумана, 2009.— 116 с.— Режим доступа: http://www.iprbookshop.ru/31134

2. Долгов, В. С. Основы безопасности жизнедеятельности : учебник / В. С. Долгов. — Санкт-Петербург : Лань, 2020. — 188 с. — ISBN 978-5-8114-3928-7.

— Текст : электронный // Лань : электронно-библиотечная система. — URL: https://e.lanbook.com/book/133903

Дополнительная литература

1. Петров, С. В. Обеспечение безопасности образовательного учреждения : учебное пособие для среднего профессионального образования / С. В. Петров, П. А. Кисляков. — 2-е изд., испр. и доп. — Москва : Издательство Юрайт, 2020. — 179 с. — (Профессиональное образование). — ISBN 978-5-534-09774-0. — Текст : электронный // ЭБС Юрайт [сайт]. — URL: https://urait.ru/bcode/45298

2. Суворова, Г. М. Методика обучения безопасности жизнедеятельности : учебное пособие для среднего профессионального образования / Г. М. Суворова, В. Д. Горичева. — 2-е изд., испр. и доп. — Москва : Издательство Юрайт, 2020. — 212 с. — (Профессиональное образование). — ISBN 978-5-534-09079-6. — Текст : электронный // ЭБС Юрайт [сайт]. — URL: https://urait.ru/bcode/452850

Интернет-ресурсы

www.mchs.gov.ru (сайт МЧС РФ).
www.mvd.ru (сайт МВД РФ).
www. mil. ru (сайт Минобороны).
www.fsb.ru (сайт ФСБ РФ).
www. dic. academic. ru (Академик. Словари и энциклопедии).
www.booksgid.com (Books Gid. Электронная библиотека).
www.globalteka.ru/index.html (Глобалтека. Глобальная библиотека научных ресурсов). www.window.edu.ru (Единое окно доступа к образовательным ресурсам).
www.iprbookshop.ru (Электронно-библиотечная система IPRbooks).
www.school.edu.ru/default.asp (Российский образовательный портал. Доступность, каче-ство, эффективность).
www. ru/book (Электронная библиотечная система).
www.pobediteli.ru (проект «ПОБЕДИТЕЛИ: Солдаты Великой войны»).
www. monino. ru (Музей Военно-Воздушных Сил).
www.simvolika.rsl.ru (Государственные символы России. История и реальность).
www.militera.lib.ru (Военная литература)

РГХПУ им. С.Г. Строганова
1825

Министерство науки и высшего образования Российской Федерации
Федеральное государственное бюджетное образовательное учреждение высшего образования
«Российский государственный художественно-промышленный
университет им. С.Г. Строганова»

РАССМОТРЕНО

На заседании Ученого совета РГХПУ
им. С.Г. Строганова
14 мая 2025 протокол №8

УТВЕРЖДАЮ

Проректор по учебной работе и
стратегическому развитию образовательной
деятельности
В.В. Слепухин
2025 г.

МЕТОДИЧЕСКИЕ РЕКОМЕНДАЦИИ ПО ВЫПОЛНЕНИЮ ЛАБОРАТОРНЫХ РАБОТ УЧЕБНОЙ ДИСЦИПЛИНЫ

ОУД.11 Физика

для специальности **54.02.02**
Анимация и анимационное кино (по видам)

Квалификация **Специалист по анимации и анимационному кино**

Уровень подготовки – углубленный

Форма подготовки – очная

Москва, 2025

Пояснительная записка

Методические рекомендации по выполнению лабораторных работ предназначены в качестве методического пособия при проведении лабораторных работ по дисциплине **ОУД.11 Физика** для специальности **54.02.02 Анимация и анимационное кино** (по видам) углубленной подготовки.

Лабораторные работы являются неотъемлемым этапом изучения учебной дисциплины **ОУД.11 Физика,** проводятся после изучения теоретического материала по соответствующим темам рабочей программы. Выполнение обучающимися лабораторных работ позволяет им понять, где и когда изучаемые теоретические положения и практические умения могут быть использованы в будущей практической деятельности.

Структура и содержание лабораторных работ включает в себя следующие элементы: тема, цель выполнения работы, методические указания по выполнению работы, материальное оснащение, учебная и специальная литература, порядок выполнения работы, форма отчета, выводы, контрольные вопросы. Отчет о выполненной работе представляется студентом преподавателю для проверки, в том числе с защитой результатов, и оценивания. Отчет может быть представлен как в электронном, так и письменном или печатном виде, либо в тетради.

Целью лабораторных работ является формирование, закрепление, развития практических навыков и компетенций на основе полученных теоретических знаний в части освоения дисциплины **ОУД.11 Физика.** В результате выполнения лабораторных работ, предусмотренных рабочей программой, обучающийся должен:

иметь практический опыт

- проводить наблюдения, планировать и выполнять эксперименты;
- делать выводы на основе экспериментальных данных;
- измерять ряд физических величин, представляя результаты измерений с учетом их погрешностей;

уметь

- выдвигать гипотезы и строить модели,
- применять полученные знания по физике для объяснения разнообразных физических явлений и свойств веществ;
- практически использовать физические знания;
- оценивать достоверность естественно-научной информации;
- использовать приобретенные знания и умения для решения практических задач повседневной жизни, обеспечения безопасности собственной жизни, рационального природопользования и охраны окружающей среды.
- описывать и объяснять физические явления и свойства тел: свойства газов, жидкостей и твердых тел; электромагнитную индукцию, распространение электромагнитных волн; волновые свойства света; излучение и поглощение света атомом; фотоэффект;
- отличать гипотезы от научных теорий;

- приводить примеры, показывающие, что: наблюдения и эксперимент являются основой для выдвижения гипотез и теорий, позволяют проверить истинность теоретических выводов; физическая теория дает возможность объяснять известные явления природы и научные факты, предсказывать еще неизвестные явления;
- приводить примеры практического использования физических знаний: законов механики, термодинамики и электродинамики в энергетике; различных видов электромагнитных излучений для развития радио и телекоммуникаций, квантовой физики в создании ядерной энергетики, лазеров;
- воспринимать и на основе полученных знаний самостоятельно оценивать информацию, содержащуюся в сообщениях СМИ, Интернете, научно-популярных статьях.
- применять полученные знания для решения физических задач;
- определять характер физического процесса по графику, таблице, формуле;

знать

- смысл понятий: физическое явление, гипотеза, закон, теория, вещество, взаимодействие, электромагнитное поле, волна, фотон, атом, атомное ядро, ионизирующие излучения;
- смысл физических величин: скорость, ускорение, масса, сила, импульс, работа, механическая энергия, внутренняя энергия, абсолютная температура, средняя кинетическая энергия частиц вещества, количество теплоты, элементарный электрический заряд;
- смысл физических законов классической механики, всемирного тяготения, сохранения энергии, импульса и электрического заряда, термодинамики, электромагнитной индукции, фотоэффекта;
- вклад российских и зарубежных ученых, оказавших наибольшее влияние на развитие физики.

Перечень лабораторных работ

(1 курс 1 семестр)

№ п.п.	Наименование темы	Наименование работы
1.	Тема 2.1 Основы молекулярно-кинетическойтеории	Лабораторная работа №1. Изучение одного из изопроцессов
2.	Тема 2.3 Агрегатные состояния вещества и фазовые переходы	Лабораторная работа №2 Определение влажности воздуха. Лабораторная работа №3 Определение коэффициента поверхностного натяжения жидкости

(1 курс 2 семестр)

№ п.п.	Наименование темы	Наименование работы
1.	Тема 3.1 Электрическое поле	Лабораторная работа №4. Определение электрической емкости конденсаторов
2.	Тема 3.2 Законы постоянного тока	Лабораторная работа №5 Определение удельного сопротивления проводника. Лабораторная работа №6 Измерение ЭДС и внутреннего сопротивления источника тока. Лабораторная работа №7 Изучение законов последовательного и параллельного соединений проводников.

(2 курс 3 семестр)

№ п.п.	Наименование темы	Наименование работы
1.	Тема 4.2 Электромагнитные колебания и волны	Лабораторная работа №8 Изучение работы трансформатора

(2 курс 4 семестр)

№ п.п.	Наименование темы	Наименование работы
1.	Тема 5.1 Природа света	Лабораторная работа №9 Определение показателя преломления стекла
2.	Тема 7.1 Строение Солнечной системы. Эволюция Вселенной	Лабораторная работа №10. Изучение карты звездного неба

1 курс 1 семестр

Лабораторная работа № 1

Тема: «Изучение одного из изопроцессов».

1. ЦЕЛЬ РАБОТЫ

Экспериментальным путем изучить один из изопроцессов на примере закона Гей-Люссака.

2. ОБОРУДОВАНИЕ

- стеклянная трубка, запаянная с одного конца, длиной 600 мм и диаметром 8—10 мм;
- цилиндрический сосуд высотой 600 мм и диаметром 40—50 мм, наполненный горячей водой (t ~ 60 °C);
- стакан с водой комнатной температуры;
- пластилин.

3. ХОД РАБОТЫ

Чтобы проверить закон Гей-Люссака, достаточно измерить объем и температуру газа в двух состояниях при постоянном давлении и проверить справедливость равенства $\frac{V1}{V_2} = \frac{T_1}{T_2}$. Это можно осуществить, используя воздух при атмосферном давлении.

Стеклянная трубка открытым концом вверх помещается на 3—5 мин в цилиндрический сосуд с горячей водой (рис.а). В этом случае объем воздуха V_1 равен объему стеклянной трубки, а температура — температуре горячей воды T_1. Это — первое состояние. Чтобы при переходе воздуха в следующее состояние его количество не изменилось, открытый конец стеклянной трубки, находящейся в горячей воде, замазывают пластилином. После этого трубку вынимают из сосуда с горячей водой замазанный конец быстро опускают в стакан с комнатной температуры (рис. б), а затем прямо под водой снимают пластилин. По мере охлаждения воздуха в трубке вода в ней будет подниматься. После прекращения подъема воды в трубке (рис. в) объем в ней станет равным $V_2 < V_1$ а давление $p = p_{\text{атм}} = \rho g h$. Что бы давление воздуха в трубке вновь стало разным атмосферному, необходимо увеличивать глубину погружения трубки в стакан до тех пор, пока уровни воды в трубке и в стакане не выравняется (рис. г). Это будет второе состояние воздуха в трубке при температуре T_2 окружающего воздуха. Отношение объемов воздуха в трубке в первом и втором состояниях можно заменить отношением высот воздушных столбов в трубке в этих состояниях, если сечение трубки постоянно по всей длине ($\frac{V1}{V_2} = \frac{S_1}{S_2} = \frac{l_1}{l_2}$). Поэтому в работе следует сравнить отношения $\frac{l1}{l_2}$ и $\frac{T1}{T_2}$. Длина воздушного столба измеряется линейкой, температура — термометром.

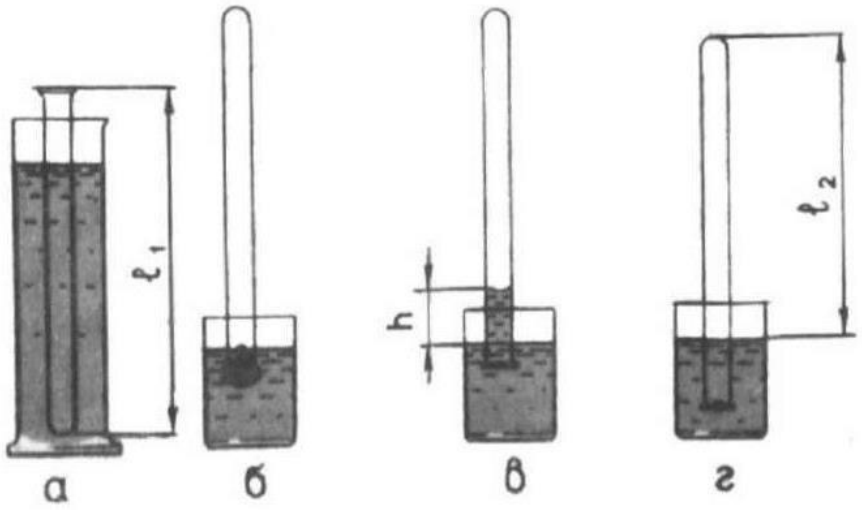

4. ПОРЯДОК ВЫПОЛНЕНИЯ РАБОТЫ

1. Измерьте длину стеклянной трубки и температуру воды в цилиндрическом сосуде.

2. Приведите воздух в трубке во второе состояние так, как об этом рассказано выше. Измерьте длину 12 воздушного столба в трубке и температуру окружающего воздуха Т2.

3. Вычислите отношения $\frac{l1}{l_2}$ и $\frac{T1}{T_2}$., относительные ($Ɛ_l$ и $Ɛ_T$) и абсолютные (Δ_l и Δ_T) погрешности измерений этих отношений.

4. Сравните отношения $\frac{l1}{l_2}$ и $\frac{T1}{T_2}$.

5. Сделайте вывод о справедливости закона Гей- Люссака

5. ТАБЛИЦА РЕЗУЛЬТАТОВ

Измерено					Вычислено			
l_1, мм	l_2, мм	t_1,°C	t_2,°C	$\Delta_и l$, мм	$\Delta_o l$, мм	Δl, мм	T_1, K	T_2, K
Вычислено								
$\Delta_и T$,	$\Delta_o T$,	ΔT, K	l_1/l_2	ε_l	Δ_l	T_1/T_2	ε_T	Δ_T

6. РАСЧЕТЫ

1. Максимальная абсолютная погрешность измерения длины трубки равна:

$\Delta l = \Delta_и l + \Delta_о l$, где

$\Delta_о l = 0{,}5$ мм

$\Delta_и l = 1$ мм

Относительная погрешность отношения $\frac{l_1}{l_2}$:

$$\varepsilon_l = \frac{\Delta l}{l_1} + \frac{\Delta l}{l_2}$$

Абсолютная погрешность отношения $\frac{l1}{l_2}$:

$$\Delta_l = \frac{l_1}{l_2} \cdot \varepsilon_1$$

2. Используя п.1, рассчитать погрешность измерения температуры воздуха.

7. ВЫВОД

8. КОНТРОЛЬНЫЕ ВОПРОСЫ

1. Почему после погружения стеклянной трубки в стакан с водой комнатной температуры и после снятия пластилина вода в трубке поднимается?

2. Почему при равенстве уровней воды в стакане и в трубке давление воздуха в трубке равно атмосферному?

Лабораторная работа № 2

Тема: «Определение влажности воздуха»

1. **ЦЕЛЬ**

освоить прием определения относительной влажности воздуха, основанный на использовании психрометра.

2. **ОБОРУДОВАНИЕ**

- психрометр
- сосуд с водой
- термометр

3. **ОСНОВНЫЕ ТЕОРЕТИЧЕСКИЕ СВЕДЕНИЯ**

В атмосферном воздухе всегда присутствуют пары воды, которая испаряется с поверхности морей, рек, океанов и т.п.

Воздух, содержащий водяной пар, называют **влажным.**

Влажность воздуха оказывает огромное влияние на многие процессы на Земле: на развитие флоры и фауны, на урожай сельхоз. культур, на продуктивность животноводства и т.д. Влажность воздуха имеет большое значение для здоровья людей, т.к. от неё зависит теплообмен организма человека с окружающей средой. При низкой влажности происходит быстрое испарение с поверхности и высыхание слизистой оболочки носа, гортани, что приводит к ухудшению состояния.

Значит, влажность воздуха надо уметь измерять. Для количественной оценки влажности воздуха используют понятия абсолютной и относительной влажности.

Абсолютная влажность – величина, показывающая, какая масса паров воды находится в 1 м³ воздуха (т.е. это плотность водяного пара). Она равна парциальному давлению пара при данной температуре.

Парциальное давление пара – это давление, которое оказывал бы водяной пар, находящийся в воздухе, если бы все остальные газы отсутствовали.

Относительная влажность воздуха – это величина, показывающая, как далек пар от насыщения. Это отношение парциального давления p водяного пара, содержащегося в воздухе при данной температуре, к давлению насыщенного пара p_0 при той же температуре, выраженное в процентах:

$$\varphi = \frac{p}{p_0} \cdot 100\,\%.$$

Если воздух не содержит паров воды, то его абсолютная и относительная влажность равны 0. Предельное значение относительной влажности – 100%. Нормальной для человеческого организма считается влажность 60%.

Для измерения влажности воздуха используют приборы **гигрометры** и **психрометры.**

1. Конденсационный гигрометр. Состоит из укрепленной на подставке металлической круглой коробочки (металлический цилиндр 1) с отполированной плоской поверхностью. В коробочке сверху имеются два отверстия. Через одно из них в коробочку наливают эфир и вставляют термометр, а другое соединяют с резиновой грушей. Действие конденсационного гигрометра основано на определении точки росы.

Точка росы – это температура, при которой водяной пар, содержащийся в воздухе, становится насыщенным.

Продувают воздух через эфир (с помощью резиновой груши 5), при этом эфир быстро испаряется и охлаждает коробочку. Слой водяного пара, находящийся вблизи поверхности коробочки, благодаря теплообмену тоже станет охлаждаться. При определенной температуре этот водяной пар начнет конденсироваться и на отполированной поверхности коробочки появляются капельки воды (роса). По термометру 6 определяют эту температуру, это и будет точка росы. В таблице «Давление насыщенных паров и их плотность при различных температурах» по точке росы находят абсолютную влажность – соответствующую этой температуре плотность паров или их давление.

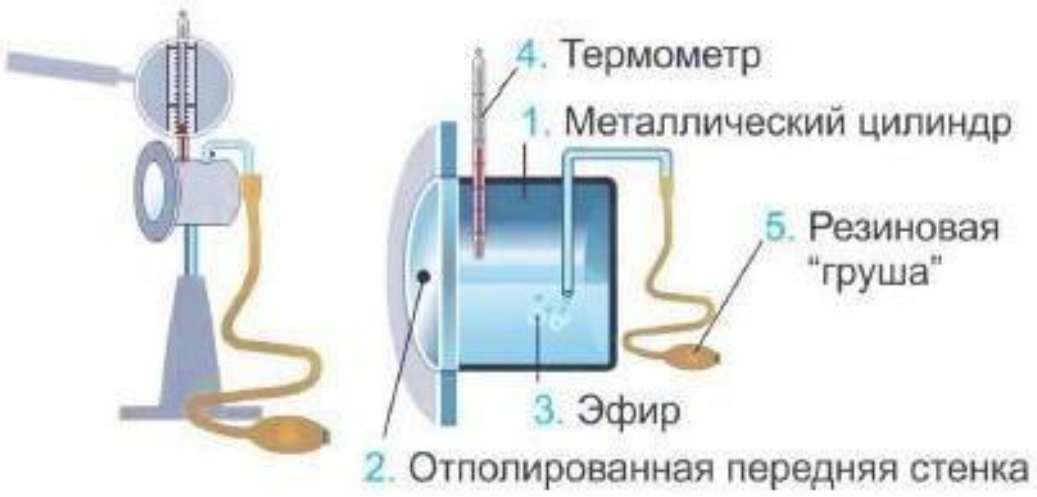

Давление насыщенных паров и их плотность при различных температурах

t, ^{0}C	p, Па	$\rho*10^{-3}$, кг/м^3	t, ^{0}C	p, Па	$\rho*10^{-3}$, кг/м^3	t, ^{0}C	p, Па	$\rho*10^{-3}$, кг/м^3
- 5	401	3,24	6	933	7,30	17	1933	14,5
- 4	437	3,51	7	1000	7,80	18	2066	15,4
- 3	476	3,81	8	1066	8,30	19	2199	16,3
- 2	517	4,13	9	1146	8,80	20	2333	17,3
- 1	563	4,47	10	1226	9,40	21	2493	18,8
0	613	4,80	11	1306	10,0	22	2639	19,4
1	653	5,20	12	1399	10,7	23	2813	20,6
2	706	5,60	13	1492	11,4	24	2986	21,8
3	760	6,00	14	1599	12,1	25	3173	23,0
4	813	6,40	15	1706	12,8	26	3359	24,4
5	880	6,80	16	1813	13,6	27	3559	25,8

Чтобы найти относительную влажность, нужно давление насыщенного пара при температуре точки росы разделить на давление насыщенного пара при температуре окружающего воздуха и умножить на 100%.

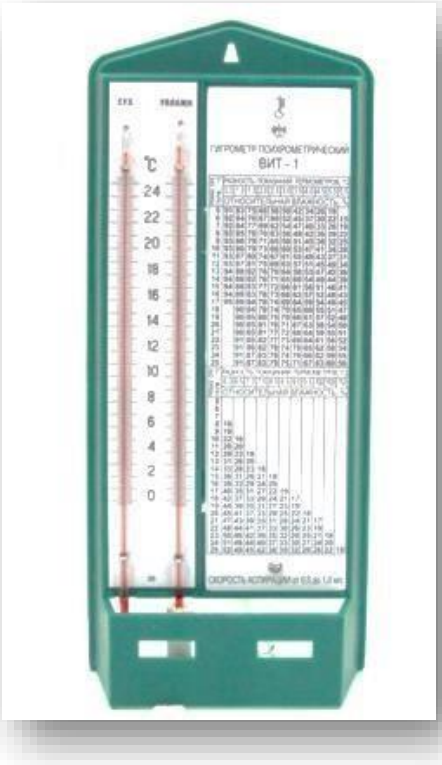

2. Волосной гигрометр. Его работа основана на том, что обезжиренный человеческий волос при увеличении влажности воздуха удлиняется, а при уменьшении влажности укорачивается. Волос оборачивают вокруг легкого блока, прикрепив один конец к раме, а к другому подвешивают груз. При изменении длины волоса указатель (стрелка), прикрепленный к блоку, будет двигаться, перемещаясь по шкале. Шкалу градуируют по эталонному прибору.

3. Психрометр. (от греч «психриа» - холод). Состоит из двух одинаковых термометров. Резервуар одного из них обернут марлей, опущенной в сосуд с водой. Вода смачивает марлю на резервуаре термометра и при

её испарении он охлаждается. По разности температур сухого и влажного термометров по психрометрической таблице определяют влажность воздуха.



4. ХОД РАБОТЫ.

1. По показаниям сухого термометра измерить температуру воздуха $t_{сухого}$ в помещении.

2. Записать показания термометра, резервуар которого обмотан марлей $t_{влажного.}$

3. Оценить погрешность измерений.

4. Вычислить разность показаний термометров $\Delta t = t_{сухого} - t_{влажного.}$

5. По психрометрической таблице определить влажность воздуха φ.

6. Результаты измерений и вычислений занести в таблицу.

7. Сделайте вывод о том, нормальная ли влажность воздуха в помещении.

8. Ответьте на контрольные вопросы.

5. ТАБЛИЦА РЕЗУЛЬТАТОВ

№ опыта	$t_{сухого}$, ^0C	$t_{влажного}$, ^0C	Δt, ^0C	φ, %
1				

6. РАСЧЕТЫ

Максимальная абсолютная погрешность измерения температуры равна:

$$\Delta t = \Delta_и t + \Delta_o t, \text{ где}$$

Относительная погрешность отношения t:

$$\varepsilon_t = \frac{\Delta t}{t}$$

Абсолютная погрешность измерения t:

$$\Delta_t = t \cdot \varepsilon_t$$

$$t = (t \pm \Delta_t)\ ℃$$

7. ВЫВОД

8. КОНТРОЛЬНЫЕ ВОПРОСЫ.

1. Почему при продувании воздуха через эфир, на полированной поверхности стенки камеры гигрометра появляется роса? В какой момент появляется роса?

2. Почему показания «влажного» термометра меньше показаний «сухого» термометра?

3. Могут ли в ходе опытов температуры «сухого» и «влажного» термометров оказаться одинаковыми?

4. При каком условии разности показаний термометров наибольшая?

5. Может ли температура «влажного» термометра оказаться выше температуры «сухого» термометра?

6. Сухой и влажный термометр психрометра показывают одну и ту же температуру. Какова относительная влажность воздуха?

7. Каким может быть предельное значение относительной влажности воздуха?

Психрометрическая таблица.

$t_{сухого,}$ ^0C	Разность показаний сухого и влажного термометров											
	0	**1**	**2**	**3**	**4**	**5**	**6**	**7**	**8**	**9**	**10**	**11**
5	100	86	72	58	45	32	19	6				
6	100	86	73	60	47	35	23	10				
7	100	87	74	61	49	37	26	14				
8	100	87	75	63	51	40	28	18				
9	100	88	76	64	53	42	31	21				
10	100	88	76	65	54	44	34	24	14	4		
11	100	88	77	66	56	46	36	26	17	8		
12	100	89	78	68	57	48	38	29	20	11		
13	100	89	79	69	59	49	40	31	23	14	6	
14	100	90	79	70	60	51	42	33	25	17	9	
15	100	90	80	71	61	52	44	36	27	20	12	5
16	100	90	81	71	62	54	45	37	30	22	15	8
17	100	90	81	72	64	55	47	39	32	24	17	10
18	100	91	82	73	64	56	48	41	34	26	20	13
19	100	91	82	74	65	58	50	43	35	29	22	15
20	100	91	83	74	66	59	51	44	37	30	24	18
21	100	91	83	75	67	60	52	46	39	32	26	20
22	100	92	83	76	68	61	54	47	40	34	28	22
23	100	92	84	76	69	61	55	48	42	36	30	24
24	100	92	84	77	69	62	56	49	43	37	31	26
25	100	92	84	77	70	63	57	50	44	38	33	27
26	100	92	85	78	71	64	58	51	45	40	34	29
27	100	92	85	78	71	65	59	52	47	41	36	30
28	100	93	85	78	72	65	59	53	48	42	37	32

Лабораторная работа № 3

«Определение коэффициента поверхностного натяжения жидкости»

Цель работы: убедиться в существовании поверхностного натяжения жидкости и исследовать зависимость поверхностного натяжения жидкости от природы граничащих сред.

Оборудование: 1) три кристаллизатора; 2) сосуд с дистиллированной водой; 3) мыльный раствор воды; 4) раствор сахара в воде; 5) две чистые пипетки; 6) две тонкие лучинки (спички «без головок»); 7) пробирка с крошками пробками.

Подготовительные вопросы:

1. Какими свойствами обладает поверхностный слой жидкости?
2. Что называется поверхностным натяжением жидкости?
3. Какую форму принимают капли жидкости в условиях невесо- мости? Почему?

Ход работы:

1. Налейте в один из кристаллизаторов дистиллированную воду. На её поверхность насыпьте крошки натёртой пробки так, чтобы они ровным слоем покрыли поверхность. С помощью чистой пипетки введите на середину поверхности воды небольшую каплю мыльного раствора. Как при этом ведут себя частички пробки?

2. Налейте во второй кристаллизатор дистиллированную воду. На середину её поверхности положите небольшую лучину. С помощью пипетки введите вблизи лучинки раствор мыла. Как при этом поведёт себя лучинка?

3. Налейте в третий кристаллизатор дистиллированную воду. На середину её поверхности положите небольшую лучину. С помощью чистой пипетки введите вблизи лучинки раствор сахара. Как при этом поведёт себя лучинка?

Сделайте вывод.

Контрольные вопросы:

4. Как изменится сила поверхностного натяжения воды при растворении в ней мыла? Где это используется?
5. Как изменится сила поверхностного натяжения воды при растворении в ней сахара?
6. Почему поверхностное натяжение зависит от рода жидкости?
7. Почему и как поверхностное натяжение зависит от тем- пературы?
8. Что называют капилляром? Привести примеры.

1 курс 2 семестр

Лабораторная работа № 4
«Определение электрической емкости конденсаторов»

Цель работы: Научиться определять электроёмкость конденсатора опытным путём.
Оборудование. 1. Источник электрической энергии 6 В. 2. Миллиамперметр. 3. Конденсаторы (3 – 4 шт.) известной емкости (1 – 6 мкФ). 4. Конденсатор неизвестной емкости. 5. Двухполюсный переключатель. 6. Соединительные провода.

Теория. Важнейшей характеристикой любого конденсатора является его электрическая емкость C – физическая величина, равная отношению заряда Q конденсатора к разности потенциалов U между его обкладками: C=Q/U. Выражается в СИ в фарадах (Ф). Емкость конденсатора можно определить опытным путем.

Порядок выполнения работы.
Составить электрическую цепь по схеме, изображенной на рис. В цепи установить один из конденсаторов известной емкости.

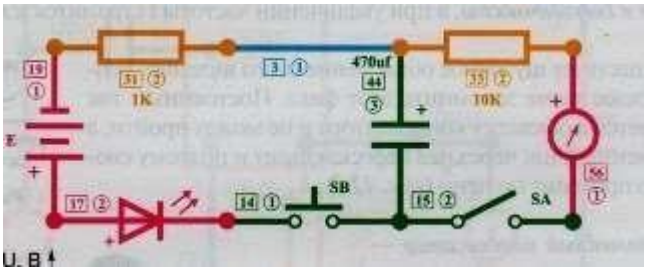

Конденсатор зарядить; для этого соединить его (переключателем) на короткое время с источником электрической энергии.

Сосредоточив внимание на миллиамперметре, быстро замкнуть конденсатор на измерительный прибор и определить число делений, соответствующее максимальному отключению стрелки.

опыт повторить для более точного определения числа делений n и найти отношение найденного количества делений к емкости взятого конденсатора C: n/C=k.

Опыт повторить 2 – 3 раза с другими конденсаторами известной емкости.

Результаты измерений, вычислений записать в таблицу:

Номер опыта	Емкость конденсаторов C, мкФ	Число делений по шкале миллиамперметра n	Отношение числа делений к емкости n/C=k	Найденная емкость конденсатора Cx , мкФ	Относительная погрешность $\varepsilon = \frac{\lvert C_{\text{таб}} - C_{\text{x}}\rvert}{C_{\text{таб}}} \cdot 100\%$

Опыт (п.1 – 4) повторить с конденсатором неизвестной емкости C_x. Определить в этом случае число делений n_x и найти емкость из соотношения $C_x=n_x/k$.

Узнать у преподавателя емкость исследуемого конденсатора и, приняв ее за табличное значение, определить относительную погрешность.

КОНТРОЛЬНЫЕ ВОПРОСЫ.

1. Конденсатор в переводе – сгуститель. По какой причине прибору дано такое странное название?

2. В чем сущность указанного метода определения емкости конденсатора?

3. Объяснить, можно ли соотношение C=Q/U прочесть так: емкость конденсатора прямо пропорциональна его заряду и обратно пропорциональна напряжению между его обкладками?

4. Почему емкость конденсатора постоянна?

5. От чего и как зависит емкость простейшего конденсатора? Запишите формулу этой емкости.

Лабораторная работа № 5
«Определение удельного сопротивления проводника»

Цель работы: Определить удельное сопротивление материала, из которого изготовлена проволока.

Приборы и оборудование: проволока из материала с большим удельным сопротивлением, амперметр, вольтметр, линейка, источник постоянного напряжения, соединительные провода, ключ.

Краткие теоретические сведения:

Сопротивление определяется материалом проволоки, её длиной и площадью поперечного сечения.

$$R = \rho \cdot \frac{l}{S}$$

$$\rho = \frac{R \cdot S}{l}$$

ρ-удельное сопротивление материала, R- сопротивление проволоки, l - её длина, S- площадь её сечения.

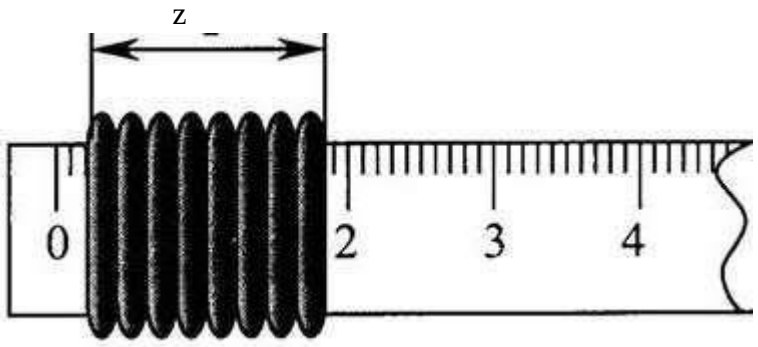

Длину проволоки легко измерить линейкой. Площадь сечения находится через её диаметр
d:

$$S = \frac{\pi d^2}{4}.$$

Поскольку диаметр мал, то непосредственно линейкой его измерить трудно. Поэтому можно воспользоваться следующим способом. На линейку наматывают N витков проволоки и измеряют толщину полученного мотка z.
Тогда диаметр равен :

$$d = \frac{z}{N}.$$

Ход работы:

Последовательно определить следующие величины. Данные занести в таблицу.

1. Длина реостата z
2. Число витков N
3. Диаметр проволоки d z
4. N
5. Площадь поперечного сечения

$$S = \frac{\pi d^2}{4}$$

6. Выписать с нижней стороны реостата его сопротивление в Омах.

7. Удельное сопротивление

8. □ □ RS

9. l —

10. Рассчитать абсолютную погрешность

11. $\Delta\rho = |\rho - \rho_{таб}|$

12. Относительную погрешность измерений

13. $\Delta\rho$

14. ε = —

15. $\rho_{таб}$

16. Определить по таблице, из какого материала изготовлена проволока.

z	l ,м	N	$\rho_{таб}$,Ом·м	I, A	U,B	d ,м	S, м2	R, Ом	ρ,Ом·м	ε, %

Контрольные вопросы:

17. Что называется удельным сопротивлением проводника, чем оно отличается от сопротивления R?

18. Чем обусловлено сопротивление проводников? От чего оно зависит?

19. Нарисуйте графики зависимости сопротивления проводников и полупроводников от температуры. Как изменяются сопротивления диода и резистора при увеличении температуры на 10 0С?

Лабораторная работа № 6
«Измерение ЭДС и внутреннего сопротивления источника тока»

Цель работы: измерить ЭДС и внутренне сопротивление источника тока.

Оборудование: амперметр и вольтметр школьные, реостат, соединительные провода.

Ход работы.

Схема электрической цепи, которую используют в этой лабораторной работе, показана на рисунке 13.

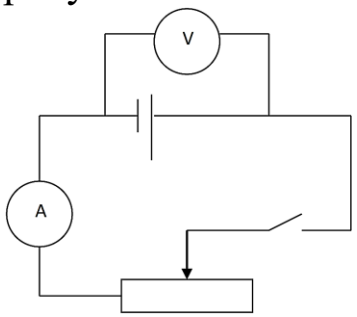

Рисунок 13

В качестве источника тока в схеме используют аккумулятор или батарейку от карманного фонаря. При разомкнутом ключе ЭДС источника тока равна напряжению на внешней цепи. В эксперименте источник замкнут на вольтметр, сопротивление, которого должно быть много больше внутреннего со- противления источника тока. Обычно сопротивление источника тока мало, поэтому для измерения напряжения можно использовать воль- тметр со шкалой 0-6В и сопротивлением 900 Ом.

Внутреннее сопротивление источника тока можно измерить косвенно, сняв показания амперметра и вольтметра при замкнутом ключе. Для определения внутреннего сопротивления источника тока нужно дважды измерить ток и напряжение при двух положениях движка реостата. Тогда внутреннее сопротивление источника будет равно: $r = \frac{U_1 - U_2}{I_2 - I_1}$; а ЭДС будет равна: $E = U_1 + I_1 r$.

Этапы выполнения работы:

1. Подготовьте в тетради таблицу 11 для записи результатов измерений и вычислений:

Таблица 11

I_1,А	I_2,А	U_1,В	U_2 ,В	R, Ом	E,В

2. Соберите электрическую цепь согласно схеме (рисунок13). Проверьте правильность подключения вольтметра и амперметра.

3. Проверьте работу цепи при замкнутом и разомкнутом ключе.

4. Измерьте ЭДС источника тока при разомкнутом ключе.

5. Снимите показания амперметра и вольтметра при замкнутом ключе при двух положениях движка реостата. Результаты измерений и вычислений запишите в таблицу.

Вывод.

Контрольные вопросы.

1. Почему показания вольтметра при разомкнутом и замкнутом ключе различны?

Лабораторная работа № 7

Тема: «Изучение законов последовательного и параллельного соединений проводников»

1. ЦЕЛЬ

- *установить на опыте зависимость силы тока от напряжения и сопротивления.*

2. ОБОРУДОВАНИЕ:

- *амперметр лабораторный,*
- *вольтметр лабораторный,*
- *источник питания,*
- *набор из трёх резисторов сопротивлениями 1 Ом, 2 Ом, 4 Ом,*
- *реостат,*
- *ключ замыкания тока,*
- *соединительные провода.*

3. ОСНОВНЫЕ ТЕОРЕТИЧЕСКИЕ СВЕДЕНИЯ

Электрический ток - *упорядоченное движение заряженных частиц*

Количественной мерой электрического тока служит ***сила тока*** **I**

Сила тока - – *скалярная физическая величина, равная отношению заряда q, переносимого через поперечное сечение проводника за интервал времени t, к этому интервалу времени:*

$$I = \frac{q}{t}$$

В Международной системе единиц СИ сила тока измеряется в **амперах [А]**.

[1А=1Кл/1с]

Прибор для измерения силы тока **Амперметр.** Включается в цепь **последовательно**

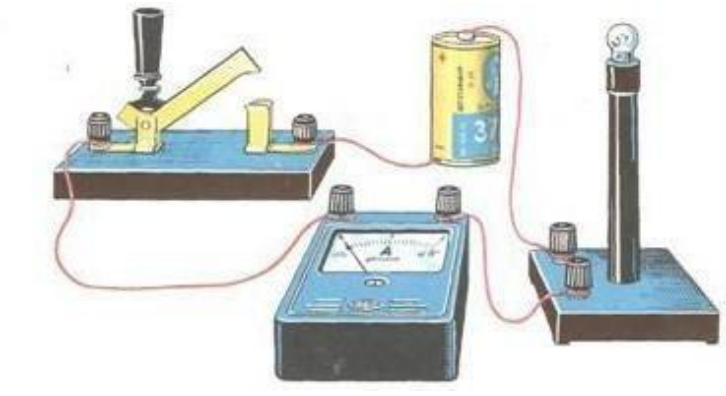

На схемах электрических цепей амперметр обозначается 

.

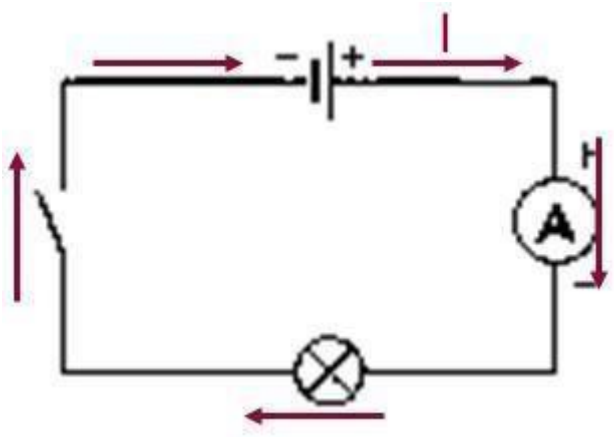

<u>Напряжение</u> – это физическая величина, характеризующая действие электрического поля на заряженные частицы, численно равно работе электрического поля по перемещению заряда из точки с потенциалом φ_1 в точку с потенциалом φ_2

$U = \frac{A}{q}$

$U_{12} = \varphi_1 - \varphi_2$

U – напряжение

A – работа тока

q – электрический заряд

Единица напряжения – Вольт [В]

[1В=1Дж/1Кл]

Прибор для измерения напряжения – **Вольтметр.** Подключается в цепь параллельно тому участку цепи, на котором измеряется разность потенциалов.

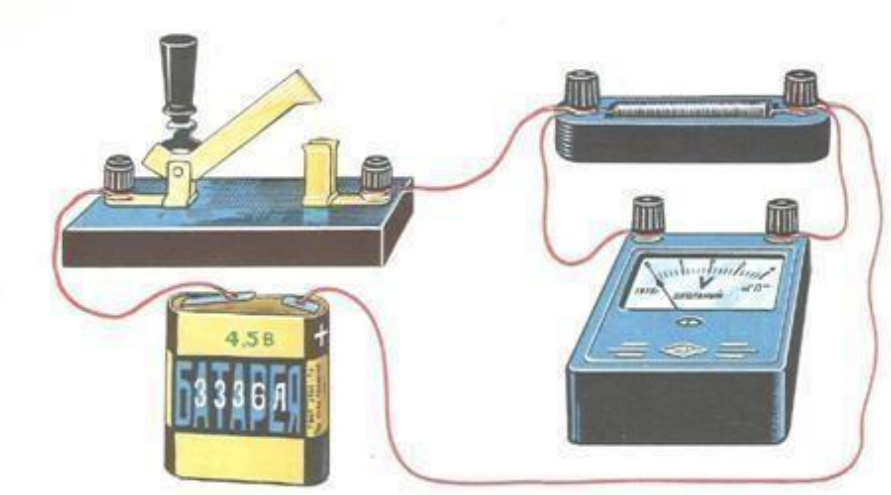

На схемах электрических цепей амперметр обозначается .

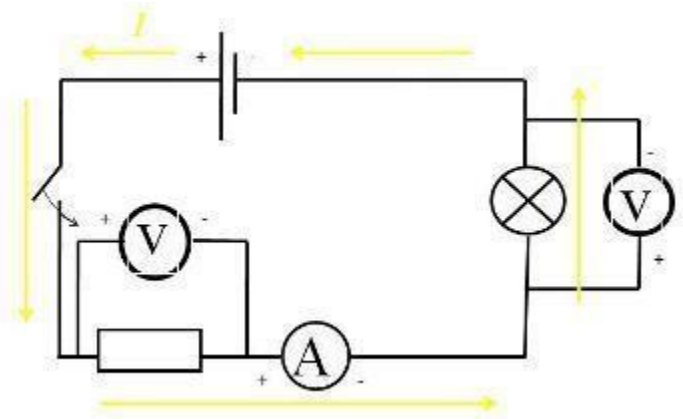

Величина, характеризующая противодействие электрическому току в проводнике, которое обусловлено внутренним строением проводника и хаотическим движением его частиц, называется **электрическим сопротивлением проводника.**

Электрическое сопротивление проводника зависит от **размеров** и **формы проводника** *и от* **материала**, *из которого изготовлен проводник*.

$$R = \rho \frac{l}{S}$$

S – площадь поперечного сечения проводника

l – длина проводника

ρ – удельное сопротивление проводника

В СИ единицей электрического сопротивления проводников служит **ом** [Ом].

Графическая зависимость силы тока ***I*** от напряжения ***U*** - ***вольт-амперная характеристика***

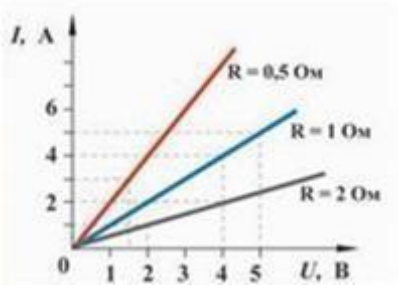

Закон Ома для однородного участка цепи: ***сила тока в проводнике прямо пропорциональна приложенному напряжению и обратно пропорциональна сопротивлению проводника.***

$$I = \frac{U}{R}$$

Назван в честь его первооткрывателя **Георга Ома**.

4. ХОД РАБОТЫ.

1. Для выполнения работы соберите электрическую цепь из источника тока, амперметра, реостата, проволочного резистора сопротивлением 2 Ом и ключа. Параллельно проволочному резистору присоедините вольтметр (см. схему).

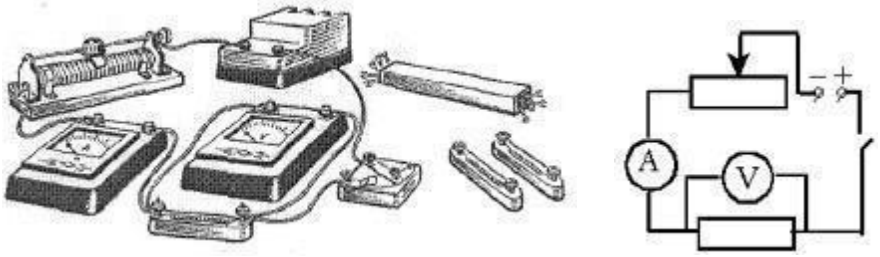

2. Опыт 1. *Исследование зависимости силы тока от напряжения на данном участке цепи*. Включите ток. При помощи реостата доведите напряжение на зажимах проволочного резистора до 1 В, затем до 2 В и до 3 В. Каждый раз при этом измеряйте силу тока и результаты записывайте в табл. 1.

Таблица 1. Сопротивление участка 2 Ом

Напряжение, В			
Сила тока, А			

3. По данным опытов постройте график зависимости силы тока от напряжения. Сделайте вывод.

4. Опыт 2. *Исследование зависимости силы тока от сопротивления участка цепи при постоянном напряжении на его концах*. Включите в цепь по той же схеме проволочный резистор сначала сопротивлением 1 Ом, затем 2 Ом и 4 Ом. При помощи реостата устанавливайте на концах участка каждый раз одно и то же напряжение, например, 2 В. Измеряйте при этом силу тока, результаты записывайте в табл 2.

Таблица 2. Постоянное напряжение на участке 2 В

Сопротивление участка, Ом			
Сила тока, А			

5. ВЫВОД

По данным опытов постройте график зависимости силы тока от сопротивления. Сделайте вывод.

6. КОНТРОЛЬНЫЕ ВОПРОСЫ

1. Что такое электрический ток?

2. Дайте определение силы тока. Как обозначается? По какой формуле находится?

3. Какова единица измерения силы тока?

4. Каким прибором измеряется сила тока? Как он включается в электрическую цепь?

5. Дайте определение напряжения. Как обозначается? По какой формуле находится?

6. Какова единица измерения напряжения?

7. Каким прибором измеряется напряжение? Как он включается в электрическую цепь?

8. Дайте определение сопротивления. Как обозначается? По какой формуле находится?

9. Какова единица измерения сопротивления?

10. Сформулируйте закон Ома для участка цепи.

Вариант выполнения измерений.

Опыт 1. *Исследование зависимости силы тока от напряжения на данном участке цепи*. Включите ток. При помощи реостата доведите напряжение на зажимах проволочного резистора до 1 В, затем до 2 В и до 3 В. Каждый раз при этом измеряйте силу тока и результаты записывайте в табл. 1.

Таблица 1. Сопротивление участка 2 Ом

Напряжение, В	1	2	3
Сила тока, А	0,5	1,0	1,5

По данным опытов постройте график зависимости силы тока от напряжения. Сделайте вывод.

Опыт 2. *Исследование зависимости силы тока от сопротивления участка цепи при постоянном напряжении на его концах*. Включите в цепь по той же схеме проволочный резистор сначала сопротивлением 1 Ом, затем 2 Ом и 4 Ом. При помощи реостата устанавливайте на концах участка каждый раз одно и то же напряжение, например, 2 В. Измеряйте при этом силу тока, результаты записывайте в табл 2.

Таблица 2. Постоянное напряжение на участке 2 В

Сопротивление участка, Ом	1	2	4
Сила тока, А	2,0	1,0	0,5

По данным опытов постройте график зависимости силы тока от сопротивления. Сделайте вывод.

2 курс 3 семестр

Лабораторная работа №8
«Изучение работы трансформатора»

Цель работы:

1изучить устройство и паспортные данные трансформатора; 2.исследовать зависимость напряжения на вторичной обмотке трансформатора от числа витков в ней.

Оборудование:

трансформаторы на вертикальных панелях с одинаковым количеством обмоток (по 1 шт.). 2. электрической энергии на 4 В (выпрямитель В-24М). 3. вольтметры переменного тока до 4 (2 шт.) и 120В. 4. амперметры переменного тока до 2 и 6 А. 5. ключ. 6. соединительные провода. 7. Лампочка на патроне на 3,5 В.

Необходимые сведения

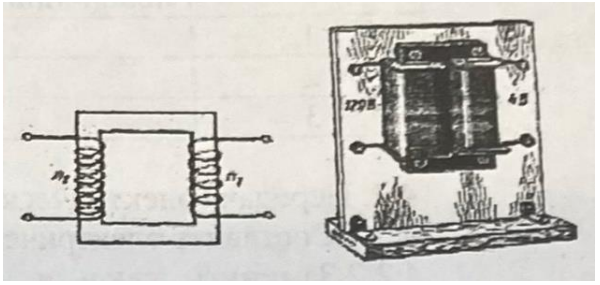

В радиотехнике, электротехнике, электронике широко используют трансформатор.

Внешний вид и схема одного из них (простейшего) показаны на рис.

Основные элементы любого трансформатора: 1. Сердечник (магнит провод); набирается из отдельных тонких изолированных друг от друга листов магнитомягкой стали. 2. Две обмотки с разным числом витков: с небольшим количеством витков пі толстой проволоки и с большим количеством витков n2 тонкой проволоки.

Переменный ток обмотки, соединенной с источником электрической энергии (первичная обмотка), создает в сердечнике трансформатора переменный магнитный поток, который в каждом витке обмоток возбуждает ЭДС индукции е. Поэтому ЭДС индукции в первичной обмотке $\xi = n_1 e$, во вторичной—$\xi_2 = n_2 e$, а $\xi_1/\xi_2 = n_2/n_1$.

Если цепь вторичной обмотки разомкнута, в первичной обмотке течет слабый ток-ток холостого хода, не превышающий 5% номинального. Падение напряжения $\Delta U = I_0 R$ в первичной обмотке с сопротивлением R очень мало и приложенное к этой обмотке напряжение U_1 лишь немного больше $\xi_1 U_1 \approx \xi_1$. Напряжение на концах вторичной обмотки U_2: $U_2 = \xi_2$. Следовательно, для холостого хода трансформатора $\mathbf{U_2/U_1 = n_2/n_1}$, Отношение $n_2/n_1 = k$ — коэффициент трансформации. При $k>1$ трансформатор повышает напряжение; при $k<1$ — понижает напряжение. При замыкании цепи вторичной обмотки переменный ток этой обмотки I_2, согласно закону Ленца, создает в сердечнике магнитный поток противоположного магнитному потоку первичной

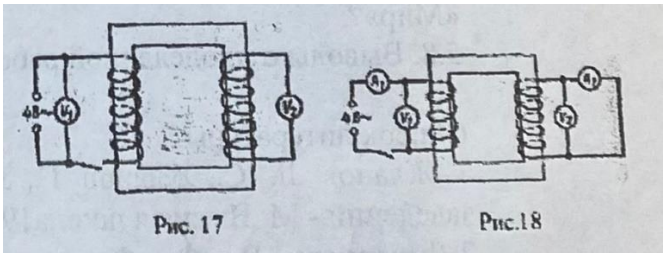

Рис. 17 Рис.18

обмотки
направления. Магнитный поток в сердечнике ослабляется. Это приводит к ослаблению ξ_1 в первичной обмотке и возрастанию тока в ней до I_1. Ток возрастает, пока магнитный поток в сердечнике трансформатора не станет прежним. Обмотки

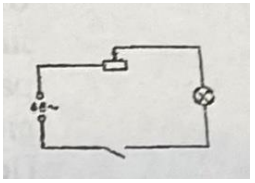

пронизываются с почти одинаковым магнитным потоком **Ф (Ф= In),** поэтому $I_1n_1=I_1n_1$, а $I_2/I_1=n_1/n_2$

Ход работы:

1 Составить электрическую цепь по схеме, изображенной на рис. 17.
2 Составить электрическую цепь по схеме, изображенной на рис. 18.
3 После проверки цепи преподавателем замкнуть ключ, пронаблюдать работу
4 электрической цепи.
5 Снять показания измерительных приборов и занести их в табл.
6 Определить коэффициент трансформации и сделать вывод
7 Таблица определения коэффициента трансформации.

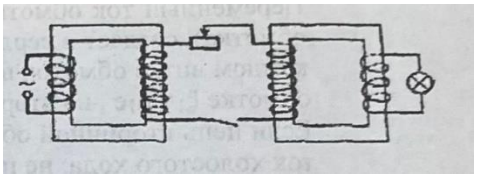

8 Составить электрическую цепь по схеме, изображенной на рис 19.
9 Замкнуть ключ и, изменяя положение движка реостата, получить минимальный накал лампы.
10 Составить электрическую цепь по схеме, изображенной на рис 20, установив в этой цепи реостат с прежним сопротивлением (положение скользящего его контакта не менять!).
11 Замкнуть ключ, пронаблюдать работу установки.

Номер опыта	Сила тока в обмотках		Напряжение на концах обмоток		Коэффициент трансформации
	первичной	вторичной	первичной	вторичной	

Сравнить накал лампы с накалом предыдущего опыта и сделать вывод.

Контрольные вопросы:

Рассказать о назначении, устройстве, принципе действия трансформатора.
С какой целью магнитопровод набирается из тонких изолированных пластин электротехнической стали? Каков КПД современных трансформаторов?
С какой электрической энергии используют трансформатор? Ответ обосновать.
Кто является изобретателем трансформаторов? Кем впервые была решена задача передачи электроэнергии без больших потерь?
Каково напряжение в ЛЭП России?
Что вы знаете о Единой энергетической системе России, об энергосистеме «Мир»?
Выводы о проделанной работе.

2 курс 4 семестр

Лабораторная работа № 9

Тема: «Определение показателя преломления стекла»

1. **ЦЕЛЬ**
   - измерить показатель преломления стекла, сравнить его с табличным значением.
2. **ОБОРУДОВАНИЕ**
   - стеклянная платина в форме трапеции;
   - лампа накаливания;
   - ключ;
   - источник питания;
   - экран с щелью.
   - Теоретическая часть

3. **СНОВНЫЕ ТЕОРЕТИЧЕСКИЕ СВЕДЕНИЯ**

В работе измеряется показатель преломления стеклянной пластины, имеющей форму трапеции. На одну из параллельных граней пластины наклонно к ней направляют узкий световой пучок. Проходя через пластину, этот пучок света испытывает двукратное преломление. Источником света служит электрическая лампочка, подключенная через ключ к какому-либо источнику тока. Световой пучок создается с помощью металлического экрана с щелью. При этом ширина пучка может меняться за счет изменения расстояния между экраном и лампочкой.

Показатель преломления стекла относительно воздуха определяется по формуле $n = \sin\alpha/\sin\beta$, где α - угол падения пучка света на грань пластины (из воздуха в стекло); β - угол преломления светового пучка в стекле.

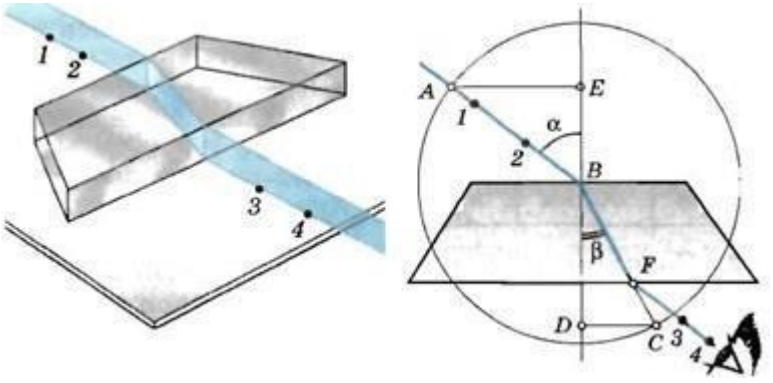

Для определения отношения, стоящего в правой части формулы, поступают следующим образом. Перед тем как направить на пластину световой пучок, ее располагают на столе на листе миллиметровой бумаги (или листе бумаги в клетку) так, чтобы одна из ее параллельных граней совпала с предварительно отмеченной линией на бумаге. Эта линия укажет границу раздела сред воздух - стекло. Тонко очинённым карандашом проводят линию вдоль второй параллельной грани. Эта линия изображает границу раздела сред стекло - воздух. После этого, не смещая пластины, на ее первую параллельную грань направляют узкий световой пучок под каким-либо углом к грани. Вдоль падающего на пластину и вышедшего из нее

световых пучков тонко очинённым карандашом ставят точки 1, 2, 3 и 4 (рисунок). После этого лампочку выключают, пластину снимают и с помощью линейки прочерчивают входящий, выходящий и преломленный лучи (рисунок). Через точку В границы раздела сред воздух - стекло проводят перпендикуляр к границе, отмечают углы падения α и преломления β. Далее с помощью циркуля проводят окружность с центром в точке В и строят прямоугольные треугольники АВЕ и CBD.

Так как $\sin\alpha = AE/AB$, $\sin\beta = CD/BC$ и $AB = BC$, то формула для определения показателя преломления стекла примет вид $n_{пр} = AE/DC$

Длины отрезков АЕ и DC измеряют по миллиметровой бумаге или с помощью линейки. При этом в обоих случаях инструментальную погрешность можно считать равной 1 мм. Погрешность отсчета надо взять также равной 1 мм для учета неточности в расположении линейки относительно края светового пучка.

Максимальную относительную погрешность е измерения показателя преломления определяют по формуле $\varepsilon = \Delta AE/AE + \Delta DC/DC$

Максимальная абсолютная погрешность определяется по формуле $\Delta n = n_{пр}\,\varepsilon$ (Здесь $n_{пр}$ - приближенное значение показателя преломления, определяемое по формуле $n_{пр} = AE/DC$).

Окончательный результат измерения показателя преломления записывается так: $n = n_{пр} \pm \Delta n$

4. ХОД РАБОТЫ

Порядок выполнения работы.

1. Подготовьте бланк отчета с таблицей для записи ре-зультатов измерений и вычислений.

Измерено		Вычислено				
АЕ, мм	DC, мм	$n_{пр}$	ΔАЕ, мм	ΔDC мм	ε %	Δn

2. Подключите лампочку через выключатель к источнику тока. С помощью экрана с щелью получите тонкий световой пучок.

3. Измерьте показатель преломления стекла относительно воздуха при каком-нибудь угле падения. Результат измерения запишите с учетом вычисленных погрешностей.

4. Повторите то же при другом угле падения.

5. Сравните результаты, полученные по формулам

$n_{1пр} - \Delta n_1 < n_1 < n_{1пр} + \Delta n_1$ $n_{2пр} - \Delta n_2$

$< n_2 < n_{2пр} + \Delta n_2$

6. Сделайте вывод о зависимости (или независимости) показателя преломления от угла падения. (Метод сравнения результатов измерений изложен во введении к лабораторным работам в учебнике физики для X класса.)

КОНТРОЛЬНЫЙ ВОПРОС

Чтобы определить показатель преломления стекла, достаточно измерить транспортиром углы α и β и вычислить отношение их синусов. Какой из методов определения показателя преломления предпочтительнее: этот или использованный в работе?

Лабораторная работа № 10
«Подвижная карта звездного неба»

Цели.

Образовательная: ознакомится со структурой подвижной карты звездного неба и с кругом задач, решаемых с помощью подвижной карты звездного неба.

Развивающая: формировать умения пользоваться подвижной картой звездного неба при решении задач по астрономии, решать задачи

Воспитательная: формировать познавательный интерес к астрономии, коммуникативных умений группового взаимодействия

Оборудование: карта звездного неба, проектор, карточки содержащие информацию по важным астрономическими явлениям этого года, именами ученых (астрономов, физиков, математиков) и важными историческими событиями, ноутбуки или планшеты с выходом в интернет.

Подвижная карта звездного неба позволяет определять вид звездного неба в любой момент суток произвольного дня года и быстро решать ряд практических задач на условии видимости небесных светил. Поэтому цель нашего занятия: формирование умения пользоваться подвижной картой звездного неба при решении задач по астрономии. Для этого класс делится на команды по 3-4 человека. Каждая команда вытаскивает себе 4 карточки. На карточках нет дат, поэтому первая задача будет заключаться в определении дат по которым будут выполняться остальные задания (для этого можно использовать интернет).

Перед началом работы овал накладного круга вырезать по линии, соответствующей географической широте места наблюдения. Линия выреза накладного круга будет изображать линию горизонта. От юга к северу накладного круга натянуть нить, которая покажет направление небесного меридиана.

На карте:

— звёзды показаны чёрными точками, размеры которых характеризуют яркость звёзд;

— туманности обозначены штриховыми линиями;

— северный полюс мира изображён в центре карты;

— линии, исходящие от северного полюса мира, показывают расположение кругов склонения. На звёздной карте для двух ближайших кругов склонения угловое расстояние равно 1 ч;

— по краю звёздной карты нанесены месяцы и числа, а на накладном круге – часы;

— зенит расположен вблизи центра выреза (в точке пересечения нити, изображающей небесный меридиан с небесной параллелью, склонение которой равно географической широте места наблюдения).

Задания

1. Установить подвижную карту звёздного неба на день, согласно карточкам, время наблюдения 21:30 и назвать созвездия, расположенные в южной части неба от горизонта до полюса мира; на востоке – от горизонта до полюса мира.

2. Найти на звёздной карте созвездия с обозначенными в них туманностями и проверить, можно ли их наблюдать невооруженным глазом в день согласно карточкам, время наблюдения 22:00.

3. Определить, будут ли видны созвездия Пегас, Волосы Вероники, Дракон и Лисичка в полночь даты согласно карточкам? Какое созвездие в это же время будет находиться вблизи горизонта на севере?

4. Определить, какие из перечисленных созвездий: Малая Медведица, Волопас, Возничий, Орион, Персей, Кассиопея, Рысь - для вашей широты будут незаходящими?

5. Определить, какие созвездия будут находиться вблизи горизонта на Севере, Юге, Западе и Востоке в полночь, дата согласно карточкам.

6. Используя ресурс https://kosmoved.ru/nebo_segodnya_geo.php выпишите 5 туманных объектов (каталог Мессье) находящихся вблизи горизонта в 13:30, дата согласно карточкам.

По окончанию практической работы ученики сдают отчет, который включает в себя ответы на все задания работы и фотографии карт по каждому заданию.

Список литературы

Воронцов-Вельяминов Б. А., Страут Е. К. «Астрономия. 11 класс». Учебник с электронным приложением — М.: Дрофа, 2017

Р. А. Дондукова «Изучение звёздного неба с помощью подвижной карты» Руководство по проведению лабораторных работ М.: «Высшая школа» 2000

Приложение

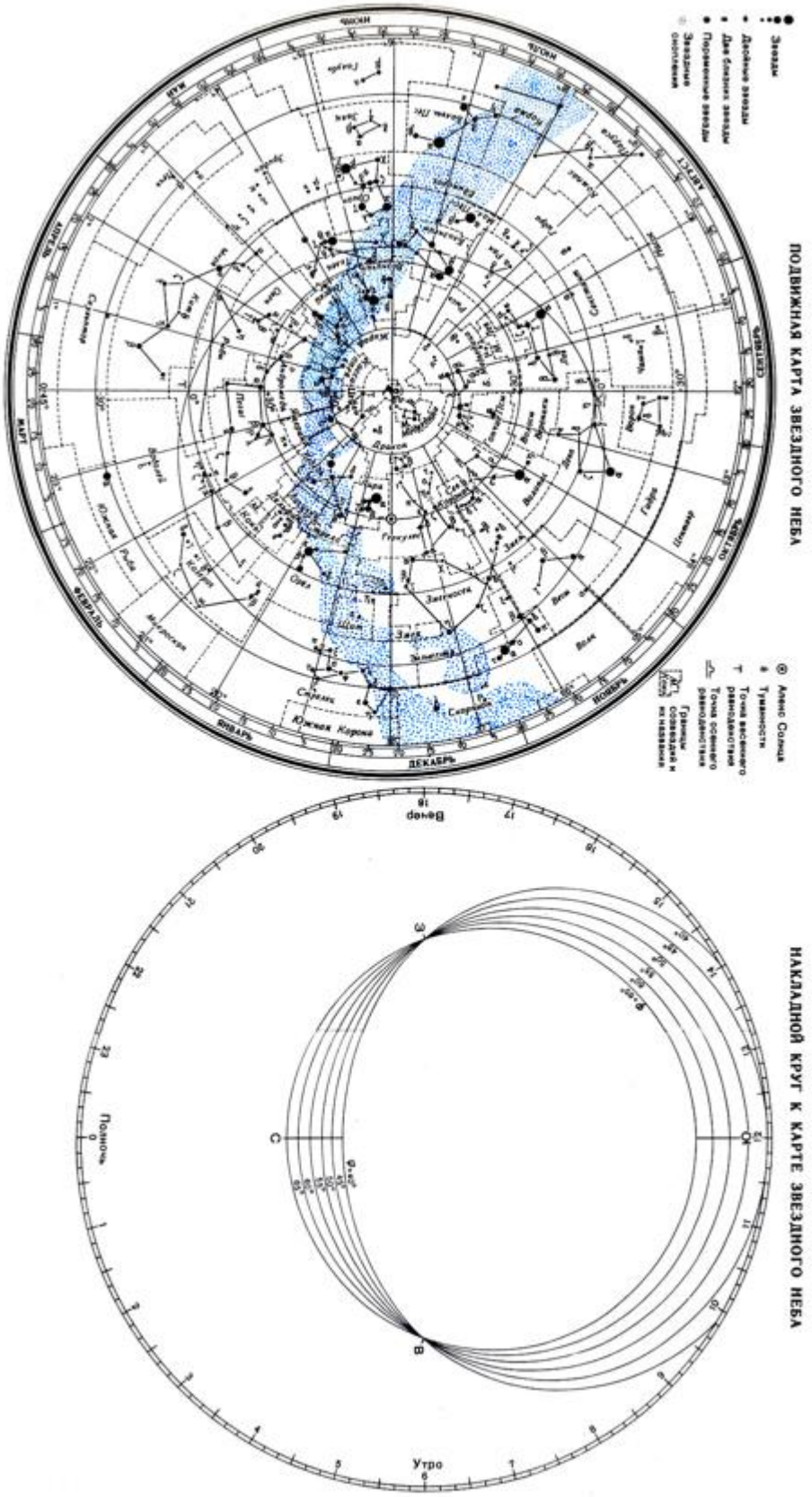
ПОДВИЖНАЯ КАРТА ЗВЕЗДНОГО НЕБА
НАКЛАДНОЙ КРУГ К КАРТЕ ЗВЕЗДНОГО НЕБА
Вечер
Полночь
Утро
С
З
В
Звезды
Двойные звезды
Две близкие звезды
Переменные звезды
Звездные скопления
Южная Корона
Скорпион
Змееносец
Змея
Весы
Стрелец
Орел
Водолей
Рыбы
Кит
Эридан
Овен
Телец
Возничий
Персей
Близнецы
Гидра
Малый Пес
Заяц
Орион
Большой Пес
Единорог
Рак
Лев
Малый Лев
Гончие Псы
Волосы Вероники
Дева
Волопас
Северная Корона
Геркулес
Змееносец
Лира
Лебедь
Стрела
Дельфин
Орел
Змея
Цефей
Кассиопея
Пегас
Андромеда
Треугольник
Овен
Кит
Эридан
Заяц
Единорог
Малый Пес
Гидра
Секстант
Чаша
Ворон
Весы
Скорпион
Змееносец
Змея
Геркулес
Северная Корона
Волопас
Гончие Псы
Волосы Вероники
Дева
Лев
Малый Лев
Рак
Близнецы
Возничий
Персей
Большая Медведица
Малая Медведица
Дракон
Лебедь
Стрела
Дельфин
Лира
Цефей
Кассиопея
Пегас
Андромеда
Треугольник
Рыбы

Лабораторная работа (резерв)
«Определение главного фокусного расстояния и оптической силы собирающей линзы»

Оборудование: лампочка на подставке, батарея аккумуляторов, переключатель, (фонарик или свеча), измерительная лента с мм делениями, длиннофокусная собирающая линза, экран, щель, желоб, провода.

ТЕОРИЯ.

Расстояние от оптического центра линзы до ее главного фокуса называется главным фокусным расстоянием линзы F.

Главное фокусное расстояние линзы связано с расстоянием от оптического центра линзы до предмета d и до его изображения f формулой.

$$\frac{1}{F} = \frac{1}{d} + \frac{1}{f}.$$

Величина, обратная фокусному расстоянию линзы, называется оптической силой линзы D и измеряется в диоптриях, т. е. сумма обратных величин расстояний предмета и его изображения до оптического центра линзы равна оптической силе линзы. $D = \frac{1}{F}$.

Фокусное расстояние и оптическую силу линзы можно определить опытным путем.

ХОД РАБОТЫ

1. Установить источник света край стола, экран – у другого края, между ними поместить линзу так, чтобы получить отчетливое изображение на экране.
2. Измерить в обоих случаях расстояние от источника света до линзы d и измерить от экрана до линзы f с точностью до мм.
3. Вычислить главное фокусное расстояние линзы F, пользуясь формулой собирающей линзы.
4. Если изображение получилось увеличенным, то другое, тоже резкое изображение можно получить, передвигая линзу к экрану. Если же изображение было уменьшенным, то для получения второго изображения нужно передвигать линзу к лампочке. Вновь измерить расстояние f и d.
5. По найденному главному фокусному расстоянию линзы, выраженному в метрах, определить оптическую силу линзы D.
6. Результаты всех вычислений и измерений занести в таблицу.
7. Установить лампочку на произвольном расстоянии d_1 от линзы.
8. Зная фокусное расстояние F, вычислить по формуле расстояние f_1, на котором должно находиться изображение $f_1 = \frac{d_1 F}{d_1 - F}$.

=

9. Проверить полученный результат на опыте.
10. Повторить последний эксперимент, расположив лампочку на расстоянии $d_2 = 2F$ от линзы.

№ линзы	Результаты для изображения						Фокусное расстояние	Оптическая сила линзы	Относительная погрешность	Абсолютная погрешность
	Увеличенное расстояние		Главное фокусное расстояние F (см)	Уменьшение главного фокусного расстояния F (см)	Уменьшенное расстояние					
	От осветителя d (см)	От экрана f (см)			От осветителя d (см)	От экрана f (см)				

Контрольные вопросы.

1. Что называется линзой?
2. Что называется фокусом линзы?
3. Чем собирающая линза отличается от рассеивающей?
4. Что принимается за единицу оптической силы?
5. Что называется увеличением линзы?

РГХПУ им. С.Г. Строганова
1825

Министерство науки и высшего образования Российской Федерации
Федеральное государственное бюджетное образовательное учреждение высшего образования
«Российский государственный художественно-промышленный
университет им. С.Г. Строганова»

Колледж дизайна и декоративного искусства

«РАССМОТРЕНО»

На заседании Ученого совета РГХПУ
им. С.Г. Строганова
14 мая 2024 г. Протокол № 8

«УТВЕРЖДАЮ»

Проректор по учебной работе и стратегическому
развитию образовательной деятельности
В.В. Слепухин
_____ 2024 г.

МЕТОДИЧЕСКИЕ РЕКОМЕНДАЦИИ ПО
Выполнению практических работ учебной дисциплины

ОУД.12 Химия

ПРОГРАММА ПОДГОТОВКИ СПЕЦИАЛИСТОВ СРЕДНЕГО ЗВЕНА

Специальность 55.02.02 Анимация и анимационное кино
(в промышленности, в области культуры и искусства)

Квалификация Специалист по анимации и анимационному кино

Уровень подготовки – базовый
Форма подготовки – очная

МОСКВА 2024

Организация-разработчик: **РГХПУ им. С.Г. Строганова**

Разработчики:

РГХПУ им. С.Г. Строганова	Преподаватель	Красновская А.Д.
место работы	занимаемая должность	инициалы, фамилия

ПОЯСНИТЕЛЬНАЯ ЗАПИСКА

Практические работы проводятся с целью закрепления, углубления и систематизации теоретических знаний по разделам общей и неорганической химии, органической химии.

В каждой практической работе определены цели работы, приведен перечень необходимого оборудования, материалов, раскрыт порядок проведения работы. Практически все задания ориентированы на решение задач в повседневной жизни, и для получения знаний, умений безопасного использования веществ и материалов в быту и на производстве.

Содержание этого учебного блока направлено на достижение следующих **целей** химического образования:

- **овладение умениями** применять полученные знания для объяснения разнообразных химических явлений и свойств веществ, оценки роли химии в развитии современных технологий и получении новых материалов;
- **развитие** познавательных интересов и интеллектуальных способностей в процессе самостоятельного приобретения химических знаний с использованием эксперимента;
- **воспитание** убежденности в позитивной роли химии в жизни современного общества, необходимости химически грамотного отношения к своему здоровью и окружающей среде;
- **применение полученных знаний и умений** для безопасного использования веществ и материалов в быту, сельском хозяйстве и на производстве, решения практических задач в повседневной жизни, предупреждения явлений, наносящих вред здоровью человека и окружающей среде.

При выполнении данного вида работ Вы должны освоить экспериментальные основы химии. В частности:

- Правила безопасности при работе с едкими, горючими и токсичными веществами.
- Проведение химических реакций в растворах.
- Проведение химических реакций при нагревании.
- Качественный и количественный анализ веществ.
- Определение характера среды.
- Индикаторы.
- Качественные реакции на неорганические вещества и ионы.
- Отдельные классы органических соединений.

Результаты

В результате выполнения практических работ по учебной дисциплине Химия студент должен:

уметь:

1. определять: заряд иона, относительную атомную и молекулярную массы,

массовую долю химических элементов.

2. объяснять: зависимость свойств веществ от их состава и строения, зависимость скорости химической реакции и положение химического равновесия от различных факторов;
3. проводить: самостоятельный поиск химической информации с использованием различных источников
4. выполнять химический эксперимент: по распознаванию важнейших неорганических и органических соединений;
5. решать: расчетные задачи по химическим формулам и уравнениям;
6. определять возможности протекания химических превращений в различных условиях и оценивать их последствия;
7. безопасно обращаться с горючими и токсичными веществами и лабораторным оборудованием;
8. готовить растворы заданной концентрации в быту и на производстве;

знать:

1. важнейшие химические понятия: вещество, химический элемент, атом, молекула, относительные атомная и молекулярная массы, ион, аллотропия, валентность, моль, молярная масса, молярный объем газообразных веществ, вещества молекулярного и немолекулярного строения;
2. основные законы химии: сохранения массы веществ, постоянства состава веществ;
3. основные теории химии; электролитической диссоциации, строения органических и неорганических соединений;

Требования к проведению практических работ по химии и оформлению отчетов

По результатам выполнения практических работ, студенты должны вести тетради в клетку.

Оформление отчетов по практическим работам нужно осуществлять в соответствии с требованиями:

В тетради обязательно указать дату выполнения, тему, цель работы, перечень необходимых материалов и оборудования. Далее описывать задание и выполняемые действия, результаты исследования, наблюдения и выводы.

РАСПРЕДЕЛЕНИЕ ЧАСОВ

	Кол-во часов
Практическое занятие №1. Работа с периодической таблицей.	1
Практическое занятие №2 Расчеты по уравнениям химических реакций	1
Практическое занятие №3. Лабораторная работа. Типы химических реакций.	2
Практическое занятие №4 Классификация неорганических веществ	3

Практическое занятие №5 Использование неорганических веществ в быту	2
Практическое занятие №6 Лабораторная работа. Идентификация неорганических веществ.	1
Практическое занятие №7 Классификация органических соединений	2
Практическое занятие №8 Свойства органических соединений	1
Практическое занятие №9 Составление схем реакций орг. соединений	2
Практическое занятие №10 Лабораторная работа. Превращение органических веществ при нагревании.	2
Практическое занятие №11 Лабораторная работа. Идентификация орг. соединений	2
Практическое занятие №12 Скорость химических реакций	3
Практическое занятие №13 Лабораторная работа. Приготовление растворов	2
Практическое занятие №14 Химия и фотография	4

1 КУРС

ПРАКТИЧЕСКАЯ РАБОТА № 1

Цель: формировать умения работать с периодической системой Д. И. Менделеева, учить выявлять законы по таблице элементов.

Задачи:

1. Научиться видеть, что Периодическая таблица химических элементов – графическое отображение периодического закона.
2. Рассмотреть структуру периодической таблицы: периоды (малые и большие), группы (главная и побочная).
3. Уметь определять строение электронных оболочек атомов элементов малых периодов и особенности строения электронных оболочек атомов элементов больших периодов (переходных элементов) по положению химического элемента в Периодической системе.

Образовательные результаты, заявленные во ФГОС третьего поколения:

Обеспеченность занятия (средства обучения)

1. Таблица «Периодическая система химических элементов Д.И. Менделеева».

2. Тетрадь для практических занятий и лабораторных работ в клетку.

3. Ручка.

4. Простой карандаш.

5. Линейка.

Краткие теоретические и учебно-методические материалы по теме практического занятия

Периодическая система – это графическое изображение закона периодичности.

Сведения, которые можно получить о каждом элементе из периодической таблицы элементов: порядковый (атомный номер), символ элемента, название элемента, относительная атомная масса, распределение электронов по слоям.

Порядковый номер = Численный заряд ядра = Число протонов = Число электронов

Основными структурными единицами системы элементов являются период и группа.

Период – это горизонтальный ряд элементов, в котором имеет место закономерное изменение свойств элементов от типично металлических к типично неметаллическим и далее к благородным газам.

Номер периода = Число заполненных электронных слоёв = Номер внешнего электронного слоя

В таблице семь периодов. В 1-м периоде всего два элемента. Во 2-м и 3-м периодах содержится по восемь элементов. Это малые периоды. Затем идут большие периоды: в 4-м и 5-м периодах – восемнадцать элементов, в 6-м – тридцать два элемента, а в 7-м (последнем) пока известно двадцать восемь химических элементов.

В системе 10 рядов. Малые периоды состоят из одного ряда. Большие периоды – из двух рядов: верхний ряд – чётный, нижний – нечётный.

Группы периодической системы (вертикальные столбцы) содержат элементы, свойства которых подобны. Каждая группа состоит из двух подгрупп: главной и побочной.

Подгруппы, в которые входят элементы малых и больших периодов, называются главными.

Подгруппы, в которые входят элементы только больших периодов, называются побочными.

Элементы, имеющие одинаковое число внешних электронов, стоят в одной и той же группе.

Номер группы = Число внешних электронов

Правила написания электронной формулы

1.Число электронных слоёв в атоме определяется номером периода, в котором находится элемент.

2.Число электронов на внешнем уровне для элементов главных подгрупп равно номеру группы.

3.У атомов элементов побочных подгрупп сначала заполняется предвнешний уровень, а затем снова внешний.

Вопросы для закрепления теоретического материала к практическому занятию:

1. Сформулируйте закон периодичности.
2. Почему число элементов в периодах соответствует ряду чисел 2-8-18-32?
3. На основе теории строения атомов поясните, почему группы элементов разделены на главные и побочные.
4. По каким признакам различают s-; p-; d-; f-элементы?
5. Почему численное значение валентности не всегда совпадает с числом электронов на наружных энергетических уровнях?

Задания для практического занятия

В карточке указаны химические элементы, определите их положение в Периодической системе и составьте схемы строения их атомов по предложенному образцу.

Инструкция по проведению практической работы:

Заготовьте 20 карточек размером 6 х 10 см для элементов с порядковыми номерами с 1-го по 20 –й в Периодической системе Менделеева. На каждую карточку запишите следующие сведения об элементе:

- химический символ

- название

- значение относительной атомной массы

- формулу высшего оксида (в скобках укажите характер оксида- основный, кислотный или амфотерный)

- формулу высшего гидроксида (для гидроксидов металлов также укажите в скобках характер - основный или амфотерный)

- формулу летучего водородного соединения (для неметаллов).

Расположите карточки по возрастанию значений относительных атомных масс.

Расположите сходные элементы, начиная с 3-го по 18-й друг под другом. Водород и калий над литием и под натрием соответственно, кальций под магнием, а гелий над неоном. Сформулируйте выявленную вами закономерность в виде закона.

Поменяйте в полученном ряду местами аргон и калий. Объясните почему.

Еще раз сформулируйте выявленную вами закономерность в виде закона.

ПРАКТИЧЕСКОЕ ЗАНЯТИЕ №2

Тема: РАСЧЕТЫ ПО УРАВНЕНИЯМ ХИМИЧЕСКИХ РЕАКЦИЙ

Цель работы: научиться практически, осуществлять превращения, уметь составлять уравнения реакций, проводить наблюдения, соблюдать правила по технике безопасности.

Реактивы и оборудование: CuS04, NaOH, FeS04, штатив с пробирками, спиртовка, держатель, спички.

Практическая часть:

1) Осуществить превращения: Сульфат меди(2)→ гидроксид меди(2)→ оксид меди(2): CuS04 → Cu (OH)2 →CuO

Ход работы:

1. Налейте в пробирку 1 мл NaOH и добавьте к нему 0,5 мл CuS04.Что наблюдаете? Запишите уравнение реакции:

NaOH+CuS04=

2. Полученный осадок нагрейте до появления черного осадка (CuO). Запишите уравнение реакции, зная при этом, что нерастворимые основания при нагревании легко разлагаются на оксид металла и воду.

t0 Cu(OH)2→

2) Осуществить превращения: Сульфат железа(2)→гидроксид железа(2)→оксид железа(2) FeS04→Fe(OH)2→FeO

Ход работы:

1.Налейте в пробирку 1 мл NaOH и добавьте к нему 0,5мл FeS04.Что наблюдаете? Запишите уравнение реакции: FeS04+NaOH=

2.Полученный осадок слегка нагрейте до появления темно-бурого осадка. Запишите уравнение реакции:

t° Fe(OH)2→

Сделайте вывод по работе.

Вопросы для самопроверки:

1. Какие классы неорганических соединений вам известны?
2. Перечислите основные признаки генетических рядов.
3. Как можно осуществить переход от одного вещества к другому?

ПРАКТИЧЕСКОЕ ЗАНЯТИЕ №3.

Тема: ЛАБОРАТОРНАЯ РАБОТА. ТИПЫ ХИМИЧЕСКИХ РЕАКЦИЙ

Цель: Познакомится с типами химических реакций, отработать навыки составления уравнений химических реакций в молекулярном и ионном видах.

Задачи:

Познакомиться экспериментально с химическими свойствами кислот и оснований.
Закрепить умения составлять уравнения реакций в молекулярном и ионном видах.

Реактивы и оборудование: сульфат меди, гидроксид натрия, фенолфталеин, хлориды, сульфат кобальта, сульфат цинка, Сульфат железа (3), роданид калия, карбонат натрия, соляная кислота, спиртовка ,спички, пробирки, штатив для пробирок.

Задание 1. В пробирку поместите 1 мл раствора гидроксида натрия NaOH, а затем добавьте несколько капель фенолфталеина. Что вы наблюдаете? Прилейте по каплям серную кислоту. Каким внешним признаком сопровождается эта химическая реакция?

Задание 2. В две пробирки налейте по 1мл соляной кислоты. В первую пробирку добавьте гранулу цинка Zn, во вторую кусочек меди Cu. Что вы наблюдаете? Какие внешние признаки сопровождают данный опыт?

Задание 3. В пробирку поместите 1 мл раствора сульфата цинка $ZnSO_4$, а затем добавьте несколько капель гидроксида натрия NaOH. Что вы наблюдаете? Каким внешним признаком сопровождается эта химическая реакция?

Задание 4. Используйте пробирку из опыта 3. К полученному веществу (какое это вещество?) прилейте соляную кислоту. Что вы наблюдаете? Каким внешним признаком сопровождается эта химическая реакция?

Задание 5. В две пробирки налейте по 1мл карбоната натрия Na_2CO_3, а затем в первую пробирку добавьте несколько капель соляной кислоты HCl, а во вторую - несколько капель любого хлорида(смотрите у вас в наборе). Что вы наблюдаете? Какими внешними признакоми сопровождаются эти химические реакции?

Задание 6. В пробирку поместите 1 мл раствора сульфата железа $Fe_2(SO_4)_3$, а затем добавьте несколько капель роданид калия KSCN. Что вы наблюдаете? Каким внешним признаком сопровождается эта химическая реакция?

Задание 7. К 1 мл раствора сульфата кобальта (II) $CoSO_4$ добавить концентрированный раствор щелочи NaOH до образования осадка гидроксида кобальта (II). К осадку прилить по каплям раствор соляной кислоты. Что вы наблюдаете? Каким внешним признаком сопровождается эта химическая реакция?

Задание 8. Поместите в пробирку немного оксида магния MgO и прилейте к нему соляную кислоту. . Что вы наблюдаете? Каким внешним признаком сопровождается эта химическая реакция?

Задание 9. Налейте в пробирку 1мл сульфата меди $CuSO_4$ и добавьте к нему гидроксид натрия NaOH. Полученный осадок нагрейте на спиртовке. Что вы

наблюдаете? Какими внешними признакоми сопровождаются эти химические реакции?

Оформите данные задания в виде таблицы:

Задание №	Что делали?	Что наблюдали?	Уравнение реакции	Тип реакции	Признак реакции	Вывод

Вывод:

ПРАКТИЧЕСКОЕ ЗАНЯТИЕ №4
Тема: КЛАССИФИКАЦИЯ НЕОРГАНИЧЕСКИХ ВЕЩЕСТВ

Цели: Изучение неорганических веществ и их классификации.
Задачи: научиться самостоятельной работе с источниками, структурировать изученный материал, зафиксировать важные понятия по теме
Работа: Задание выполняется письменно, в виде сообщения по отдельной группе веществ.

ПРАКТИЧЕСКОЕ ЗАНЯТИЕ №5
Тема: ИСПОЛЬЗОВАНИЕ НЕОРГАНИЧЕСКИХ ВЕЩЕСТВ В БЫТУ

Цели:

1. Познакомить учащихся с кислотами, основаниями, солями, применяемыми в домашнем хозяйстве. Сформировать представление о химических свойствах, присущих всем кислотам, основаниям, солям. Рассмотреть применение неорганических веществ, относящихся к разным классам, в качестве пигментов.
2. Продолжать вырабатывать навык составления обменных уравнений и окислительно-восстановительных реакций с участием солей.
3. Сформировать представление учащихся о воздействии препаратов бытовой химии на окружающую среду. Показать связь свойств веществ, используемых в домашнем хозяйстве, познакомить с правилами их хранения и применения.

Оборудование:

$FeCl_3$, $CuSO_4$, $NiSO_4$, $CrCl_3$, $CoSO_4$, Na_2HPO_4, KMO_4, Na_2SO_3, H_2SO_4, NaOH.

1. ИЗУЧЕНИЕ НОВОГО МАТЕРИАЛА

В быту мы встречаемся с самыми разными и по назначению, и по составу, и по внешнему виду веществами. На первый взгляд кажется, что все они нам хорошо

знакомы. Но такая уверенность опасна именно тем, что мы перестаем быть осторожными с химическими препаратами.

Для того чтобы правильно пользоваться теми или другими веществами, необходимо иметь общее понятие о них, знать их свойства, способы приготовления, область применения и правила обращения с ними.

Среди неорганических веществ, используемых в быту, встречаются соли, кислоты, основания, оксиды, простые вещества. Сегодня на уроке познакомимся с наиболее часто встречающимися неорганическими веществами в домашнем хозяйстве.

Класс разделить на 4 группы (представляющих кислоты, оксиды, соли и основания). Учащимся заранее было дано задание повторить свойства классов неорганических веществ, изучить химический состав имеющихся в доме препаратов бытовой химии и подготовить дополнительный материал об этих веществах.

Представитель от каждой группы схематично показывает химические свойства, соответствующие данному классу неорганических веществ.



<u>Кислоты</u>

Кислоты могут быть газообразными, жидкими или твердыми. Все они имеют кислый вкус, взаимодействуют со щелочами и основными оксидами, образуя соли и воду. Большинство кислот растворяют металлы или разрушают их поверхность, поэтому их нельзя хранить в металлической посуде. Они вредно воздействуют на организм человека и животных. Кислоту, попавшую на одежду или тело, смывают большим количеством воды или нейтрализуют нашатырным спиртом, а разлитую по какой-либо поверхности собирают известью, мелом, содой или золой. Кислоты хранят в хорошо закрытой стеклянной посуде.

Соляная кислота растворяет многие металлы (железо, цинк, олово, медь и другие), с водой смешивается в любых пропорциях. Применяется для чистки фаянсовых и эмалированных раковин, ванн, умывальников, в виде слабого раствора используется для выведения пятен от чернил и т. д. Разрушает хлопчатобумажные, льняные и искусственные шелковые ткани, при попадании на кожу вызывает ожоги.

$$Fe(OH)_3 + 3\,HCl \longrightarrow FeCl_3 + 3\,H_2O$$

Соляную кислоту применяют для удаления ржавчины с неметаллических поверхностей.

Если средство для удаления ржавчины содержит ингибиторы, то его можно применять и для металлических поверхностей. Но чаще для удаления ржавчины с металлических поверхностей используют ортофосфорную кислоту.

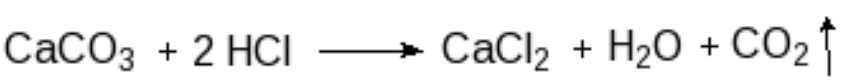

Кислоты удаляют накипь.

Серная кислота (купоросное масло) разрушает большинство металлов, ткани; многие органические вещества (сахар, крахмал, дерево, хлопок, шерсть и другие) при воздействии на них серной кислотой обугливаются и разрушаются. Эта кислота применяется для осушения окон в зимнее время, для приготовления аккумуляторной жидкости. При приготовлении растворов обязательно льют серную кислоту в воду, а не наоборот, иначе можно получить сильные ожоги.

Азотная кислота в быту находит применение только в виде разбавленного раствора для чистки изделий.

Борная кислота - бесцветные кристаллы или блестящие чешуйки. Применяют в производстве эмалей, при пайке и сварке металлов, в медицине, а также при подкормке комнатных растений.

Основания

Все щелочи - это твердые, хорошо растворимые в воде вещества. Мылкие на ощупь, очень едкие, они оказывают сильное разъедающее действие на большинство соприкасающихся с ними материалов, например, стеклянную и фарфоровую посуду. Наоборот, посуда из никеля, железа и пластмасс не разрушается щелочами. Щелочи энергично поглощают влагу из воздуха и расплываются. Разрушают кожу, обувь, шерсть, шелк, и поэтому при работе с ними рекомендуется надевать резиновые перчатки и предохранительные очки. Попавшую на руку или одежду щелочь необходимо немедленно смыть водой, затем пораженное место смочить разбавленным раствором какой-нибудь кислоты (лучше уксусом или раствором борной кислоты) и вновь промыть водой. Наиболее употребимы в быту следующие щелочи:

Едкий натр (каустическая сода, каустик) - твердые гранулы белого или слегка желтого цвета. Хорошо растворяется в воде. Необходим для очистки минеральных масел с различных изделий и в незначительном количестве для стирки белья.

Гашеная известь (гидроксид кальция) - белый аморфный порошок. Используется при ремонте квартир, в строительстве.

Суспензия $Ca(OH)_2$ в воде называется «известковое молоко». Этот раствор используют для побелки. Свойство гашёной извести твердеть под действием углекислого газа воздуха применяют в строительстве. Известь входит в состав штукатурных и кладочных растворов бетона и кирпича.



Нашатырный спирт (водный аммиак) - бесцветная жидкость с острым запахом. Выпускается в виде 25-процентного раствора аммиака в плотно закупоренной

стеклянной посуде. NH_4OH – нашатырный спирт ($NH_3 \cdot H_2O$ – гидрат аммиака, или гидроксид аммония).

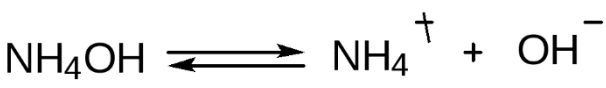

Имеет характерный резкий запах. Используют в качестве моющего средства при стирке, при мытье окон, т.к. имеет щелочную среду.

Применяется для стирки шерсти (вместо соды), для удаления старой масляной краски, лака, пятен от масел, жиров, смолы, молока, кофе, плесени.

Используется для чистки изделий из серебра.

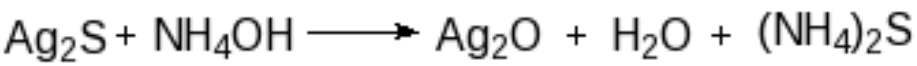

Нейтрализует кислоты:

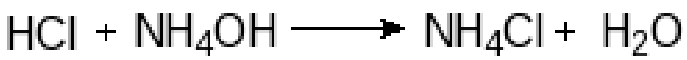

Используют в медицине.

Соли

В быту используются различные соли. В чистом виде все они являются твердыми кристаллическими веществами.

Соль поваренная (столовая соль, хлорид натрия) в природе распространена в виде каменной соли, а также вырабатывается из морской и озерной воды. Применяется в качестве приправы, как консервирующее средство для пищевых продуктов, древесины, кожи и т. д., при стирке и окраске тканей, а также как адсорбирующее средство при выведении свежих пятен на тканях.

Без соли не могут жить люди и животные, она необходима для приготовления почти всех блюд. Взрослому человеку для поддержания нормальной жизнедеятельности необходимо получать 8 - 10г соли ежесуточно. Недостаток соли (как, впрочем, и ее избыток) пагубно сказывается на здоровье. Соль содержится в слюне, желудочном соке, наличие соли в крови обеспечивает необходимое осмотическое давление, от которого зависит нормальная жизнедеятельность клеток живого организма.

Полагают, например, что массовая гибель наполеоновских солдат, особенно раненных, при их отступлении из Москвы была обусловлена нехваткой поваренной соли в пище.

У древних народов нередко бывали войны из-за соляных источников, а некоторые народы Африки платили когда-то за соль золотым песком. У римлян ни одно жертвоприношение не обходилось без соли. А римские легионеры времен Цезаря часть жалования получали солью. Крестоносцам в средние века тоже часто платили не золотом и серебром, а солью. Соль заменяла деньги во многих странах, В Китае в XVIII веке, как свидетельствует Марко Поло, из каменной соли изготовлялись и сами монеты. И даже в

1927 г, в Эфиопии, по свидетельству академика Н.И. Вавилова, соль еще заменяла крупные деньги, а красный перец - мелкие.

У всех народов соль - символ гостеприимства, верности, радушия. Хлебом-солью встречают самых дорогих гостей. И наоборот, просыпать соль означало по древним поверьям навлечь на себя гнев богов. Каждый человек употребляет в год 3 - 3,5 кг соли. Можно подсчитать, что все жители нашей планеты в год расходуют примерно 17 млн. тонн хлорида натрия, который можно перевезти поездом длиной примерно 5000 км.

По поверьям соль обладает способностью помогать человеку во всех его делах, спасать от бед и напастей: начиная день, проглоти ее кристаллик - жди удачи.

На пирах у киевского князя соль ставили в золотой посуде лишь на стол, где сидели князь и его приближенные. А гости попроще с княжеского пира уходили «не солоно хлебавши».

Сода (крабонат натрия) бывает кристаллическая и кальцинированная. Последняя с примесью сульфата натрия (глауберовой солью) употребляется в качестве стиральной соды. Она смягчает воду, обезжиривает шерсть, чистит посуду, ванны, раковины и т.д. Ее следует хранить в сухом месте, так как это вещество поглощает влагу и слипается в твердые комки.

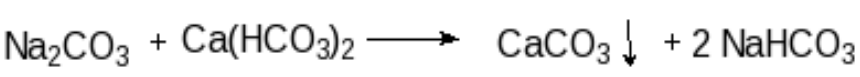

Сода питьевая (гидрокарбонат натрия) - белый порошок с солоноватым вкусом, хорошо растворяется в воде. Выпускается двух сортов - техническая и медицинская. Медицинская употребляется в хлебопечении, при приготовлении различных напитков. Она также обязательно должна быть в домашней аптечке, так как ее растворы используются для полоскания полости рта при простудных заболеваниях, протирания мест укуса насекомыми, ожогов кислотой. Техническая же сода используется для наполнения огнетушителей, при стирке шерстяных и шелковых тканей для смягчения воды.

Поташ (карбонат калия) - белый порошок, хорошо растворимый в воде. Во влажном воздухе расплывается, поэтому его хранят в плотно закупоренных банках. Служит главным образом для стирки сильно загрязненных хлопчатобумажных тканей (вместо соды).

Гипосульфит натрия (тиосульфат натрия) - крупные бесцветные кристаллы, хорошо растворимые в воде. Употребляется в фотографии, а также для удаления с тканей пятен ляписа и йода. Иногда его называют антихлором, так как он хорошо удаляет остатки хлора после отбеливания тканей хлорной известью.

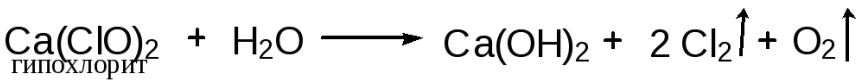

Гипохлорит натрия (жавель) служит для отбеливания белья, обесцвечивания хлопчатобумажных и льняных окрашенных тканей. Его готовят в домашних условиях смешением растворов соды и хлорной извести. Для отбеливания применяют отстоявшийся прозрачный раствор, который сохраняет свои свойства в течение 10-15 суток, если находится в стеклянной закрытой посуде

в прохладном затемненном месте. Раствор гипохлорита разъедает кожу, поэтому работать с ним нужно в резиновых перчатках.

Выделение хлора и кислорода связано с отбеливающим и дезинфицирующим действием гипохлоритов. Но при использовании средств можно получить отравление хлором.

Хлорная известь - белый порошок с характерным запахом хлора. Широко применяется для отбеливания хлопчатобумажных и льняных тканей, в качестве дегазационного и дезинфицирующего средства.

Иногда его называют антихлором, так как он хорошо удаляет остатки хлора после отбелки тканей хлорной известью.

Алюмокалиевые квасцы - бесцветные кристаллы. Употребляются в качестве протравы при крашении.

Глауберова соль (сульфат натрия) - кристаллы. Широко используется при *крашении изделии.*

Тринатрийфосфат (фосфат натрия) - кристаллы белого или светло-желтого цвета. Служит для смягчения воды, для удаления масел и жиров с одежды и машин, для мытья стекол и неокрашенных полов, а также для стирки белья.

Бура (тетраборат натрия десятиводный) - белый кристаллический порошок, хорошо растворимый в воде. Выпускается как техническая бура, так и пищевая. Она нужна при крахмалении белья, в борьбе с тараканами. Ядовита.

Применение солей в быту связано с их разнообразными химическими свойствами, включая отношение к воде. Взаимодействие воды с солями называют гидролизом.

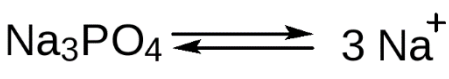

Соли слабых кислот и сильных оснований добавляют в стиральные порошки, т.к. они создают щелочную среду в растворе.

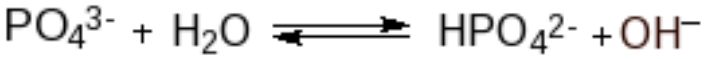

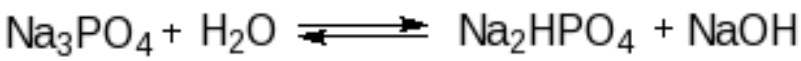

NaOH - усиливает моющие свойства. Но необходимо избегать попадания сточных вод в водоемы и поливать водой после стирки растения, т.к. в загрязненных водоемах вымирают многие живые организмы, наносится непоправимый ущерб рыбному хозяйству, а растения могут погибнуть.

Соли Fe^{2+} и Cu^{2+} вызывают разрушение белков, поэтому их соли используют в качестве ядохимикатов

Соли сильных кислот и слабых оснований применяют для травления металлов, удаления оксидов с поверхности металлов при паянии. Их нельзя хранить в металлической посуде.

Пигменты

Низкая химическая активность ярко окрашенных веществ позволяет использовать их в качестве пигментов (лат. «краска»).

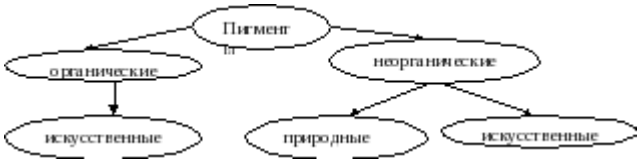

Природные пигменты: охра (смесь гидроксида железа и глины), железный сурик (оксид железа (III)), карбонат кальция.

Сейчас чаще применяют искусственные пигменты: цинковые и титановые белила, черная сажа и т.д.

В качестве неорганических пигментов используют простые вещества (C, Al, Zn) и сложные (ZnO, Fe_2O_3, TiO_2, $Al(OH)_3$, $Fe(OH)_3$, соли).

Пигменты защищают от коррозии. Некоторые пигменты очень устойчивы (Cr_2O_3), поэтому краску, содержащую этот оксид, используют для внешних работ. Среди пигментов есть термостойкие (CdS), светящиеся (ZnS), меняющие цвет в зависимости от температуры (гидратированный ортофосфат кобальта).

Краски производят на водной (акварель или гуашь) или масляной основе.

Акварель полупрозрачна, гуашь содержит белила. Темперные краски состоят из пигмента и эмульсии. Масляные краски из пигмента и растительного масла.

Загрязнение атмосферы вызывает разрушение многих пигментов.

$$PbS + 4\,H_2O_2 \longrightarrow PbSO_4 + 4\,H_2O$$

Сероводород в воздухе приводит к потемнению старинных картин. Для их восстановления используют пероксид водорода:

Без красок наш мир был бы серым. Поэтому человек всегда стремился найти способ разукрасить действительность. В доисторические времена краски получали из цветной глины и растертых в порошок минералов. Чем богаче и сложнее делалась жизнь, тем больше цветов требовалось, чтобы запечатлеть ее.

Живопись на скалах.

Пещерные жители рисовали на камнях то, что их окружало: бегущих животных и охотников с копьями. Для наскальной росписи в пещере Ласко (Франция) использовалась природная смесь минералов - охра (от греч. ochros - "желтый"). Осиды и гидроксиды железа придавали ей красноватый или желтый цвет. Темные оттенки получали, добавляя к охре черный древесный уголь. Первобытные художники замешивали свои краски на животном жире, чтобы они лучше держались на камне. Красной охрой, по цвету похожей на кровь, покрывали перед погребением тела усопших. Сейчас об этой древней традиции нам напоминает современное название красного железняка - гематит (от греч. haima -"кровь"). Средневековые

художники тоже готовили краски сами, смешивая порошки пигментов и жиры. Такие краски нельзя было хранить дольше одного дня, так как при контакте с воздухом они окислялись и затвердевали. Работать с ними было сложно: более темные краски с большим содержанием угля высыхали гораздо медленнее, чем оттенки с большим содержанием охры. В эпоху Возрождения у каждого мастера был свой рецепт разведения красок: одни замешивали пигмент на яичном белке - так делали итальянцы Фра Анджелико (1387-1455) и Пьеро делла Франческа (ок. 1420-1492). Другие предпочитали казеин (молочный белок, применявшийся для фресок уже в римских храмах). Фламандец Ян ван Эйк (ок. 1390-1441) ввел в обиход масляные краски. Он научился накладывать их тонкими слоями. Эта техника лучше всего передавала пространство, объем и глубину цвета. Поначалу с маслом не все получалось гладко. Гак, расписывая стену трапезной миланского монастыря Санта-Мария делле Грацие, Леонардо да Винчи (1452-1519) попробовал смешать масляную краску с темперой (краской на основе разведенного в воде яичною желтка). В результате его "Тайная вечеря" начала осыпаться уже при жизни мастера...

Цвет небесный

Некоторые краски долгое время оставались баснословно дорогими. Синюю краску ультрамарин получали из ляписа, который везли из Ирана и Афганистана. Этот минерал стоил так дорого, что художники использовали ультрамарин лишь в исключительных случаях, если заказчик соглашался заплатить заранее. В 1704 году немецкий химик Дисбах пытался усовершенствовать красную краску, но вместо этого получил синюю, весьма похожую на ультрамарин. Ее назвали "берлинская лазурь". Этот пигмент был в 10 раз дешевле натурального ультрамарина. В 1802 году француз Луи-Жак Тенар изобрел краску под названием "кобальтовая синька", которая еще лучше заменяла ультрамарин. И только через 24 года химик Жан-Батист Жиме получил "французский ультрамарин", полностью аналогичный натуральному. Искусственные красители были существенно дешевле натуральных, но было одно "но": нередко они вызывали аллергию.

Ядовитая красота

Многие пигменты, использовавшиеся с давних времён (соединения свинца, мышьяка, кадмия) опасны для здоровья. ядовитые пигменты заменяют экологически безвредными.В 1870 году международное общество красильщиков решило выяснить, какие краски вредят здоровью. Оказалось, что никакие, кроме одной: изумрудно-зеленой. Ее делали из смеси уксуса, окиси меди и мышьяка. Этой краской были покрашены стены в доме Наполеона на острове Святой Елены. Многие исследователи полагают, что он умер, отравившись парами мышьяка, которые исходили от обоев. Раньше ядовитых красок было больше: мышьяк входил в киноварь ("желтое золото"), а свинец - в красно-оранжевый сурик. Сегодня палитра искусственных красок очень широка. Но, как ни странно, спрос на натуральные пигменты стремительно растет (в год на 5,5 %). В 2005 году мировой объем их производства составит 111 миллионов килограммов. Скорее всего, это связано с протестами экологов: фабрики, где делаются искусственные красители, очень загрязняют окружающую среду.

На любой вкус

Специалисты заметили, что существует своеобразная мода на краски. Какого цвета будет наше будущее? Это решает не слепой случай, а мировая экономика. В период промышленного спада люди предпочитают глухие, тусклые оттенки, а когда экономика на подъеме, лучше продаются яркие краски. "Цветовой" прогноз маркетологов на ближайшие годы довольно оптимистичен. Он гласит, что будет расти спрос на насыщенно-красный, нежно-розовый, бледно-зеленый и неоново-желтый.

1. ПРАКТИЧЕСКАЯ РАБОТА

1 группа

Получение пигментов

$FeCl_3$,

$CuSO_4$,

$NiSO_4$, + Na_2HPO_4

$CrCl_3$,

$CoSO_4$,

Малорастворимые ортофосфаты каких элементов используют в качестве пигментов?

2 группа

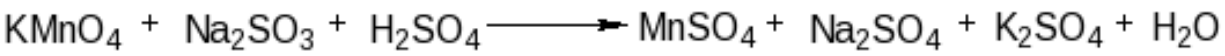

Провести реакцию и уравнить окислительно-восстановительное уравнение с помощью электронного баланса. Сосчитать сумму коэффициентов.

3 группа

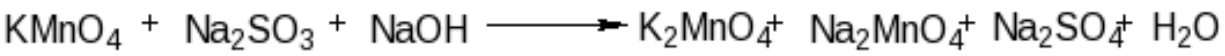

Провести реакцию и уравнить окислительно-восстановительное уравнение с помощью электронного баланса. Сосчитать сумму коэффициентов.

4 группа



Провести реакцию и уравнить окислительно-восстановительное уравнение с помощью электронного баланса. Сосчитать сумму коэффициентов.

1. ЗАКРЕПЛЕНИЕ ЗНАНИЙ

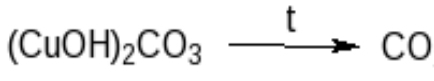

1. Для приготовления краски кусочек малахита растёрли в порошок и случайно поставили ступку на горячую плитку. Как изменилась окраска пигмента?

1. Какого цвета, судя по названию аурипигмент?

(жёлтый – от слова «золото»)

1. Объясните название химического элемента №24

(«хром» в переводе с греческого – «краска». На основе соединений хрома готовится несколько художественных красок разного цвета)

1. Как изменяется масса масла, содержащегося в масляных красках при вдыхании?

(увеличивается, т.к. процесс окисления сопровождается поглощением кислорода из воздуха)

1. В 1845 году немецкий врач Бульрих обнаружил, что раствор, содержащий всего 1 чайную ложку питьевой соды (5 грамм) в стакане воды (200 грамм) способен избавить от изжоги. Рассчитать массовую долю гидрокарбоната натрия в указанном растворе.
2. Представьте себе картину солнечного заката по стихотворению Валерия Брюсова, написанному в 1905 году:

Жёлтым шёлком, жёлтым шёлком

По атласу голубому

Шьют невидимые руки

К горизонту золотому

Ярко пламенным осколком

Сходит солнце в час разлуки

Тканью празднично-пурпурной

Убирает кто-то дали,

Расстилая багряницы,

И в воде жёлто-лазурной

Заметались, заблистали

Красно-огненные птицы

Подберите минеральные краски, с помощью которых можно нарисовать этот пейзаж.

ПРАКТИЧЕСКОЕ ЗАНЯТИЕ №6

Тема: ЛАБОРАТОРНАЯ РАБОТА. ИДЕНТИФИКАЦИЯ НЕОРГАНИЧЕСКИХ

ВЕЩЕСТВ.

Тема. Идентификация неорганических соединений.

Цель: с помощью качественных реакций на ионы распознать предложенные неорганические вещества.

Оборудование: штатив с пробирками, спиртовка, спички, пробиркодержатель.

Реактивы: растворы: хлорид железа (III), хлорида аммония, сульфата натрия, хлорид натрия, гидроксид натрия, хлорида бария, нитрат серебра, 10%–ный раствор роданида калия KSCN.

Ход работы:

С правилами ТБ ознакомлен(а)_____(подпись)

Опыт №1. Используя выданные реактивы, проведите характерные реакции на ионы и докажите качественный состав хлорида железа (III).

Алгоритм выполнения:

Для выполнения данного опыта содержимое пробирки разделите на две пробы. Для определения катионов железа Fe+3 прилейте в одну пробирку роданид калия KSCN. Что наблюдаете? Для определения анионов хлора Cl - прилейте в другую пробирку нитрат серебра AgNO3. Что наблюдаете? Результаты опыта занесите в таблицу. Уравнения реакций запишите в молекулярной, полной ионной и сокращенной ионной формах.

Опыт 2. В трех пронумерованных пробирках (1, 2, 3) даны вещества: хлорид аммония, хлорид натрия, сульфат натрия. С помощью качественных реакций на ионы распознайте, в какой из пробирок находятся данные вещества.

Алгоритм выполнения:
Для выполнения данного опыта содержимое каждой пронумерованной пробирки разделить на три пробы. Для определения хлорида аммония необходимо провести качественную реакцию на ион аммония - в три пробы прилить раствор гидроксида натрия, нагреть в пламени спиртовки. Что наблюдаете? Для определения сульфата натрия необходимо провести качественную реакцию на сульфат-ион - в две пробы прилить раствор хлорида бария. Что наблюдаете? Для подтверждения, что в третьей пробирке находится хлорид натрия, проведите качественную реакцию на хлорид-ион – добавьте раствор нитрата серебра. Что наблюдаете? Результаты опыта занесите в таблицу. Уравнения реакций запишите в молекулярной, полной ионной и сокращенной ионной формах.

По итогам проведенных опытов заполните таблицу, сделайте общий вывод.

Опыт	Исходные вещества	Условия реакции	Признаки реакции	Уравнение реакции	Вывод
Опыт 1					
Доказательство качественного состава хлорида железа (III): распознавание катиона распознавание аниона	Хлорид железа (III), роданид калия	Обычные	Образование комплексного соединения кроваво-красного цвета	$FeCl_3 + 3KSCN = Fe(SCN)_3 + 3KCl$; $Fe^{3+} + SCN^- = Fe(SCN)_3$	Катион железа Fe^{+3} распознается с помощью роданида калия
Хлорид железа (III), …					
Задание 2 …					

ПРАКТИЧЕСКОЕ ЗАНЯТИЕ №7
Тема: КЛАССИФИКАЦИЯ ОРГАНИЧЕСКИХ СОЕДИНЕНИЙ

Цель: освоить классификацию органических соединений; научиться в соответствии с правилами номенклатуры называть органические соединения и составлять структурные формулы веществ по номенклатурным названиям.

Вопросы для подготовки
1 Классификация органических соединений по строению углеродного скелета.
2 Понятие функциональной группы и определение принадлежности соединения к классу.
3 Номенклатуры органических соединений: тривиальная, систематическая номенклатура ИЮПАК, рациональная, радикально-функциональная.
3.1 Понятия: органический радикал, родоначальная структура, характеристическая группа, заместитель.
3.2 Основные правила составления названий по систематической номенклатуре ИЮПАК и по радикально-функциональной номенклатуре.

Номенклатура – система правил, позволяющих дать однозначное название каждому индивидуальному соединению.

Систематическая (заместительная) номенклатура основана на принципах Женевской (1892) и Льежской номенклатуры (1930). Правила систематической номенклатуры IUPAC приняты комиссией Международного союза чистой и прикладной химии (1957, 1965). В основе названия лежит выбор родоначальной структуры. В качестве родоначальной структуры используют главную цепь атомов углерода в ациклических соединениях или основную циклическую структуру в карбоциклических и гетероциклических соединениях. Название состоит из префиксов, корня и суффиксов. Префиксами и суффиксами обозначают число,

характер и положение функциональных групп. Корень обозначает название главной углеродной цепи или циклической структуры.

ПРАВИЛА:

1. Нужно выбрать все функциональные группы и определить старшую (табл. 1, 2). Только она указывается в суффиксе и определяет принадлежность к классу. Остальные группы называются в префиксах.
2. Выбрать главную цепь.

Критерии (в ациклических соединениях): она должна обязательно включать старшую группу или атом углерода, с которым она связана;
- должна содержать максимальное число характеристических групп, обозначаемых как префиксами, так и суффиксами;
- должна иметь максимальное число кратных связей;
- должна быть наиболее длинной;
- должна иметь максимальное число характеристических групп, обозначаемых только префиксами.

Каждый последующий критерий используют тогда, когда предыдущий не приводит к однозначному выводу.

3. Пронумеровать атомы углерода так, чтобы старшая группа получила первый или наименьший номер. При прочих равных условиях предпочтение отдается двойной, затем тройной связи. В гетероцикле нумерацию определяет гетероатом.

Если по этому правилу невозможно сделать выбор, то решающим для выбора меньшего номера является:

1) суммарная ненасыщенность;
2) наименьшие номера заместителей.

4. Дать название главной цепи.

Насыщенность родоначальной структуры обозначают суффиксами:
-ан для насыщенного углеродного скелета, -ен (-диен) для двойной связи,
-ин для тройной связи. После указывают положение кратных связей и характеристических групп (…-ин-2-аль – тройная связь в положении 2, альдегид).

Для функциональных групп цифры в суффиксе могут стоять как после их названия, так и перед. Если групп несколько, то применяют греческие числительные перед суффиксами (…диаль-1,3). Если нумерация начинается с главной группы, то номер не ставят, так как он первый.

5. Заместители (другие функциональные группы) называют префиксами, перед которыми ставят номера атомов углерода, у которых они стоят (локанты). Если при одном атоме углерода несколько одинаковых заместителей, то цифры повторяются (3,3,3-тригидроксо-). Заместители указывают по алфавиту. Количественная приставка при этом не учитывается. Можно указывать заместители по старшинству (но лучше по алфавиту).

Если в заместителе (радикале) есть другие заместители, то нумерацию углерода в радикале начинают от атома углерода со свободной валентностью (с места соединения родоначальной структурой).

6. Названия заместителей могут быть и тривиальные. Двухвалентные радикалы имеют окончание -ен (метилен-CH2-, этилен–CH2–CH2-) или -иден (CH3–CH<-эилиден, C6H5-CH<-бензилиден) (табл. 3).

Есть группы, обозначаемые только префиксами.

В случае кратных связей при одинаковых цифровых индексах двойных и тройных связей предпочтение отдается двойной связи:

Рациональная номенклатура

За основу берется название простейшего представителя класса, к которому добавляются названия заместителей – одновалентных радикалов, начиная с простейшего. Количество при необходимости указывается припомощи приставок умножения:

Радикально-функциональная номенклатура

Используются те же приемы, что и в заместительной номенклатуре, но вместо суффиксов дается название класса соединения. Если в соединении есть разные характеристие группы, то для названия класса используют более старший заместитель, остальные группы обозначают префиксами. **1. Напишите структурные формулы соединений по их названиям:**

а) 2,5-диметилгексен-3;

б) 2-монометил-3,5-дипропилнонан;

в) 2,5 - диметил - 3-нитрогексан;

г) 2,3-дихлоргексановая кислота;

д) 2 - аминобутан.

2. Напишите структурные формулы всех соединений состава:

а) C_6H_{12};

б) $C_5H_{11}OH$;

в) $C_5H_{11}NO_2$.

3. "Третий лишний"

а) алкин, нитросоединения, алкен.

Ответ: нитросоединения

б) бутен-2, пентен-3, бутаналь.

Ответ: бутаналь

в) пентин-1, пентадиен-2,3, пентан.

Ответ: пентан

4. Подберите к тексту правильный термин определения понятия:

а)..... - вещества, одинаковые по составу, но разные по строению.

б) .....- это ряд соединений, сходных по своему строению и химическим свойствам, которые отличаются друг от друга по составу молекул на одну или несколько групп CH_2.

в) ..... - это изомеры, отличающиеся порядком соединения атомов.

г) ..... представляет собой совокупность несистематических исторически сложившихся названий органических соединений.

д).....- это явление существования веществ, имеющих одинаковый качественный и количественный состав, но различное строение и разные свойства.

Ответ: изомеры, гомологический ряд, структурные изомеры, травиальная номенклатура, изомерия.

5. Вставить пропущенные слова в текст

Выбрать самую длинную углеводородную цепь и пронумеровать атомы _____(углерода)в ней. Нумерацию начинают с того конца цепи, к которому ближе стоит_____ (радикал). Назвать радикалы в _____ (алфавитном) порядке. Перед названием каждого радикала указать _____(номер) атомов углерода, с которыми связаны такие радикалы.

ПРАКТИЧЕСКОЕ ЗАНЯТИЕ №8
Тема: СВОЙСТВА ОРГАНИЧЕСКИХ СОЕДИНЕНИЙ

Цель: познакомить со свойствами органических соединений.

Задание Осуществите ряд превращений:

$$CO_2 \leftarrow C_2H_5OH \rightarrow CH_3\text{-}C(O)H \rightarrow CH_3COOH$$

Решение Чтобы получить уксусный альдегид из этанола, необходимо его окислить:

$C_2H_5OH + CuO \rightarrow CH_3\text{-}C(O)H + Cu + H_2O$ (при нагревании)

Получение карбоновых кислот из альдегидов осуществляют по реакции «серебряного зеркала», качественной реакции на альдегиды:

$CH_3\text{-}C(O)H + [Ag(NH_3)_4]OH \rightarrow CH_3COOH + 2Ag\downarrow + 4\ NH_3 + 3H_2O$

Путем горения этанола получается углекислый газ:

$C_2H_5OH + 3O_2 \rightarrow 2CO_2 + 3H_2O$

ПРИМЕР 2

Задание Относительная плотность паров ароматического амина по азоту равна 3,82. Выведите формулу амина.

Решение Найдем молекулярную массу амина:

$$M = d \times M(N_2)$$

$$M = 3{,}82 \times 28 = 107$$

Запишем формулу амина в общем виде и выразим его молекулярную массу:

$$C_nH_{2n-5}N$$

$M(C_nH_{2n-5}N) = 12n + 2n + 5 + 15 = 14n+9$

$14n+9=107$

$14n=98$

$N=7$

Подставим 7 вместо n в общую формулу амина:

C_7H_9N

Ответ Формула амина C_7H_9N

ПРАКТИЧЕСКОЕ ЗАНЯТИЕ №9
Тема: СОСТАВЛЕНИЕ СХЕМ РЕАКЦИЙ ОРГ. СОЕДИНЕНИЙ

ПРАКТИЧЕСКОЕ ЗАНЯТИЕ №10
Тема: ЛАБОРАТОРНАЯ РАБОТА. ПРЕВРАЩЕНИЕ ОРГАНИЧЕСКИХ ВЕЩЕСТВ ПРИ НАГРЕВАНИИ.

ПРАКТИЧЕСКОЕ ЗАНЯТИЕ №11
Тема: ЛАБОРАТОРНАЯ РАБОТА. ИДЕНТИФИКАЦИЯ ОРГ. СОЕДИНЕНИЙ

ПРАКТИЧЕСКОЕ ЗАНЯТИЕ №12
Тема: СКОРОСТЬ ХИМИЧЕСКИХ РЕАКЦИЙ

ПРАКТИЧЕСКОЕ ЗАНЯТИЕ №13
Тема: ЛАБОРАТОРНАЯ РАБОТА. ПРИГОТОВЛЕНИЕ РАСТВОРОВ

ПРАКТИЧЕСКОЕ ЗАНЯТИЕ №14
Тема: ХИМИЯ И ФОТОГРАФИЯ

Цели: Изучении истории применения химических веществ в фотографии. Изучение перспектив применения химии в фотографии.
Задачи: научиться самостоятельной работе с источниками, структурировать изученный материал, зафиксировать важные понятия по теме
Работа: Задание выполняется письменно, в виде сообщения.

РГХПУ им. С.Г. Строганова
1825

Министерство науки и высшего образования Российской Федерации
Федеральное государственное бюджетное образовательное учреждение высшего образования
«Российский государственный художественно-промышленный
университет им. С.Г. Строганова»

РАССМОТРЕНО

На заседании Ученого совета РГХПУ
им. С.Г. Строганова
14 мая 2025 протокол №8

УТВЕРЖДАЮ

Проректор по учебной работе и
стратегическому развитию образовательной
деятельности
В.В. Слепухин
2025 г.

Методические рекомендации по проведению практических работ дисциплины

ОУД.13 Биология

54.02.02 Анимация и анимационное кино
(по видам)

Квалификация: Специалист по анимации и анимационному кино

Форма подготовки:
Очная

Москва 2025

Организация-разработчик: **РГХПУ им. С.Г. Строганова**

Разработчики:

РГХПУ им. С.Г. Строганова	Преподаватель	Изгаршев А.В.
место работы	занимаемая должность	инициалы, фамилия

Методические рекомендации представляют собой структурированную информацию по проведению практических работ.

Задача — рекомендовать наиболее эффективные действия применительно к организации, проведению и оцениванию практических работ. Практические работы по дисциплине Биологи выражаются в проведении педагогом устных опросов (вопросы по темам, доклады студентов), письменных опросов (тестов, выполнение поставленных педагогом задач по оформлению конспектов, схем, таблиц и пр.) по пройденным в ходе учебного процесса темам. Задачами практических работ является закрепление знаний, умений и навыков, полученных на занятиях

ПОЯСНИТЕЛЬНАЯ ЗАПИСКА

В современных условиях рынка труда специалист, работающий на предприятиях различных форм собственности, должен быть разносторонне развитым, умеющим совмещать различные виды деятельности. Особенно актуально умение самостоятельно принимать решения, нести за них ответственность, знать и понимать структуру предприятия и экономику производства, часто приходится вести контроль качества продукции и сырья.

Данные методические указания являются методическим обеспечением дисциплины Биология и составлены в соответствии с государственными требованиями к минимуму содержания и уровню подготовки выпускников с получением среднего (полного) общего образования на базе основного общего среднего образования на основе ФГОС-03. Дисциплина Биология является базовой дисциплиной естественнонаучного и математического цикла.

В результате изучения биологии с основами экологии на базовом уровне обучающиеся должны

ЗНАТЬ/ПОНИМАТЬ:

- основные положения биологических теорий: клеточной, эволюционной теории Ч. Дарвина, учения В. И. Вернадского о биосфере, сущность законов Г. Менделя;
- строение биологических объектов: клетки, генов и хромосом, вида и экосистем;
- сущность биологических процессов: размножения, оплодотворения, действия искусственного и естественного отбора, формирования приспособленности, образования видов, круговорота веществ и превращения энергии в биосфере и экосистемах;
- вклад выдающихся ученых в развитие биологической науки;

- биологическую терминологию и символику.

УМЕТЬ:

- **объяснять** единство живой и неживой природы; родство живых организмов; влияние различных экологических факторов на организмы; взаимосвязи организмов и среды; причины эволюции, изменяемости видов, наследственных заболеваний, мутаций, устойчивости и смены экосистем; необходимости сохранения многообразия видов; значение биологических теорий в формировании современной естественнонаучной картины мира;
- **решать** элементарные биологические задачи, составлять элементарные схемы скрещивания и цепи питания;
- **выявлять** приспособления организмов к среде обитания; антропогенные изменения в экосистемах, в том числе Кемеровской области;
- **сравнивать** биологические объекты (тела живой и неживой природы по химическому составу, зародыши человека и других млекопитающих, природные экосистемы и агроэкосистемы, в том числе Кемеровской области); процессы искусственного и естественного отбора, полового и бесполого размножения;
- **анализировать и оценивать** различные гипотезы сущности жизни и человека, глобальные экологические проблемы и пути их решения, последствия собственной деятельности в окружающей среде;
- **находить** необходимую биологическую информацию в различных источниках и критически ее оценивать.
- **использовать** приобретенные знания и умения в практической деятельности и повседневной жизни:
- для соблюдения мер профилактики отравлений, вирусных и других заболеваний, стрессов, вредных привычек (курения, алкоголизма, наркомании); правил поведения в природной среде;
- оценки этических аспектов некоторых исследований в области биотехнологии (клонирование, искусственное оплодотворение).

Цель данного пособия:

Содействие формированию общих и профессиональных компетенций в области освоения биологии, обеспечивающей базовый уровень профессиональной квалификации и развитие навыков самостоятельной практической работы

Задачи:

- получить практическое подтверждение законов биологии;
- научить выявлять признаки сходства и различия в структуре и развитии живых организмов;
- ознакомить с эволюционным развитием жизни на Земле;
- научить применять теоретические основы биологии в профессиональных видах деятельности;

Изучение дисциплины осуществляется по выполнению 8 практических работ, в которых последовательно рассматриваются аспекты биологии при решении задач. Отрабатываются умения и навыки работы.

Обучение осуществляется в подгруппах по 4 человека, что позволяет каждому студенту отработать самостоятельно все темы программы и сформировать навыки самостоятельной работы.

Данная методическая разработка содержит методические указания по подготовке и проведению практических работ, перечень практических работ, инструкционные карты, методические указания студенту по выполнению

практических работ и оформлению отчета и список основной и дополнительной литературы.

Требования к проведению практических работ по биологии и оформлению отчетов

По результатам выполнения практических работ, студенты должны вести тетради в клетку.

Оформление отчетов по практическим работам нужно осуществлять в соответствии с требованиями:

В тетради обязательно указать дату выполнения, тему, цель работы, перечень необходимых материалов и оборудования. Далее описывать задание и выполняемые действия, результаты исследования, наблюдения и выводы.

Результаты можно сводить в таблицы, в которых отражать все исходные, справочные данные и исследования. Графики нужно строить с точным обозначением величин на осях координат, и их единиц измерения, при этом можно пользоваться клетками тетради или оформить диаграмму на компьютере в Excel, и вклеить ее в тетрадь (эту часть отчета выполняют самостоятельно, как домашнее задание).

После оформления практической работы сформулировать ответы на контрольные вопросы и общий вывод по работе.

РАСПРЕДЕЛЕНИЕ ЧАСОВ

	Кол-во часов
Практическая работа №1. Лабораторная работа «Строение клетки	1
Практическая работа №2. Общие принципы использования лекарственных веществ.	1
Практическая работа №3. Определение последовательности нуклеотидов в цепи ДНК	2
Практическая работа №4. Решение задач, моно- и дигибридное скрещивание	2
Практическая работа №5. Решение задач, сцепленное наследование	2
Практическая работа №6. Решение задач, определение типа мутации	2
Практическая работа №7. Генетические технологии, клеточная инженерия, пищевые биотехнологии	2
Практическая работа №8. Биология и анимации	3
Практическая работа №9. Влияние анимации на общество	3
Практическая работа №10. Биотехнологии и технические системы	3
Практическая работа №11 Сравнительная характеристика биологического прогресса и регресса.	3
Практическая работа №12 Популяция, сообщества, экосистемы	2
Практическая работа №13 Влияние антропогенных факторов на биосферу	2
Практическая работа №14 Влияние социально-экологических факторов на здоровье человека	2

1 КУРС

ПРАКТИЧЕСКАЯ РАБОТА № 1
ТЕМА: ЛАБОРАТОРНАЯ РАБОТА «СТРОЕНИЕ КЛЕТКИ»

Цели и задачи практической работы:

Цель: Выявить сходство и различие в клетках растительного и животного происхождения

Оборудование: Микроскоп, микропрепараты растительного и животного материала

Время проведения: 45 минут

Задание:

1. Рассмотреть микропрепараты с помощью микроскопа.
2. Зарисовать наблюдения.
3. Сравнить органоиды клеток.
4. Сделать вывод.

Контрольные вопросы:

1. Какие органоиды входят в состав растительной клетки?
2. Какие органоиды входят в состав животной клетки?
3. В чем сходство и различие клеток?
4. Какие основные положения клеточной теории доказывают наблюдения?
5.

Рекомендуемая литература и источники:

- Константинов, В.С. Биология: учеб. для профессий и специальностей технического профиля / В.С. Константинов,. – М., 2022.

- Тупикин, Е. И. Общая биология с основами экологии и природоохранной деятельности [Текст]: учеб. пособие для нач. проф. образования: Учеб. пособие для сред. проф. образования / Е. И. Тупикин. – 2-е изд., стереотип. – М.: Академия, 2020.

ПРАКТИЧЕСКАЯ РАБОТА № 2
ТЕМА: ОБЩИЕ ПРИНЦИПЫ ИСПОЛЬЗОВАНИЯ ЛЕКАРСТВЕННЫХ ВЕЩЕСТВ.

Цель: научится различать вирусные и бактериальные заболевания, понимать принцип работы антибиотиков.

Задачи: изучить механизм действия антибиотиков на примере пенициллина. Изучить принцип действия противовирусных препаратов на примере Гриппферона при лечении гриппа.

Работа: Подготовить мини сообщение о препаратах от простуды из домашней аптечки. Выслушать сообщения. Провести анализ препаратов.

ПРАКТИЧЕСКАЯ РАБОТА № 3
ТЕМА: ОПРЕДЕЛЕНИЕ ПОСЛЕДОВАТЕЛЬНОСТИ НУКЛЕОТИДОВ В ЦЕПИ ДНК

Цель: научится определять последовательность нуклеотидов в цепи ДНК

Задачи: решение задач на определение последовательности нуклеотидов.

Работа: ***Задача № 4.*** На фрагменте одной нити ДНК нуклеотиды расположены в последовательности:

А–А–Г–Т–Ц–Т–А–Ц–Г–Т–А–Т

Определите процентное содержание всех нуклеотидов в этом фрагменте ДНК и длину гена.

Решение:

1) достраиваем вторую нить (по принципу комплементарности)

2) ∑(А +Т+Ц+Г) = 24,

из них ∑(А) = 8 = ∑(Т)

24 – 100%

8 – х%

х = 33,4%

∑(Г) = 4 = ∑(Ц)

24 – 100%

4 – х%

х = 16,6%

3) молекула ДНК двуцепочечная, поэтому длина гена равна длине одной цепи:

12 × 0,34 = 4,08 нм

Задача № 5. В молекуле ДНК на долю цитидиловых нуклеотидов приходится 18%. Определите процентное содержание других нуклеотидов в этой ДНК.

Решение:

1) т.к. Ц = 18%, то и Г = 18%;

2) на долю А+Т приходится 100% – (18% +18%) = 64%, т.е. по 32%

Ответ: Г и Ц – по 18%, А и Т – по 32%.

Задача № 6. В молекуле ДНК обнаружено 880 гуанидиловых нуклеотидов, которые составляют 22% от общего числа нуклеотидов в этой ДНК.

Определите:

а) сколько других нуклеотидов в этой ДНК?

б) какова длина этого фрагмента?

Решение:

1) ∑(Г) = ∑(Ц)= 880 (это 22%);

На долю других нуклеотидов приходится 100% – (22%+22%)= 56%, т.е. по 28%;

Для вычисления количества этих нуклеотидов составляем пропорцию:

22% – 880

28% – х, отсюда х = 1120

2) для определения длины ДНК нужно узнать, сколько всего нуклеотидов содержится в 1 цепи:

(880 + 880 + 1120 + 1120) : 2 = 2000

2000 × 0,34 = 680 (нм)

Задача № 7. Дана молекула ДНК с относительной молекулярной массой 69 000, из них 8625 приходится на долю адениловых нуклеотидов.

Найдите количество всех нуклеотидов в этой ДНК. Определите длину этого фрагмента.
Решение:
1) 69 000 : 345 = 200 (нуклеотидов в ДНК),
8625 : 345 = 25 (адениловых нуклеотидов в этой ДНК),
∑(Г+Ц) = 200 – (25+25)= 150, т.е. их по 75;
2) 200 нуклеотидов в двух цепях, значит в одной – 100.
100 × 0,34 = 34 (нм)

Тема: «Код ДНК»

Задача № 8. Что тяжелее: белок или его ген?
Решение:
Пусть х – количество аминокислот в белке, тогда масса этого белка – 120х, количество нуклеотидов в гене, кодирующем этот белок, – 3х, масса этого гена – 345 × 3х.
120х < 345 × 3х
Ответ: ген тяжелее белка.

Задача № 9. Последовательность нуклеотидов в начале гена, хранящего информацию о белке инсулине, начинается так:
А–А–А–Ц–А–Ц–Ц–Т–Г–Ц–Т–Т–Г–Т–А–Г–А–Ц
Напишите последовательности аминокислот, которой начинается цепь инсулина.
Решение:
Задание выполняется с помощью таблицы, в которой нуклеотиды в иРНК (в скобках – в исходной ДНК) соответствуют аминокислотным остаткам.

ПРАКТИЧЕСКАЯ РАБОТА №4.
Тема РЕШЕНИЕ ЗАДАЧ, МОНО- И ДИГИБРИДНОЕ СКРЕЩИВАНИЕ

Цель: научиться применять при решении задач основные законы генетики.

Задания:

Решите следующие задачи:

Задача 1

У человека праворукость доминирует над леворукостью, а карий цвет глаз – над голубым. В брак вступает кареглазый мужчина-правша, мать которого была голубоглазой левшой, и голубоглазая женщина-правша, отец которой был левшой. 1) Сколько разных фенотипов может быть у их детей? 2) Сколько разных генотипов может быть среди их детей? 3) Какова вероятность (%) того, что у этой пары родится ребенок-левша?

Задача 2

Черная окраска шерсти и висячее ухо у собак доминируют над коричневой окраской и стоячим ухом. Скрещивались чистопородные черные собаки с висячими ушами с собаками, имеющими коричневую окраску шерсти и стоячие уши. Гибриды скрещивались между собой. 1) Какая часть щенков F2 фенотипически должна быть похожа на гибрид F1? 2) Какая часть гибридов F2 должна быть полностью гомозиготна? 3) Какая часть щенков F2 должна быть с генотипом, подобным генотипу гибридов F1?

Задача 3

Черная окраска у кошек доминирует над палевой, а короткая шерсть – над длинной. Скрещивались чистопородные персидские кошки (черные длинношерстные) с сиамскими (палевые короткошерстные). Полученные гибриды скрещивались между собой. 1) Какова вероятность (%) получения в F2 чистопородного сиамского котенка? 2) Какова вероятность (%) получения в F2 котенка, фенотипически похожего на персидского? 3) Какова вероятность (%) получения в F2 длинношерстного палевого котенка?

Задача №4

От черной крольчихи получены 22 черных крольчонка и 21 белый. Определите генотип крольчат. Каков был самец по генотипу и фенотипу, если черный цвет доминирует?

Задача №5

Определите вероятность рождения светловолосых детей в случае, когда один родитель гетерозиготный темноволосый, а другой светловолосый?

Задача №6

Рыжеволосая женщина выходит замуж за мужчину с не рыжими волосами, гомозиготного по этому признаку. Какова вероятность рождения от этого брака ребенка с не рыжими волосами, если известно, что рыжие волосы – рецессивный признак?

Задача №7

У томатов круглая форма плодов (А) доминирует над грушевидной (а), красная окраска плодов (В) – над желтой (в).

Растение с красными круглыми плодами скрестили с растением, обладающим грушевидными желтыми плодами. В потомстве все растения дали красные круглые плоды. Каковы генотипы родителей и гибридов. Составьте схему скрещивания

Задача №8

Черный хохлатый петух скрещен с такой же курицей. От них получены 20 цыплят: 10 черных хохлатых, 5 бурых хохлатых, 3 черных без хохла и 2 бурых без хохла. Составьте схему решения задачи. Определите генотипы родителей и потомков. Объясните появление четырех фенотипических групп с точки зрения цитологических основ скрещивания. Доминантные признаки – черное оперение (А), хохлатость (В).

Задача №9

На поле посадили мешок гороха с зелеными плодами и мешок гороха с желтыми гетерозиготными плодами. Какой будет урожай на этом поле? Составьте схему скрещивания.

Задача №10

У человека шестипалость (Р) доминирует над пятипалостью (р). 1)Какова вероятность рождения пятипалого ребенка в семье, где оба родителя гетерозиготные шестипалые? 2)Один родитель – гомозиготный шестипалый, а другой – пятипалый? 3)Оба родителя пятипалые?

Задача №11

В семье кареглазого мужчины, мать которого имела голубые глаза, и кареглазой женщины родился голубоглазый сын. Какова вероятность того, что следующий ребенок в этой семье также будет голубоглазым?

Задача №12

У фигурной тыквы белая окраска плодов (А) доминирует над желтой (а), и дисковидная форма - (В) над шаровидной формой (в). Как будут выглядеть F1 и F2 от скрещивания гомозиготной белой шаровидной тыквы с гомозиготной желтой дисковидной?

Задача №13

Кареглазый мужчина, владеющий правой рукой лучше, чем левой, женился на голубоглазой женщине, которая была левшой. Определите, каких детей следует ожидать в этой семье, если известно, что доминирующим является ген, определяющий карий цвет глаз, и ген, определяющий способность лучше владеть правой рукой, чем левой. Какое число вариантов возможно в случае, если мужчина гетерозиготен по обоим генам?

ПРАКТИЧЕСКАЯ РАБОТА №5.

Тема: РЕШЕНИЕ ЗАДАЧ, СЦЕПЛЕННОЕ НАСЛЕДОВАНИЕ

Цели: научиться применять при решении задач основные законы генетики.

Задачи:

1. У томата высокий рост доминирует над низким, гладкий эндосперм над шероховатым. Эти признаки сцеплены. От скрещивания высоких растений с гладким эндоспермом с низкими растениями с шероховатым получено расщепление: 218 высоких растений с гладким эндоспермом, 10 – высоких с шероховатым, 7 – низких с гладким, 199 – низких с шероховатым. Определите

расстояние между генами.

2. У здоровых родителей родился сын-гемофилик. Каковы генотипы родителей? От кого сын унаследовал болезнь?

3. Гены дальтонизма и гемофилии сцеплены и находятся в одной хромосоме. Какие дети могут родиться от брака гемофилика с женщиной, страдающей дальтонизмом, а в остальном имеющей благополучный генотип? Сделайте генетическую запись задачи.

4. У перца красная окраска плода доминирует над зеленной, а высокий рост стебля - над карликовым. Гены, определяющие окраску плода и высоту стебля, лежат в одной хромосоме, расстояние между их локусами 40 М. Скрещено гетерозиготное по обоим признакам растение с карликовым, имеющим зеленую окраску плода.

А) Сколько типов гамет образуется у родительской особи красной окраски с высоким стеблем?

Б) Какова вероятность в % появления потомства, имеющего зелёную окраску с карликовым стеблем?

В) Какой процент потомков от скрещивания будет дигетерозиготен?

5. Женщина, получившая аниридию (отсутствие радужной оболочки) от отца, а темную эмаль зубов от матери, вышла замуж за здорового мужчину. Какова вероятность рождения в этой семье детей с двумя аномалиями, если локусы генов, определяющих эти признаки, находятся в Х хромосомах на расстоянии 20 морганид.

ПРАКТИЧЕСКАЯ РАБОТА №6.
Тема: РЕШЕНИЕ ЗАДАЧ, ОПРЕДЕЛЕНИЕ ГРУППЫ КРОВИ

Цели: научиться применять при решении задач основные законы генетики.

Задачи:

Система АВО (кодоминирование – взаимодействие аллельных генов, при котором у гетерозигот в фенотипе присутствует продукт обоих генов).

По системе АВО существует 4 группы крови:

1 группа имеет агглютинины α и β, но агглютиногенов не имеет, поэтому она называется нулевой группой и обозначается 0.

2 группа имеет агглютиноген А и агглютинин β - ее называют группой А.

3 группа имеет агглютиноген В и агглютинин α – это группа В.

4 группа - группа АВ, агглютининов не имеет.

Группы крови определяются геном J.

Наследование происходит по типу множественных аллелей.

Наличие той или иной группы крови определяется парой генов (или локусов), каждый из которых может находиться в трех состояниях (J^A, J^B или j^0). Генотипы и фенотипы лиц с разными группами крови приведены в таблице 1.

Таблица 1. Наследование групп крови системы АВ0:

Группа	Генотип
I (0)	j^0j^0 гомозиготное состояние
II (A)	J^AJ^A гомозизот, J^AJ^0 гетерозигот
III (B)	J^BJ^B, гомозизот,J^BJ^0 гетерозигот
IV (AB)	J^AJ^B гетерозиготное состояние

Задача 1.

В родильном доме перепутали двух детей. Родители одного из них имеют 1 и 2 группы крови, родители другого - 2 и 4. Исследование показало, что дети имеют 1 и 2 группы крови. Определите, кто чей ребенок?

Следовательно, ребенок первой группы крови принадлежит первой паре родителей, а 2 группы крови - второй паре родителей.

Задача 2.

В родильном доме перепутали двух детей. Первая пара родителей имеет I и II группы крови, вторая пара – II и IV. Один ребенок имеет II группу, а второй – I группу. Определить родителей обоих детей.

Ответ

Первая пара – родители второго ребенка. Вторая пара – родители первого ребенка.

Задача 3.

Женщина с III группой крови возбудила дело о взыскании алиментов с мужчины, имеющего I группу, утверждая, что он отец ребенка. У ребенка I группа. Какое решение должен вынести суд?

Ответ:

Суд вынесет следующее решение: мужчина может являться отцом ребенка, так же, как и любой другой человек с такой же группой крови.

Задача 4.

У женщины с I группой крови родился ребенок с I группой крови. Будет ли удовлетворен судом иск о признании отцовства к Л.М., у которого IV группа крови?

Ответ: Мужчина 4 группы крови отцом не будет, т.к. у этой пары не может родиться ребенок с I группой крови.

Задача 5.

У матери первая группа крови, у отца – неизвестна. Ребенок имеет первую группу крови. Может ли отец иметь вторую группу крови?

Ответ: Отец может иметь 2 группу крови, если его генотип будет гетерозиготен – J^Aj^0.

Задача 6.

В родильном доме перепутали двух мальчиков (назовем их условно «X» и «Y»). Родители первого имеют I и IV группы крови, родители второго – I и III группы крови. Анализ показал, что у «Y» – I, а у «X» – II группа крови. Определите, кто чей сын?

Дано: Р1 – 1группа 00, 4 группа АВ

P2 - 1 группа 00, 3 группа ВВ, ВО

X - 2 группа АО

Y- 1 группа 00

Ответ: Следовательно, у родителей с I и IV группами крови – сын «X», а у родителей с группами крови I и III, – сын «Y», ибо только у этих супругов возможно рождение ребенка с I группой крови (отец гетерозиготен).

Задача 7.

В семье, где отец имел IV группу крови, а мать II группу, родилось четверо детей, имеющих I, II, III и IV группы крови. Судмедэкспертиза установила, что один из детей внебрачный. Установите генотипы родителей и определите, ребенок с какой группой крови – внебрачный.

Ответ: внебрачным является ребенок с I группой крови.

Задачи для самостоятельного решения.

Задача 8.

У мальчика I группа, у его сестры – IV. Что можно сказать о группах крови их родителей?

Ответ:

У родителей II и III группы крови.

Задача 9.

У отца IV группа крови, у матери – I. Может ли ребенок унаследовать группу крови своего отца?

Ответ: Сын не может иметь группу крови своего отца

Задача 10.

Родители имеют II и III группы крови. Какие группы следует ожидать у потомства?

Ответ:

Если родители гомозиготны по генотипу, то потомство будет иметь IV группу крови.

Если родители гетерозиготны по генотипу, то потомство может иметь все 4 группы крови.

Задача 11.

В каких случаях судебная экспертиза может дать однозначный ответ об отцовстве ребенка?

Ответ.

Судебная экспертиза дает однозначный ответ, только при отрицательном результате. Например, мать IV (АВ) и отца I (0), а ребенок IV (АВ), тогда этот мужчина не мог быть отцом данного ребенка.

Задача 12.

Какие группы крови будут у детей, если у матери - 1 группа крови, а у отца - 4 группа крови?

Ответ: У детей будут II и III группы крови.

Задача 13.

У матери первая группа крови, а у отца - третья. Могут ли дети унаследовать группы крови своей матери? Возьмите два варианта решения, когда отец гомозиготен и когда он гетерозиготен.

Ответ: Могут, если отец будет гетерозиготен по генотипу.

Задача 14.

У матери – I группа крови, а у отца – III. Могут ли дети унаследовать группу крови своей матери?

Ответ: да, если отец имеет группу крови B0 (III).

Задачи на резус - фактор.

Наследование резус-фактора.

В эритроцитах у 85% людей имеется белок резус-фактор. Люди, у которых в эритроцитах имеется этот белок, называют резус-положительными. У 15% людей в эритроцитах нет этого белка. Это резус-положительные люди. Резус-положительный белок синтезируется под контролем доминантного гена Rh + (генотипы Rh + Rh + (гомозигот) и Rh + rh– (гетерозигот). Рецессивный генrh– не синтезирует данный белок в эритроцитах крови человека, рецессивный генотип будет только гетерозиготным rh–rh- .

Решение генетической задачи на наследование резус-фактора человека.

Отец ребенка – гомозиготный резус – положительный, мать резус отрицательна. Определите и объясните:

а). Каковы генотип и фенотип ребенка; б). Что произойдет, если в организмы матери развивается резус-положительный ребенок; в). Почему второй ребенок этих родителей может родиться мертвым.

Ответ:

а) генотип ребенка Rh + rh – по фенотипу резус-положительный;

б) между резус-отрицательной матерью и резус-положительным ребенком возникает резус-конфликт, так как в крови матери образуются антитела, нейтрализующие резусный белок эритроцитов зародыша, тем самым разрушая их, у ребенка развивается гемолитическая желтуха.

в) при второй беременности антитела, накопившиеся в организме матери, практически сразу начинают разрушать эритроциты зародыша, что приводит к его гибели.

ПРАКТИЧЕСКАЯ РАБОТА №7.
Тема: ГЕНЕТИЧЕСКИЕ ТЕХНОЛОГИИ, КЛЕТОЧНАЯ ИНЖЕНЕРИЯ, ПИЩЕВЫЕ БИОТЕХНОЛОГИИ

Цели: Изучение и освоение понятий биотехнологии, генетические технологии, клеточная инженерия, бионика.
Задачи: научиться самостоятельной работе с источниками, структурировать изученный материал, зафиксировать важные понятия по теме
Работа: Задание выполняется письменно, в виде сообщения с разбором кейса.

2 КУРС

ПРАКТИЧЕСКАЯ РАБОТА №8.
Тема: БИОЛОГИЯ И АНИМАЦИЯ

Цели: изучение мимики, движений, повадок животных в контексте анимации.
Задачи: научиться самостоятельной работе с источниками, структурировать изученный материал, зафиксировать важные понятия по теме
Работа: Задание выполняется письменно, в виде сообщения с разбором кейса.

ПРАКТИЧЕСКАЯ РАБОТА №9.
Тема: ВЛИЯНИЕ АНИМАЦИИ НА ОБЩЕСТВО И ОБЩЕСТВЕННОЕ МНЕНИЕ В КОНТЕКСТЕ ЭКОЛОГИИ

Цели: изучение анимационных фильмов об экологии и их общественное влияние.
Задачи: научиться самостоятельной работе с источниками, структурировать изученный материал, зафиксировать важные понятия по теме

Работа: Просмотр и анализ фильмов и мультфильмов (Аватар, Валли и др.) Подготовка письменного сообщения.

ПРАКТИЧЕСКАЯ РАБОТА №10.
Тема: БИОТЕХНОЛОГИИ ПРИ СОЗДАНИИ АНИМАЦИИ

Цели: Изучение перспектив применения биотехнологий при создании анимации.
Задачи: научиться самостоятельной работе с источниками, структурировать изученный материал, зафиксировать важные понятия по теме
Работа: Задание выполняется письменно, в виде сообщения с разбором кейса.

ПРАКТИЧЕСКАЯ РАБОТА №11.
Тема: СРАВНИТЕЛЬНАЯ ХАРАКТЕРИСТИКА БИОЛОГИЧЕСКОГО ПРОГРЕССА И РЕГРЕССА

Цель: обобщить и систематизировать знания обучающихся о биологическом прогрессе и биологическом регрессе.

Задание:

1. Заполните таблицу «Сравнительная характеристика биологического прогресса и регресса»

Признак	Биологический прогресс	Биологический регресс
Выживаемость		
Смертность		
Численность популяции		
Площадь ареала		
Число новых таксономических единиц		
Примеры		

2. Сделайте вывод о сходствах и различиях этих процессов и их значении для эволюции.

ПРАКТИЧЕСКАЯ РАБОТА №12

Тема: ПОПУЛЯЦИЯ, СООБЩЕСТВА, ЭКОСИСТЕМЫ

Цель: продолжить формирование навыков решения экологических задач и составления цепей питания

Задания:

Выполните следующие задания.

Задание №1.

Составление цепей питания с указанием компонентов экосистемы, трофических уровней

1). Составьте пищевую цепь из предложенных организмов и укажите консумент второго порядка:гусеницы, синицы, сосны, коршуны

2). Составьте схему цепи питания, характерной для болот, зная, что ее компонентами могут являться какие-либо их предложенных организмов: ястреб, бабочка, лягушка, стрекоза, уж, растение, муха.

Укажите, какой компонент данной цепи может наиболее часто включаться в другие цепи питания.

3). Какие из перечисленных организмов экосистемы тайги относят к продуцентам, первичным консументам, вторичным консументам:

бактерии гниения, лось, ель, заяц, волк, лиственница, рысь? Составьте цепь питания из 4 или 5 звеньев.

4). Составьте цепь питания в водоеме (на примере озера, пруда, моря).

5) Приведите пример пищевой цепи детритного типа (не менее 3-х звеньев)

6) К каким трофическим уровням относятся следующие организмы: заяц-беляк, лисица обыкновенная, лось, лесные травы?

Задание №2.

На основании правила экологической пирамиды определите, сколько нужно зерна, чтобы в лесу вырос один филин массой 3.5 кг, если цепь питания имеет вид: зерно злаков - мышь - полевка - хорек - филин

Задание №3.

Зная правило десяти процентов, рассчитайте, сколько нужно травы, чтобы вырос

один орел весом 5 кг (пищевая цепь: трава – заяц – орел). Условно принимайте, что на каждом трофическом уровне всегда поедаются только представители предыдущего уровня.

ПРАКТИЧЕСКАЯ РАБОТА №13
Тема: ВЛИЯНИЕ АНТРОПОГЕННЫХ ФАКТОРОВ НА БИОСФЕРУ

Цели: Изучение влияния отходов производства на биосферу.
Задачи: научиться самостоятельной работе с источниками, структурировать изученный материал, зафиксировать важные понятия по теме
Работа: Задание выполняется письменно, в виде сообщения с разбором кейса.

ПРАКТИЧЕСКАЯ РАБОТА №14. Лабораторная работа.
Тема: ВЛИЯНИЕ СОЦИАЛЬНО-ЭКОЛОГИЧЕСКИХ ФАКТОРОВ НА ЗДОРОВЬЕ ЧЕЛОВЕКА

Цели: Изучить факторы профессиональной деятельности, влияющие на работоспособность.
Задачи: провести анализ профессиональной деятельности, выявить триггеры, описать их, сделать выводы.
Работа: Анализ факторов, анализ их влияния на человека, анализ индивидуальных особенностей, рекомендации, выводы.

РГХПУ им. С.Г. Строганова
1825

Министерство науки и высшего образования Российской Федерации
Федеральное государственное бюджетное образовательное учреждение высшего образования
«Российский государственный художественно-промышленный
университет им. С.Г. Строганова»

РАССМОТРЕНО

На заседании Ученого совета РГХПУ
им. С.Г. Строганова
14 мая 2025 протокол №8

УТВЕРЖДАЮ

Проректор по учебной работе и
стратегическому развитию образовательной
деятельности
В.В. Слепухин
2025 г.

МЕТОДИЧЕСКИЕ РЕКОМЕНДАЦИИ ПО ВЫПОЛНЕНИЮ И ЗАЩИТЕ ИНДИВИДУАЛЬНОГО ПРОЕКТА

для специальности 54.02.02 Анимация и анимационное кино (по видам),

Квалификация Специалист по анимации и анимационному кино

Уровень подготовки – углубленный

Форма подготовки – очная

Москва, 2025

Оглавление

I. ВВЕДЕНИЕ.... 4
II. ПОРЯДОК ВЫПОЛНЕНИЯ ИНДИВИДУАЛЬНОГО ПРОЕКТА.... 6
1.Выбор темы индивидуального проекта.... 9
2. Руководство индивидуальным проектом. Выдача задания по проекту.... 10
3. Составление календарного графика работы над индивидуальным проектом.... 12
4. Подготовка к выполнению индивидуального проекта. Поиск и изучение источников литературы.... 13
5. Проектировочный и аналитический этапы работы над индивидуальным проектом.... 13
6. Оформление дополнительных материалов по индивидуальному проекту.... 14
7. Подготовка к защите индивидуального проекта.... 14
8. Защита индивидуального проекта.... 14
ХАРАКТЕРИСТИКА СТРУКТУРНЫХ ЧАСТЕЙ ИНДИВИДУАЛЬНОГО ПРОЕКТА.... 15
1. Введение.... 15
2. Основная часть.... 17
3. Заключение.... 19
4. Список литературы.... 20
Приложения.... 21
IV. ОБЩИЕ ТРЕБОВАНИЯ К ИЗЛОЖЕНИЮ И СТИЛЮ ТЕКСТА.... 21
V. ДОКЛАД НА ЗАЩИТЕ.... 24
VII. ТРЕБОВАНИЯ К ОФОРМЛЕНИЮ ИНДИВИДКАЛЬНОГО ПРОЕКТА.... 26
Общие требования.... 26
Выделение заголовков разделов и подразделов и их размещение.... 27
Оформление и нумерация иллюстраций и таблиц.... 28
Оформление приложений.... 29
Оформление ссылок на литературные источники.... 30
ПРИЛОЖЕНИЯ.... 31
Приложение 1 Примерная тематика Индивидуальных проектов.... 31
Приложение 2 Пример оформления календарного графика.... 32
Приложение 3 Требования по оформлению текстовых документов индивидуального проекта.... 33
Приложение 4 Отзыв руководителя Индивидуального проекта.... 34
Приложение 5 Рецензия.... 35
Приложение 6 Паспорт проекта.... 36
Приложение 7 Титульный лист.... 37
Приложение 8 Содержание (Пример).... 40

Приложение 9 Оформление библиографического списка 41
Приложение 10 Требования к электронной презентации 45

I. ВВЕДЕНИЕ

Индивидуальный проект является обязательной частью основной профессиональной образовательной программы (далее – ОПОП) по специальности 54.02.02 Декоративно-прикладное искусство и народные промыслы (по видам), и направлен на освоение обучающимися особой формы организации деятельности (учебное исследование или учебный проект) и осуществляется в соответствии требованиям федерального государственного образовательного стандарта среднего профессионального образования (далее – ФГОС СПО).

Дифференцированный зачет по дисциплине включает подготовку и защиту индивидуального проекта (учебный проект, исследовательская работа).

Методические рекомендации по выполнению индивидуального проекта по специальности 54.02.02 Декоративно-прикладное искусство и народные промыслы (по видам), отражают общие требования к индивидуальному проекту - его содержанию, объему, структуре, научному руководству и оформлению.

Методические рекомендации разработаны в соответствии с:

– Федеральным законом от 29.12.2012 №273-ФЗ «Об образовании в Российской Федерации» (далее – Закон об образовании);

– приказом Минобрнауки России от 17.05.2012 №413 «Об утверждении федерального государственного образовательного стандарта среднего общего образования» (далее – ФГОС СОО);

– приказом Минпросвещения России от 24.08.2022 №762 «Об утверждении Порядка организации и осуществления образовательной деятельности по образовательным программам среднего профессионального образования»;

– приказом Приказ Министерства просвещения Российской Федерации от 18.05.2023 №371 «Об утверждении федеральной образовательной программы среднего общего образования» (далее – ФОП СОО);

– распоряжением Минпросвещения России от 30.04.2021 №Р-98 «Об утверждении Концепции преподавания общеобразовательных дисциплин с учетом профессиональной направленности программ среднего профессионального образования, реализуемых на базе основного общего образования»;

– письмом Минпросвещения России от 01.03.2023 №05-592 «О направлении рекомендаций» (Рекомендации по реализации среднего общего образования в пределах освоения образовательной программы среднего профессионального образования).

– а также локальных нормативных актов РГХПУ им. С.Г. Строганова Колледжа дизайна и декоративного искусства.

II. ПОРЯДОК ВЫПОЛНЕНИЯ ИНДИВИДУАЛЬНОГО ПРОЕКТА.

ИНДИВИДУАЛЬНЫЙ ПРОЕКТ (далее проект) — это самостоятельная разработка, в которой анализируются актуальные проблемы в области культуры (искусства, науки, спорта и др.), раскрывается содержание и технологии разрешения этих проблем не только в теоретическом, но и в практическом плане.

Индивидуальный проект должен иметь информационный, исследовательский, творческий, игровой или практико-ориентированнный характер. Проекты без конечного продукта не допускаются до защиты.

Согласно ФГОС в учебном плане на создание и защиту проекта по специальности 54.02.02 Декоративно-прикладное искусство и народные промыслы (по видам), дисциплина ОУД.14 Индивидуальный проект, углубленной подготовки отводится: ***36 недель***, из них на подготовку проекта — 35 недель, на дифференцированный зачет (защита проекта) — 1 неделя.

Цель защиты индивидуального проекта — установление соответствия результатов освоения студентами образовательных программ СПО, соответствующим требованиям ФГОС СПО, она призвана продемонстрировать степень овладения профессиональными компетенциями в рамках дисциплины, а также умение обучающегося конструктивно решать практические проблемы.

Необходимым условием допуска к зачету является представление обучающегося полного пакета документов по проекту: паспорт проекта, основное содержание, электронная презентация, продукт проектной деятельности.

Классификация проектов

Социально-ориентированный проект нацелен на решение социальных задач, отчетные материалы по социальному проекту могут включать как тексты, так и мультимедийные продукты, видео-, фото- и аудио-материалы.

Исследовательский проект по структуре напоминает научное исследование. Он включает в себя обоснование актуальности выбранной темы, постановку задачи исследования, обязательное выдвижение гипотезы с последующей её проверкой, обсуждение и анализ полученных результатов. При выполнении проекта должны использоваться методы современной науки: лабораторный эксперимент, моделирование, социологический опрос и др.

Информационный проект направлен на сбор информации о каком-либо объекте или явлении с целью анализа, обобщения и представления информации для широкой аудитории. Такие проекты требуют хорошо продуманной структуры и возможности её коррекции по ходу работы. Выходом проекта может быть публикация в СМИ, в том числе в сети Интернет.

Творческий проект предполагает максимально свободный и нетрадиционный подход к его выполнению и презентации результатов. Это могут быть альманахи, театрализации, спортивные игры, видеофильмы и др.

Конструкторский проект – материальный объект, макет, иное конструкторское изделие, с полным описанием и научным обоснованием его изготовления и применения. Индивидуальный проект может быть представлен в форме: видеофильма, эссе, мультимедийной презентации, компьютерной анимации, отчета о проведенных исследованиях, публикации.

Весь период подготовки и оформления индивидуального проекта делится на следующие этапы:

1. Выбор темы проекта, выявление цели/целей проекта, задач, актуальности и т.д.
2. Составление календарного графика и согласование рабочего плана работы над индивидуальным проектом.
3. Подготовка к выполнению теоретического этапа проекта. Поиск и изучение источников литературы.
4. Написание теоретической главы индивидуального проекта.
5. Аналитические исследования по теме проекта, опросы, анкетирования и т.д.
6. Написание практической главы индивидуального проекта.
7. Оформление дополнительных материалов (доклад, презентация).
8. Оформление работы.
9. Написание отзыва и рецензии.
10. Подготовка к защите проекта.
11. Защита проекта.

1.Выбор темы индивидуального проекта.

Темы проектов определяются образовательной организацией и должны отвечать современным требованиям развития высокотехнологичных отраслей науки, техники, производства, экономики, культуры и образования, иметь практико-ориентированный характер.

Обучающемуся предоставляется право выбора темы проекта, в том числе предложения своей тематики с необходимым обоснованием целесообразности ее разработки для практического применения. При этом тематика проектов должна соответствовать тематике и проблематике дисциплин, входящих в образовательную программу СПО.

Индивидуальный проект должен иметь практическую направленность, может быть сопряжен с характеристикой профессиональной подготовки по специальности или профессии, и выражен в форме продукта проектной деятельности в любой из следующих работ:

- письменная работа (эссе, аналитические материалы, отчёты о проведённых исследованиях, статья, стендовый доклад, газета, учебное иллюстративное пособие, чертеж, сравнительный анализ, путеводитель, словарь терминов, плакат и др.);
- творческая работа (сценарий акции/тематического мероприятия, фото/изо–альбом, видеофильм, компьютерная анимация, веб-квест, разработка сайта, интерьерное/экстерьерное изделие, набор предметов и др.);
- материальный объект (макет, модель или иное конструкторское изделие, коллекция, стенд и др.);
- отчётные материалы по социальному проекту (анкета для поведения социологического опроса, анализ результатов социологического исследования и др.), могут включать в себя как тексты, так и мультимедийные продукты.

Примерная тематика индивидуальных проектов по специальности 54.02.02 Декоративно-прикладное искусство и народные промыслы (по видам), художественный металл, разработана предметной (цикловой) комиссией Общеобразовательных дисциплин.

Перечень тем, предлагаемых предметно-цикловой комиссией студентам, не является исчерпывающим. Каждый студент может заявить тему по своему усмотрению, представив соответствующее обоснование необходимости и целесообразности ее разработки и получив разрешение председателя ПЦК.

Тема индивидуального проекта является индивидуальной и не может быть повторена другими студентами/группой студентов.

Наблюдение и систематический контроль над выполнением индивидуального проекта осуществляет преподаватель-предметник. Каждый руководитель проекта своевременно информирует руководителя комиссии ПЦК Общеобразовательных дисциплин о состоянии разработки и выполнении обучающимся отдельных разделов работы.

2. Руководство индивидуальным проектом. Выдача задания по проекту.

Перечень тем индивидуального проекта, закрепление их за студентами, назначение руководителей и консультантов по отдельным частям проекта (экономическая, графическая, исследовательская, экспериментальная, опытная и т.п. части) осуществляются распорядительным актом образовательной организации.

Изменение темы индивидуального проекта допускается *за полгода* до защиты проекта. Замена руководителя по инициативе студента *не допускается.*

В обязанности руководителя индивидуального проекта входят:

- разработка совместно с обучающимися плана ведения проекта;
- разработка совместно с обучающимися задач индивидуального проекта;

- оказание помощи обучающемуся в разработке индивидуального графика работы на весь период выполнения индивидуального проекта;
- консультирование обучающегося по вопросам содержания и последовательности выполнения проекта;
- оказание помощи обучающемуся в подборе необходимых источников;
- контроль хода выполнения индивидуального проекта в соответствии с установленным графиком в форме регулярного обсуждения руководителем и обучающимся хода работ;
- оказание помощи (консультирование обучающегося) в подготовке презентации и доклада для защиты индивидуального проекта;
- предоставление письменного отзыва на индивидуальный проект.

Задачи для каждого обучающегося разрабатывается в соответствии с утвержденной темой совместно с обучающимися.

По завершении обучающимся подготовки проекта руководитель проверяет качество работы, подписывает ее и вместе со своим письменным отзывом передает руководитель ПЦК.

В отзыве руководителя проекта указываются характерные особенности работы, ее достоинства и недостатки, а также отношение обучающегося к выполнению проекта, проявленные (не проявленные) им способности, оцениваются уровень освоения общих и профессиональных компетенций, знания, умения обучающегося, продемонстрированные им при выполнении проекта, а также степень самостоятельности обучающегося и его личный вклад в раскрытие проблем и разработку предложений по их решению. Заканчивается отзыв выводом о возможности (невозможности) допуска к защите проекта.

Обучающийся обязан:

- вести систематическую подготовительную работу с литературой и другими источниками информации;

- поддерживать связь с руководителем, регулярно информируя его о ходе работы;
- в установленные сроки отчитываться о выполнении задания по индивидуальному проекту;
- по мере написания глав и параграфов работы и выполнения графической части, показывать черновой текст руководителю и вносить необходимые исправления и изменения в соответствии с его замечаниями и рекомендациями;
- в установленный срок сдать готовую научную и/или исследовательскую работу по проекту и продукт проектной деятельности руководителю;
- подготовить электронную презентацию по своему проекту;
- в назначенный срок явиться на защиту с подготовленным текстом выступления.

3. Составление календарного графика работы над индивидуальным проектом.

Календарный график работы составляется совместно с обучающимся, в нем определяются этапы, сроки выполнения продукта проекта, написания и оформления содержания проекта студентом.

При составлении графика целесообразно предусматривать резерв времени для выполнения непредвиденных заданий или корректировки оформления ранее разработанных пунктов, устранения выявленных ошибок. Каждый студент должен докладывать руководителю о ходе работы. Оптимальной является периодичность доклада 1 раз в неделю.

4. Подготовка к выполнению индивидуального проекта. Поиск и изучение источников литературы.

Необходимая для выполнения проекта литература должна подбираться студентом *самостоятельно* с целью изучения и выявления проблематики по конкретным темам.

Сбор исторического материала проводится по всем отраслям декоративно-прикладного искусства и всем видам дизайна, образовательные программы которых реализуются в КДДИ. Особое внимание уделяется выбранной теме индивидуального проекта. Рекомендуется посещение выставочных залов и музеев, консультирование у преподавателей профильных дисциплин.

После того как литература подобрана, можно приступить к ее *изучению.* Вначале нужно изучить историю вопроса. Для этого необходимо найти и ознакомиться с ранее осуществленными исследованиями по проблемам выбранной темы и осветить историю изучаемого вопроса. Далее необходимо проанализировать современное состояние изучаемого вопроса.

5. Проектировочный и аналитический этапы работы над индивидуальным проектом.

Разработка и выполнение продукта проекта должно осуществляться в соответствии с требованиями, предъявляемыми ГОСТ к конкретному результату проекта (Эссе, изделие ДПИ, дизайн-проект и т.д.). Следует помнить, что это самый трудоемкий этап работы над проектом. Для рационального использования времени необходимо использовать принцип декомпозиции задачи на более простые и их локальное решение. На первом этапе осуществляется сбор и анализ исторического материала по теме. Обучающийся своими словами кратко описывает историю развития и возникновения конкретной тематики. Подробно описываются причины возникновения проблематики внутри разбираемой темы. Проводится анализ и обобщение материалов исследования, при наличии творческого этапа -

описывается технология процесса изготовления изделия; приводятся выводы и рекомендации.

6. Оформление дополнительных материалов по индивидуальному проекту.

Параллельно разработки всех пунктов задания и написания структурных частей индивидуального проекта, обучающимся оформляются титульный лист, приложения, иллюстрационный материал (схемы, зарисовки, копии с материала и т.д.), библиографический список; педагогом – рецензия (при наличии), отзыв руководителя.

7. Подготовка к защите индивидуального проекта.

На заключительном этапе работы обучающийся готовит доклад и презентацию к защите. Структуру и содержание доклада целесообразно согласовать с руководителем. Предзащита индивидуального проекта проводится на предпоследнем занятии по дисциплине. На предзащите происходит репетиция защиты. Обучающийся продумывает, как выгоднее представить результат своей проектной деятельности, репетирует свой доклад и презентацию, согласовывая с руководителем окончательный вариант представления проекта.

8. Защита индивидуального проекта.

Защита индивидуального проекта проводится на зачетной неделе, в часы проведения последнего занятия по дисциплине или по особому расписанию, составленному учебной частью. На защиту обучающийся вносит и размещает продукт своего проекта, папку с содержанием проекта (в случае с исследовательскими проектами допускается одна папка), демонстрирует электронную презентацию. Докладчик представляется, делает доклад 5-7 минут, сопровождающийся презентацией, в котором освещает цель и задачи работы, полученные результаты, выводы и практические рекомендации. По желанию, комиссия рассматривает рецензию и отзыв руководителя, задает

вопросы по теме проекта. Обучающийся комментирует замечания, и отвечает на вопросы членов комиссии. Как правило, студенту задаётся не более 4-5-ти вопросов и даётся время для ответа.

ХАРАКТЕРИСТИКА СТРУКТУРНЫХ ЧАСТЕЙ ИНДИВИДУАЛЬНОГО ПРОЕКТА

1. Введение

Введение - вступительная часть любой научной работы, в которой необходимо:

- обосновать актуальность разрабатываемой темы, ее теоретическую и практическую значимость, раскрыть предпосылки решения задачи;
- определить границы исследования (объект, предмет исследования)
- обозначить основную цель и задачи работы;
- определить теоретические основы и указать избранный метод (или методы) исследования;
- описать ожидаемые результаты и область применения продукта проекта (выдвинуть гипотезу).

Введение должно начинаться с обоснования актуальности выбранной темы. Освещение актуальности должно быть немногословным.

Обязательным элементом введения является формулировка объекта и предмета исследования. Объект и предмет исследования как категория научного процесса соотносятся между собой как общее и частное.

Объект исследования — это сфера, область, процесс или явление, порождающее проблемную ситуацию и избранное для изучения, носитель рассматриваемой проблемы (Например: *творчество Б.Л. Пастернака, Электрохимическое травление, Билингвизм и т.д.)*.

Предмет исследования — это то, что находится в границах выбранного объекта исследования. Это предметная область, включающая в себя те стороны

и свойства объекта, которые в наиболее полном виде выражают исследуемую проблему (скрывающиеся в ней противоречия) и подлежат изучению (Например: *Образы, сравнения и метафоры в творчестве Б.Л. Пастернака, Роль уровня напряжения в электрохимическом травлении, Особенности развития детей-билингвов до 5ти лет.).*

Именно на предмет исследования направлено основное внимание автора проекта, именно предмет определяет тему самого проекта, которая обозначается на титульном листе как заглавие.

Формулировка цели (ц*ель - идеальное представление конечного результата, то, чего нужно достичь в конечном итоге)* обязательно должна согласовываться с названием работы.

Для достижения поставленной цели следует сформулировать ряд задач (примерно 3-4 основных задач). Это обычно делается в форме перечисления, используя ряд стандартных начальных слов: изучить..., уточнить..., описать..., рассмотреть..., установить..., выявить..., сформулировать..., построить..., разработать..., предложить и т.п.

Перечень поставленных задач должен соответствовать содержанию и структуре индивидуального проекта. Формулировку задач необходимо делать как можно более тщательно, поскольку описание их решения должно составить содержание глав проекта.

Например:

Цель: привить любовь детей младшего школьного возраста к художественной литературе

Задачи:

- *Расширить представление детей о сказках.*
- *Сформировать умения детей узнавать персонажи сказок, пересказывать содержание, высказывать свое отношение к героям сказки;*
- *Подготовить комплекс подвижных игр*

- *Создать карточки персонажей из сказок с их репликами и особенностями поведения*
- *Провести опрос среди учеников начальной школы*

Обязательным элементом введения проекта является указание на методы исследования, которые служат инструментом решения поставленных задач. Метод исследования — это способ получения достоверных научных знаний, умений, практических навыков и данных в различных сферах жизнедеятельности.

Например, при исследовании можно использовать следующие методы:

- изучение и анализ научной литературы;
- изучение и обобщение отечественной и зарубежной практики;
- моделирование, сравнение, анализ, синтез и т.д.

Если разрабатывается комплексная тема с участием нескольких студентов, объединенных во временный творческий коллектив, поступают следующим образом:

во введении указывается характер взаимодействия каждого обучающегося с другими участниками комплексного исследования. Здесь же следует отразить степень и фактическое участие, конкретный вклад каждого члена группы в разработку выполненного исследования.

В конце введения создается календарный план, **который размещается в ПРИЛОЖЕНИИ,** с планированием деятельности по проекту. В него включают сроки выполнения задач проекта и основных видов деятельности.

По объему введение должно составлять **1-2** страницы.

Следует помнить, что по содержательности и качеству написания введения можно судить о степени компетентности автора, его знании освещаемой проблемы и во многом можно составить мнение о характере работы в целом.

2. **Основная часть**

Проект включает главы (разделы) в соответствии с логической структурой изложения. Название главы не должно дублировать название темы, а название разделов - название глав. Формулировки должны быть лаконичными и отражать суть главы.

Основная часть проекта должна содержать, как правило, две главы. **Первая глава** посвящается теоретическим аспектам изучаемого объекта и предмета проекта. В ней обучающийся дает краткое систематизированное изложение и творческое осмысление истории развития вопроса, раскрывает историческое значение выбранной темы, его истоки. Описывает проблематику темы в современном мире, основные этапы ее развития, традиций и их преемственность на современном этапе. Также проводится сравнительный анализ разных точек зрения авторов по исследуемой теме.

Согласно структуре проекта в заключении раздела приводится характеристика состояния проблемы и выделяются дискуссионные вопросы,
из которых определяется актуальность исследования.

Текст теоретической главы в проекте должен соответствовать следующим требованиям:

- достоверность и полнота информации;
- наличие авторской оценки использованной информации;
- логичность структуры;
- ясность, четкость изложения;
- композиционная целостность;
- аргументированность выводов.

Вторая глава посвящена практической работе над проектом. Это могут быть: эксперименты, опросы, работа над творческим изделием, макетирование и т.д.

В первом разделе идет описание методов исследования и алгоритмов решения поставленных в работе задач, а также описание организации и содержания исследования: конкретные методики, процедуры исследования,

критерии оценки результатов исследования, которые предполагается реализовать. Далее следует описание работы в целом и ее составных частей, дается анализ отдельно решаемых задач, сообщается о поисках новых решениях. В этом же разделе подтверждается актуальность выраженной основной идеи, нравственные, художественные и эстетические качества, преемственность традиций.

В этом разделе так же говорится о подготовительном этапе разработки продукта проекта (знакомство с аналогами, изучение рекомендуемой литературы, посещение музеев, выставок, салонов и т.д.).

Второй раздел второй главы – технологический, в котором обучающийся сообщает о последовательности каждого этапа практической работы над проектом. Также излагается собственное исследование автора с выявлением того нового, что он внес в разработку задачи. Автору индивидуального проекта необходимо дать собственную оценку достижения цели и решения задач, оценку достоверности полученных результатов, их сравнение с аналогичными исследованиями отечественных и зарубежных авторов, обоснование необходимости проведения дополнительных исследований и прочее.

Третий раздел второй главы – экономический, присутствует только у практико-ориентированных и творческих проектов, в нем рассчитывается количество сырья и материалов, используемых при выполнении работы, а также рассчитывается себестоимость, выполненного в материале изделия или идет подсчет средств, собранных на благотворительность.

В завершение каждой главы следует приводить краткие описательные выводы, позволяющие четко сформулировать итоги каждого этапа исследования.

3. Заключение

Заключительная часть работы над индивидуальным проектом содержит окончательные выводы, характеризующие итоги работы обучающегося в

решении поставленных во введении задач, рассматривается их выполнение и достигнутые при этом результаты. Следует также указать пути внедрения работы (если таковое имеет место), сформулировать перспективные направления развития темы проекта. Особое внимание следует уделить значимости результатов проекта в выбранной сфере исследования.

Варианты текста заключения:

В изложенной работе были:

- раскрыта актуальность разрабатываемой темы;
- рассмотрена теоретическая и практическая значимость проекта;
- раскрыты предпосылки решения задач;
- определены границы исследования (объект, предмет исследования);
- обозначена основная цель проекта, и раскрыты задачи достижения её;
- определены теоретические основы, и указан(-ы) избранный(-е) метод (или методы) исследования;
- описан результат и область применения продукта проекта.

Следует понимать, что не стоит просто перечислять все виды деятельности из введения. Все из вышеописанного следует расписывать подробно, с конкретными примерами и сформулированными выводами.

4. Список литературы.

Представляет собой перечень всех литературных источников, использованных при выполнении работы. Источники располагаются в алфавитном порядке. Список литературы должен включать не менее 20 % источников, изданных за последние 5 лет, не менее 30 % источников периодических изданий (журнальные статьи и др.). Использование Интернет-ресурсов в объеме, не превышающем 10 % от общего количества источников. Список литературы должен быть оформлен единообразно с соблюдением государственного стандарта на библиографическое описание документа. Примеры описания библиографического аппарата – Приложение 5. Список

использованных источников отражает перечень источников, которые использовались при разработке индивидуального проекта (не менее 10).

Приложения.

В индивидуальном проекте обязательно должны быть приложения. Как правило, по материалам, которые были использованы автором в процессе разработки темы. К таким материалам относятся:

• изображения, которые нецелесообразно размещать в тексте, так как они носят ознакомительный, необязательный характер в контексте проекта;

• иллюстративный материал, в том числе и примеры, на которые имеет место ссылка в тексте, при объеме текста, близкому к максимальному размеру всей работы.

IV. ОБЩИЕ ТРЕБОВАНИЯ К ИЗЛОЖЕНИЮ И СТИЛЮ ТЕКСТА

При написании проектной работы очень важно не только то, как обучающийся раскроет тему, какие использует источники, но и язык, стиль, общая манера подачи содержания.

Индивидуальный проект – это научное произведение. Поэтому она должна соответствовать требованиям этого жанра и писаться в стилистике научного текста.

Для научного текста характерен формально-логический способ изложения, подчиняющий себе все используемые автором языковые средства. Изложение такого рода должно быть целостным и объединенным единой логической связью, поскольку преследует единую цель — обосновать и доказать ряд положений.

В научном тексте является лишним и ненужным все то, что прямо не работает на реализацию цели: выражение эмоций, субъективные описания художественной красоты. Используемые в тексте средства выражения прежде всего должны отличаться точностью, смысловой ясностью. Ключевые слова

научного текста — это не просто слова, а понятия. При написании любой научной работы следует пользоваться понятийным аппаратом, т. е. установленной системой терминов, значение и смысл которых должны быть не расплывчатыми, а четкими и ясными.

Синтаксис научного текста отличается обилием сложных предложений. Именно сложные, в особенности сложноподчиненные предложения способны адекватно передавать логические механизмы научной аргументации и причинно-следственные связи, занимающие важнейшее место в научном тексте. Показателем культуры научной речи и профессионализма исследователя является высокий процент в тексте сложносочиненных и сложноподчиненных предложений. Сплошной поток простых предложений производит впечатление примитивности и смысловой бедности изложения. Однако следует избегать слишком длинных, запутанных и громоздких сложных предложений, читая которые, к концу теряется изначальная мысль.

Установившаяся традиционно форма подачи научного текста предполагает максимальную отстраненность от изложения личности автора с его субъективными предпочтениями, индивидуальными особенностями речи и стиля, эмоциональными оценками. Такой эффект отстраненности, безличного монолога достигается рядом синтаксических и стилистических средств, например использованием безличных и неопределенно-личных конструкций, **конструкций с краткими страдательными причастиями**, например, «выявлено несколько новых принципов», **ведением изложения от третьего лица** и т. д. Кроме того, особенностью современного научного текста является почти полное исключение из употребления личного местоимения первого лица единственного числа — «я». Там, где автору нужно назвать себя в первом лице, используется местоимение множественного числа — «мы». Образуются конструкции «мы полагаем», «нам представляется», «по нашему мнению».

Такое словоупотребление, во-первых, придает тексту видимость большей объективности. Во-вторых, когда авторство выражается местоимением «мы», создается впечатление, что за автором как единичным субъектом стоит группа

людей — научная школа, направление, единомышленники. Наконец, использование слова «мы» вместо «я» выглядит скромнее и в силу этого более соответствует неписаным требованиям академического этикета: автор не выпячивает свой личный вклад, а наоборот, делает его достоянием всего ученого сообщества.

Тем не менее, текст не должен сплошь пестреть словом «мы». Для стилистического разнообразия стоит прибегать и к другим конструкциям, обеспечивающим должный уровень безличности текста.

В процессе подготовки ноучной работы в качестве примера можно порекомендовать использовать следующие функционально-синтаксические и специальные лексические средства:

средства, указывающие на последовательность изложения: *вначале; прежде всего; затем; во-первых (во-вторых и т. д.); впоследствии; после;*

средства, указывающие на противопоставление отдельных тезисов изложения: *однако; в то же время, между тем, тогда как; тем не менее;*

средства, указывающие на наличие причинно-следственных отношений: *следовательно; поэтому; потому что; благодаря; сообразуясь с; вследствие;*

средства, отражающие переход изложения от одной мысли к другой: *прежде чем; обратимся к; рассмотрим, как; остановимся на; подчеркнем следующее;*

средства, подытоживающие изложение или часть изложения: *итак; таким образом; значит; в заключение отметим; на основе сказанного; следовательно.*

Кроме того, в качестве рассматриваемых средств в ряде случаев могут выступать местоимения, прилагательные и причастия, как-то: *данный; этот; эти; такая; названные; упомянутые; указанные.*

Несколько слов об общих стилистических «запретах», о которых необходимо помнить при подготовке текстов письменных работ. В содержании письменной работы, как правило, не допускается применять:

обороты разговорной речи, произвольные словообразования, в том числе профессионализмы;

различные научные термины, близкие по своему значению для обозначения одного и того же понятия;

иностранные слова и термины — при наличии русскоязычных аналогов;

сокращения обозначений единиц физических величин — при их употреблении без цифр (кроме единиц физических величин в головках и боковиках таблиц и в расшифровках буквенных обозначений, входящих в формулы).

V. ДОКЛАД НА ЗАЩИТЕ

На защите индивидуального проекта студент должен выступить с докладом. А поскольку одно из главных достоинств профессионально-грамотного человека — это умение кратко, ясно и четко излагать свои мысли - выступлению придается особое значение.

Это выступление должно быть подготовлено в письменном виде. Его объем не должен превышать 2 печатные страницы; произносить его обучающийся должен не более 5-7 минут.

Необходимо помнить, ***что хорошее выступление никак нельзя написать за день-два, а тем более - в ночь перед защитой!***

Увеличить информативность выступления при жестком временном ограничении позволяет и грамотное использование графических (презентационных) материалов. Расположив их в логической последовательности и ссылаясь на них по ходу выступления, защищающийся получает возможность не повторять изложенную в них информацию. Немаловажно и то, что структурированная информация зачастую воспринимается лучше текстовой и позволяет лучше донести до комиссии наиболее важные сведения.

Конкретно в структурном отношении доклад можно разделить на три логически взаимосвязанные части.

Первая часть доклада кратко характеризует актуальность темы, цель, предмет, объект исследования, положения, выносимые на защиту.

Во второй, самой большой по объему части, в последовательности, установленной логикой проведенного исследования, характеризуется каждая глава работы. При этом особое внимание обращается на итоговые результаты и личный вклад обучающегося. Отмечаются также критические сопоставления и оценки.

Заключительная часть строится по тексту заключения работы. Здесь целесообразно перечислить общие выводы и собрать воедино основные рекомендации.

Для того чтобы лучше и полнее донести свои идеи до тех, кто будет рассматривать результаты исследовательской работы, нужно подготовить текст выступления. Он должен быть кратким, и его лучше всего составить по следующей схеме:

1) почему выбрана данная тема;

2) какой была цель исследования;

3) какие ставились задачи;

4) какие гипотезы проверялись;

5) какие использовались методы и средства исследования;

6) каким был план исследования;

7) краткий ход исследования;

8) какие результаты были получены;

9) какие выводы сделаны по итогам исследования;

10) что можно исследовать в дальнейшем в этом направлении

В тексте выступления стоит также придерживаться требований к научному стилю изложения.

VII. ТРЕБОВАНИЯ К ОФОРМЛЕНИЮ ИНДИВИДКАЛЬНОГО ПРОЕКТА

Общие требования

Формат бумаги – А4 (210 х 297 мм).

Каждый лист работы должен иметь поля:

левое – 30 мм; верхнее – 20 мм; правое – 10 мм; нижнее – 20 мм.

Шрифт – 14, типа Times New Roman.

Межстрочный интервал – полуторный.

Номера страниц проставляются **посередине нижнего поля листа** арабскими цифрами. Титульный лист включают в общую нумерацию страниц. Номер страницы на титульном листе не проставляют. Листы основного документа нумеруются, начиная с листа «содержание».

Отступ красной строки – 1,25 см.

Выравнивание текста – по ширине.

Выравнивание заголовков – по центру строки.

Переносы в словах не допускаются.

Цвет шрифта основного текста – черный.

ЗАГОЛОВКИ ГЛАВ – прописными буквами

Заголовки разделов – строчными буквами (кроме первой прописной)

Полужирным (классическим) шрифтом по центру строки.

Начальные страницы индивидуального проекта компонуются в следующем порядке: титульный лист, содержание, рецензия (при наличии), отзыв руководителя.

Количество страниц основного содержания работы – **10-25 листов**, не считая приложений. Для приложений может быть отведено дополнительно не более 10 страниц.

Рекомендуемый объем основных разделов в % от общего объема работы:

1 Введение 5-12 %

2 Глава 1 30-40 %

3 Глава 2 30-40 %

4 Заключение 5-12 %.

Текст работы должен быть тщательно выверен обучающимся, который несет полную ответственность за опечатки и ошибки. Работа с большим количеством опечаток к защите не допускается.

Текстовая составляющая индивидуального проекта должна быть оформлена в папке для дальнейшего хранения. Продукт проекта передается в музей КДДИ.

ВЫДЕЛЕНИЕ ЗАГОЛОВКОВ РАЗДЕЛОВ И ПОДРАЗДЕЛОВ И ИХ РАЗМЕЩЕНИЕ[1]

Заголовки глав и разделов, указанные в содержании (оглавлении), в тексте работы должны быть выделены и идентично пронумерованы.

Главы, разделы и подразделы следует нумеровать арабскими цифрами и записывать с **абзацного отступа**.

Каждый раздел (введение, глава, заключение, приложение) начинается с новой страницы. Подразделы внутри раздела следуют через два интервала после окончания предыдущего подраздела на той же странице, если на ней остается место для текста. Не допускается наличие текста вне разделов и подразделов, помещение на разных страницах заголовка подраздела и его текста. Поэтому после заголовка раздела через два интервала печатается название подраздела и далее через 1,5 интервала - текст подраздела.

Заголовки глав следует печатать с прописной буквы без точки в конце, не подчеркивая. Если заголовок состоит из двух предложений, их разделяют точкой.

---

[1] См. ГОСТ 7.32-2001 Отчет о научно-исследовательской работе.

Перед названием главы ставится его порядковый номер согласно содержанию.

Пример — 1, 2, 3 и т. д.

Номер раздела или пункта включает номер главы и порядковый номер раздела или пункта, разделенные точкой.

Пример — 1.1, 1.2, 1.3 и т. д.

После номера раздела, пункта и подпункта в тексте точку не ставят.

Если раздел имеет только один пункт, то нумеровать его не следует.

Не нумеруются названия отдельных составных частей научной работы: содержание, введение, заключение и список использованной литературы. Приложения имеют свою автономную сквозную нумерацию.

ОФОРМЛЕНИЕ И НУМЕРАЦИЯ ИЛЛЮСТРАЦИЙ И ТАБЛИЦ[2]

Иллюстративный материал, содержащийся в индивидуальном проекте, может быть представлен чертежами, графиками, схемами, рисунками, фотографиями и т. п. Иллюстрации любого вида называются рисунками. Рисунки помещаются ***сразу после первого упоминания о них*** в тексте или в начале следующей страницы. Рисунки выполняются в **цвете** на листе текста основного документа или наклеиваются на него, являясь копиями, полученными с помощью множительной техники.

Под каждым рисунком, через 1,5-2 интервала, пишется слово «Рисунок», далее указывается его номер (без точки), ставится название без кавычек, переносов в словах, точки в конце. Название рисунка записывается строчными буквами (кроме первой буквы) и располагается по середине строки. Если оно не умещается в одну строку, то следующая строка названия располагается ниже на 0,5 интервала.

---

[2] См. ГОСТ 7.32-2001 Отчет о научно-исследовательской работе.

Рисунок имеет сквозной номер внутри раздела. Номер раздела указывается перед номером рисунка через точку. Например, «Рисунок 1.3». Если количество рисунков в работе незначительно (3-4), то допускается их сквозная нумерация по всему тексту без указания раздела.

При ссылках на иллюстрации следует писать «... в соответствии с рисунком 2» при сквозной нумерации и «... в соответствии с рисунком 1.2» при нумерации в пределах раздела.

Нумерация таблиц – сквозная по всей работе. Каждая таблица должна иметь название и номер, помещаемый над названием таблицы без сокращения с правой стороны. Например: Таблица 7 (знак № и точку в конце не ставят). Шрифт полужирный.

Графы таблицы имеют заголовки и подзаголовки: заголовки начинаются с прописных букв, подзаголовки — со строчных букв.

Внесение в таблицу незаполненных граф и строк не допускается. Если в какой-либо строке таблицы нет данных, то в ней ставят прочерк (тире).

Цифры в таблицах располагают так, чтобы классы чисел по всем столбцам были расположены точно один под другим: единицы под единицами, десятки под десятками и т. д.

Таблицы и иллюстрации размещают после первого упоминания о них по тексту и таким образом, чтобы их можно было читать без поворота работы или с поворотом по часовой стрелке. Допускается перенос таблицы на другую страницу с соблюдением нумерации граф и указанием сверху "Продолжение таблицы 7".

Примечания и сноски, касающиеся содержания таблиц, пишут непосредственно под таблицей.

Оформление приложений

Каждое приложение начинается с нового листа с указанием в правом верхнем углу слова «Приложение» без кавычек с указанием порядкового номера арабскими цифрами (без знака №) и должно иметь тематический

заголовок, который записывают симметрично относительно текста с прописной буквы отдельной строкой.

Приложения должны иметь общую с остальной частью документа сквозную нумерацию страниц. В тексте работы должна делаться ссылка на этот материал. Приложения располагают в порядке ссылок на них в тексте документа.

Оформление ссылок на литературные источники

Оформление ссылок регламентируется ГОСТ Р 7.0.5-2008 «Библиографическая ссылка. Общие требования и правила составления». По расположению в документе ссылки могут быть:

внутритекстовые, помещенные в тексте документа;

подстрочные, вынесенные из текста вниз страницы документа (в сноску);

затекстовые, вынесенные за текст документа или его части (в выноску).

При повторе ссылок на один и тот же объект различают ссылки:

первичные, в которых библиографические сведения приводятся впервые в данном документе;

повторные, в которых ранее указанные библиографические сведения повторяют в сокращенной форме.

Повторные ссылки также могут быть внутритекстовыми, подстрочными, затекстовыми.

Если текст цитируется не по первоисточнику, а по другому документу, то в начале ссылки приводят слова: «Цит. по: » (цитируется по), «Приводится по: », с указанием источника заимствования, например:

Цит. по: Флоренский П. А. У водоразделов мысли. М., 1990. Т. 2. С. 27.

Для связи подстрочных библиографических ссылок с текстом документа используют знак сноски; для связи затекстовых библиографических ссылок с текстом документа используют знак выноски или отсылку, которые приводят в виде цифр (порядковых номеров), букв, звездочек и других знаков.

Отсылки в тексте документа заключают в квадратные скобки. При необходимости отсылки могут содержать определенные идентифицирующие

сведения: имя автора (авторов), название документа, год издания, обозначение и номер тома, указание страниц.

Примеры ссылок:

1) *подстрочные* - размещаются под текстом на странице (текст сноски включается в общее количество строк на листе с соблюдением требования к размеру нижнего поля). Сноска печатается через 1,5 интервала. Перед ней ставится ее номер на данной странице:

2 Алексеева Е.В., Афанасьева Л.П., Бурова Е.М. Архивоведение. Учебник. М.: Профобриздат, с. 176-177.

Если в тексте слова автора приводятся не дословно, сноска сопровождается словом ***«смотри»*** в сокращенном виде. Например:

3 См.: Алексеева Е.В., Афанасьева Л.П., Бурова Е.М. Архивоведение. Учебник. М.: Профобриздат, с. 203.

2) *внутритекстовые* – делаются сразу после цитаты в круглых скобках. Например: «Цитата» (Алексеева Е.В., Афанасьева Л.П., Бурова Е.М. Архивоведение. Учебник. М.: Профобриздат, с. 176-177.)

3) *сделанные на источники, включенные в список литературы в конце работы* – оформляются в квадратных скобках с указанием номера источника, под которым он значится в списке. Например, «Алексеева В.Ф. [5] утверждает, что…».

В работе следует придерживаться одного стиля ссылок.

Приложение 2 Пример оформления календарного графика

		СЕНТЯБРЬ 2020	ОКТЯБРЬ 2020	НОЯБРЬ 2020	ДЕКАБРЬ 2020	ЯНВАРЬ 2021	ФЕВРАЛЬ 2021	МАРТ 2021	АПРЕЛЬ 2021	МАЙ 2021
1.	Составление плана, определение задач и целей, обсуждение процесса работы.									
2.	Теоретическое исследование.									
3.	…									
4.	…									
5.	…									
6.	Оформление проекта и подготовка к защите.									

Приложение 3 Требования по оформлению текстовых документов индивидуального проекта

Требования по оформлению проектной работы

№ п/п	Объект	Параметры
1.	Размер шрифта	14
2.	Название шрифта	Times New Roman, обычный, цвет черный
3.	Межстрочный интервал	1,5
4.	Поля (мм)	Левое - 30, правое – 10, верхнее и нижнее - 20
5.	Выравнивание	Основной текст – по ширине, красная строка - абзацный отступ 1,25мм, заголовок по центру
6.	Общий объем работы без списка использованных источников и приложений	10-25 страниц
7.	Нумерация страниц	Сквозная, в нижней части листа, посередине, шрифт 13. На титульном листе номер страницы не проставляется.
8.	Нумерация таблиц, формул, иллюстраций	В едином стиле по всему документу: Сквозная (1,2,3,4) По разделам (1.1, 1.2, 1.3, 2,1, 2.2, 2.3, 3.4) В приложении отдельная нумерация с обозначением цифрой (Приложение 1 Рисунок 1, Рисунок 4 и т.д.)
9.	Последовательность приведения структурных частей	Содержание: Введение. Глава 1 Теоретическая, Раздел 1.1 Исторический, Раздел 1.2 ……, Глава 2 Практическая, Раздел 2.1 Художественный, Раздел 2.2 Технологический, Раздел 2.3 Экономический, Заключение, Список литературы, Приложения.
10.	Оформление структурных частей работы	Каждая структурная часть начинается с новой страницы.
11.	Состав списка использованных источников	Не менее 10 библиографических описаний документальных и литературных источников. 3-4 источника не позднее 5 лет издания
12.	Оформление содержания	Содержание включает в себя заголовки всех глав, разделов, подразделов и приложений с указанием страниц начала каждой части и каждого приложения. Заголовок главы без абзацного отступа. Печатается прописными буквами. Заголовок раздела печатается строчными буквами с прописной буквы, отступ 5 мм, заголовок подразделов отступ – 12,5 мм.

Приложение 4 Отзыв руководителя Индивидуального проекта

Министерство науки и высшего образования Российской Федерации
Федеральное государственное бюджетное образовательное учреждение высшего образования «Российский государственный художественно-промышленный университет им. С.Г. Строганова»
Колледж дизайна и декоративного искусства

ОТЗЫВ

на индивидуальный проект

Студента_____

(Ф. И. О.)

Группа_____Курс 1 Специальность_____

Тема_____

_____

_____

1 Объем индивидуального проекта _____ страниц, в т. ч.

а) количество страниц практической (расчетно-аналитической) части _____

б) количество страниц приложений_____

выводы и предложения_____

_____

_____

_____

Оценка_____

Руководитель индивидуального проекта

_____

(подпись, Ф.И.О.)

«____»_____20___г.

Приложение 5 Рецензия

РЕЦЕНЗИЯ

На индивидуальный проект, выполненную студентом_____

_____

Курс___ Группа №_____ Специальность_____

Тема проекта_____

_____

Возможность использования продукта проекта или отдельных частей в практической деятельности или учебном процессе_____

_____

_____

Достоинство проекта _____

_____

_____

_____

Недостатки проекта_____

_____

_____

_____

Рекомендации рецензента на основе анализа индивидуального проекта по дальнейшей проектной деятельности _____

_____

_____

_____

Индивидуальный проект студента_____

_____

Заслуживает оценку _____

(оценка по пятибалльной системе)

Рецензент _____

(фамилия, имя, отчество)

_____

(место работы, должность рецензента)

«____»_____20___г. _____

(подпись рецензента)

С рецензией ознакомлен:

«____»_____20___г. _____

(подпись студента)

Приложение 6 Паспорт проекта

ПАСПОРТ ПРОЕКТА (шаблон)

1.	Название проекта	тема
2.	Руководитель проекта	Ф.И.О. руководителя проекта
3.	Автор проекта	Ф.И.О. автора проекта
4.	Аннотация проекта	изложите в чем основная идея вашего проекта, представьте краткую аннотацию проекта
5.	Проблема	опишите проблему, решению/снижению остроты которой посвящен проект
6.	Гипотеза	(если есть)
7.	Срок выполнения проекта	напишите дату начала и окончания проекта.
8.	Цель проекта	сформулируйте одну цель проекта (цель должна быть конкретная, измеримая, достижимая, близкая автору и ограничена во времени)
9.	Основные задачи проекта	сформулируйте не более трех задач, решение которых позволит достичь цели проекта.
10.	Целевая аудитория проекта	для кого ваш проект, перечислите социальные группы, возраст участников (клиентов, благополучателей)
11.	Результаты проекта	опишите, какие изменения произойдут по итогам реализации проекта. Перечислите качественные и количественные результаты, показатели
12.	Методы оценки результатов	при достижении каких показателей, вы будете считать, что проект реализован успешно. Как вы это оцените?
13.	Дальнейшая реализация проекта	как вы видите продолжение работы после завершения проекта

ПАСПОРТ ПРОЕКТА (образец заполнения)

1.	Название проекта	Охрана русского языка. Нужна ли она сегодня?
2.	Руководитель проекта	Иванов Иван Иванович, учитель русского языка
3.	Автор проекта	Иванова Ирина Ивановна, обучающаяся по специальности 54.02.02 ДПИНП, художественный металл, группа М-12
4.	Аннотация проекта	Данный исследовательский проект "Охрана русского языка. Нужна ли она сегодня?" является первой серьезной самостоятельной работой. В процессе работы над проектом был изучен теоретический материал по теме, проанализированы и обобщены результаты опроса, сделан вывод о влиянии жаргонизмов на речевую культуру людей. Защита проекта способствовала формированию информационной и коммуникативной компетенции на всех этапах работы над проектом: во время поиска и обработки информации, подготовки и
5.	Проблема	Засорение ненормативными словами речи людей
6.	Гипотеза	-
7.	Срок выполнения проекта	октябрь 2019г. - апрель 2020г.
8.	Цель проекта	установить с помощью анализа речи обучающихся школы количественное и качественное употребление ими ненормативной лексики с точки зрения чистоты
9.	Основные задачи проекта	– познакомиться с теоретическими работами по жаргонизмам и заимствованиям; – определить, выделить и описать источники жаргонизмов;
10.	Целевая аудитория проекта	обучающиеся, взрослое население: общественность, педагоги и родители (законные представители)
11.	Результаты проекта	Определение путей решения проблемы. Продукт: Памятка носителю русского языка. Формы:
12.	Методы оценки результатов	Самооценка. Рецензия руководителя проекта. Оценка экспертов
13.	Дальнейшая реализация проекта	«Вот какие чудеса совершает слово» – это тема для нашей следующей работы

Приложение 7 Титульный лист

ИНДИВИДУАЛЬНЫЙ ПРОЕКТ

Тема: «Роль напряжения в гальваническом процессе изготовления изделий ДПИ»

Автор проекта: Петров П.П.

Группа: М-12 Подпись: _____

Руководитель: Иванов И.И. Подпись:_____

Москва 202Х г

Приложение 8 Содержание (Пример)

СОДЕРЖАНИЕ

ВВЕДЕНИЕ ……..…….... 2
ГЛАВА 1 ТЕОРЕТИЧЕСКИЙ ЭТАП……..……..4
1.1 История развития конкретной тематики проекта…….…..…….4
1.2 Современная ситуация и подробный разбор проблематики...…….....9
ГЛАВА 2 ПРАКТИЧЕСКИЙ ЭТАП ……..…..…….....14
2.1 Описание методов, алгоритмов, организации исследования:……....14
2.2 Описание процесса и хода работы …….....…….....…19
2.3 Экономический расчет реализации проекта (при наличии)…….…22
ЗАКЛЮЧЕНИЕ…….23
СПИСОК ЛИТЕРАТУРЫ ……..……..... 25
ПРИЛОЖЕНИЯ …….……..26

Приложение 9 Оформление библиографического списка

Принцип расстановки знаков в библиографических описаниях

Предписанный знак	Применение	Пример
.	Разделить области описания	Белкина, Т. Д. Экономические и социальные функции городов. Методология анализа : монография / Т Д Белкина. — Москва: ИНФРА-М, 2018. — 206 с.
:	Пояснить заглавие, например указать жанр	Инновации и наука в Иркутской области : статистический сборник
…	Сократить часть названия	Партитурное собрание четырехголосных мелких пьес… — Хоровая партитура
/	Указать авторов или источник публикации	Финансист: роман / Теодор Драйзер
//	Указать, что текст — составная часть ресурса	Петр Великий и Библиотека Академии наук / В. П. Леонов. — Текст: непосредственный // Библиотековедение
()	Внести уточнения, дополнения	(В источнике информации год публикации указан римскими цифрами: MDCCCXXXIII)
[]	Пояснение автора на основе анализа ресурса про вид или жанр источника	Введение в психоанализ: лекции: [перевод с английского]
=	Если есть равнозначное описание	Мы — соседи! Польша — Калининград = My Sasiedzi! Polska — Kaliningrad

Примеры библиографического описания

Тип источника	**Примеры**	**Пояснение**
Конституция	Российская Федерация. Конституция (1993). Новая редакция : с комментариями Конституционного суда РФ. — Москва : Проспект, 2022. — 116 с.	Законы и нормативные акты

		располагаются по иерархии — от высшего к низшему
Кодексы	Российская Федерация. Законы. Уголовный кодекс Российской Федерации : УК : текст с изменениями и дополнениями на 1 августа 2017 года. — Москва : Эксмо, 2017. — 350 с.	
Федеральные законы	Российская Федерация. Законы. Об общих принципах организации местного самоуправления в Российской Федерации : Федеральный закон № 131-ФЗ. — Москва : Проспект ; Санкт-Петербург : Кодекс, 2017. — 158 с.	
Нормативно-правовые акты	Правила обеспечения безопасности при выводе из эксплуатации ядерных установок ядерного топливного цикла : (НП-057-17) : официальное издание : утверждены Федеральной службой по экологическому, технологическому и атомному надзору от 14.06.17 : введены в действие 23.07.17. — Москва : НТЦ ЯРБ, 2017. — 32 с.	
Книги с одним автором	Морозов, С. Л. Единый универсальный календарь и его применение в мировой экономике, астронавигации и религии в эпоху четвертой цифровой промышленной революции / Сергей Львович Морозов ; Российская академия наук, Отделение общественных наук, Центральный экономико-математический институт. — Москва : Ваш формат, 2017. — 190 с.	Библиографическое описание однотомных книг начинается с фамилии автора
Книги с двумя авторами	Кожевников, С. А. Эффективность государственного управления : проблемы и методы повышения : монография / С. А. Кожевников, Е. Д. Копытова ; под ред. В. А. Ильина, Т. В. Усковой ; ФГБУН «Вологодский научный центр РАН». — Вологда : ФГБУН ВолНЦ РАН, 2018. — 208 с.	Если авторов двое или трое, в начале описания указывают только фамилию первого, а после заглавия расставляют их в алфавитно

		м порядке
Книги с тремя авторами	Поляков, Н. А. Управление инновационными проектами : учебник и практикум / Н. А. Поляков, О. В. Мотовилов, Н. В. Лукашов. — Москва : Юрайт, 2019. — 330 с.	
Книги с четырьмя авторами	Международная торговля товарами и услугами : учебник для бакалавриата и магистратуры / Г. В. Кузнецова, Г. В. Подбиралина, И. М. Субботина, И. В. Головкин ; Российская академия им. Г. В. Плеханова. — Москва : Юрайт, 2017. — 433 с.	
Книги с пятью и более авторами	Теория и практика немецкой грамматики : учебное пособие / Г. В. Глухов, Ю. И. Ефимова, О. В. Петрянина [и др.]. — Самара : Изд-во Самар. гос. экон. ун-та, 2019. — 188 с.	Указывают только первых трех авторов, а остальных обозначают [и др.]
Сборники под общим заглавием	Управление рисками приоритетных инвестиционных проектов. Концепция и методология : монография / В. Г. Антонов, В. В. Масленников, Л. Г. Скамай, А. М. Вачегин. — Москва : Русайнс, 2018. — 188 с.	Описание начинается с названия, а авторов прописывают после знака «/»
Тома многотомного издания	Агапов, А. Б. Административное право : в 2 т. : учебник для бакалавриата и магистратуры / А. Б. Агапов. — 11-е изд., перераб. и доп. — Москва : Юрайт, 2019. — 2 т.	
Отдельный том многотомного издания	Гражданское процессуальное право : учебник : в 2 т. Т. 1. Общая часть / Т. К. Андреева, С. Ф. Афанасьев, В. В. Блажеев и др.; под ред. П. В. Крашенинникова. — 2-е изд., перераб. и доп. — Москва : Статут, 2022. — 550 с.	
Диссертации и авторефераты	Аврамова, Е. В. Публичная библиотека в системе непрерывного библиотечно-информационного образования : специальность 05.25.03 «Библиотековедение, библиографоведение и книговедение» : диссертация на соискание ученой степени кандидата педагогических наук / Аврамова Елена Викторовна ; Санкт-Петербургский государственный институт культуры. — Санкт-Петербург, 2017. — 361 с.	

Словари и энциклопедии	Варламова, Л Н. Управление документацией : англо-русский аннотированный словарь стандартизированной терминологии / Л. Н. Варламова, Л. С. Баюн, К. А. Бастрикова. — Москва : Спутник+, 2017. — 398 с.	
Монографии	Управление рисками приоритетных инвестиционных проектов. Концепция и методология : монография / В. Г. Антонов, В. В. Масленников, Л. Г. Скамай, А. М. Вачегин. — Москва : Русайнс, 2018. — 188 с.	
Учебники	Теория и практика немецкой грамматики : учебное пособие / Г. В. Глухов, Ю И. Ефимова, О. В. Петрянина [и др.]. — Самара : Изд-во Самар. гос. экон. ун-та, 2019. — 188 с.	
Патенты	Патент № 2638963 Российская Федерация, МПК C08L 95/00 (2006.01), C04B 26/26 (2006.01). Концентрированное полимербитумное вяжущее для «сухого» ввода и способ его получения : N 2017101011 : заявлено 12.01.2017 : опубл. 19.12.2017 / Белкин С. Г., Дьяченко А. У. — 7 с. Патент № 2681626 Российская Федерация, МПК G21F 9/12 (2006.01), C02F 9/00 (2006.01). Установка для переработки жидких радиоактивных отходов N 2017146371 : заявлено 28.12.2017 : опубл. 11.03.2019 / Авраменко В.А., Юдаков А.А., Железнов В.В., Голуб А.В., Саланин Д.А.; патентообладатель : Дальневосточный федеральный университет. — 17 с. : схема.	
Стандарты	ГОСТ Р 57647—2017. Лекарственные средства для медицинского применения. Фармакогеномика. Биомаркеры : национальный стандарт Российской Федерации : издание официальное : утвержден и введен в действие Приказом Федерального агентства по техническому регулированию и метрологии от 8 сентября 2017 г. N 1042-ст : введен впервые : дата введения 2018-07-01 / подготовлен Первым Московским государственным медицинским университетом имени И. М. Сеченова Министерства здравоохранения Российской Федерации. — Москва : Стандартинформ, 2017. — IV, 7 с.	
Статьи	Влияние психологических свойств личности на графическое	

из книг, сборников, журналов или газет	воспроизведение зрительной информации / С. К. Быструшкин, О. Я. Созонова, Н. Г. Петрова [и др.]. // Сибирский педагогический журнал. — 2017. — № 4. — С. 136 — 144.	
Материалы конференций	Проблемы развития предприятий: теория и практика : материалы 16-й Международной научно-практической конференции, Самара, 16—17 ноября 2017 г. : в 3 ч. Ч. 2. Региональное развитие в условиях глобализации. Развитие теории и практики менеджмента предприятий в условиях перехода к инновационной экономике / отв. ред. С. И. Ашмарина. — Самара : Изд-во Самар. гос.-экон. ун-та, 2017. — 276 с. Сибирский государственный университет геосистем и технологий (Новосибирск). Региональная студенческая научная конференция (69; 2021). LXIX Региональная студенческая научная конференция, 5—10 апреля 2021 года: сборник тезисов докладов: в 2 частях / Министерство науки и высшего образования Российской Федерации, Сибирский государственный университет геосистем и технологий. — Новосибирск : СГУГиТ, 2021. — 45 с.	
Электронные версии книг, журналов, учебников или сборников	Васильков, А. В., Григорьева, А. П. Безопасность и управление доступом в информационных системах // Информационные технологии : науч.-техн. журн. : электр. версия. 2021. Т. 27, № 5. С. 227—234. URL: https://www.novtex.ru/ (дата обращения: 20.07.2021). — Дата публикации: 14.05.2016. — Режим доступа: для зарегистрир. пользователей	Обязательно указывать ссылку и дату обращения
Републикация печатного издания в электронном виде	Пругавин, А. С. Монастырские тюрьмы в борьбе с сектантством : к вопросу о веротерпимости. Москва : Т-ва И. Н. Кушнерев и К., 1905. 132 л. (Издание «Посредника» для интеллигентных читателей ; вып. 72). Электрон. копия печ. изд. — URL: http://elib.shpl.ru/ru/nodes/8857-prugavin-a-s-monastyrskie-tyurmy-v-borbe-s-sektantstvom-k-voprosu-o-veroterpimosti-m-1905-izdanie-posrednika-dlya-intelligentnyh-chitateley-cxxi (дата обращения: 20.07.2021). — Доступна на сайте ГПИБ: Электрон.	

	б-ка	
Электронные ресурсы	Росстандарт: Федеральное агентство по техническому регулированию и метрологии : офиц. сайт. URL: https//www.rst.gov.ru (дата обращения: 25.06.2021).	
Электронные версии законов	Российская Федерация. Законы. Об информации, информационных технологиях и о защите информации : Федер. закон № 149-ФЗ :[принят Государственной Думой 8 июля 2006 г. : одобрен Советом Федерации 14 июля 2006 г. : послед. ред. // КонсультантПлюс : сайт. — URL: http://www.consultant.ru/document/cons_doc_LAW_61798/ (дата обращения: 21.06.2021). — Режим доступа: для зарегистрир. пользователей.	
Ссылки на статьи с сайтов и материалы в интернете	26 мая в 12.00 в рамках IV Литературного фестиваля «Читай, Железногорск!..» / Новость от подписчика @localtime26 // Время местное. Железногорск (Красноярский край) : группа во «ВКонтакте». 24 мая 2018. 00:24:00 (время воспроизведения). — URL: https://vk.com/wall-87164710_140486 (дата обращения: 20.08.2020). — Режим доступа: для зарегистрир. пользователей.	
Иностранные источники	Zagurenko A. G., Korotovskikh V. A., Kolesnikov A. A., Timonov A. V., Kardymon D. V. Techno-economic optimization of the design of hydraulic fracturing. Neftyanoekhozyaistvo Oil Industry. 2008. No.11. Pp. 54—57.	

Приложение 10 Требования к электронной презентации

Требования к электронной презентации

Презентация создается в программе Power Point версией не ранее 2012г. Рекомендуемый минимум слайдов: 6. На них показывают ход работы над работой в виде иллюстративного материала, фотографий и т.д. в соответствии с докладом.

1. На 1 слайде указывается наименование образовательного учреждения, тема проекта, направление подготовки (специальность), ФИО руководителя и ФИО автора проекта.
2. На 2 слайде размещается информация об актуальности работы, размещается гипотеза исследования.
3. На 3-4 слайде обозначены цель и задачи индивидуального проекта.
4. На 5-6 слайдах демонстрирует источник(и) вдохновения для создания проекта, небольшая историческая справка и/или выявление проблематики.
5. На 7-10 слайдах отражается ход исследовательской и/или экспериментальной работы.
6. На 11-13 слайдах отражается ход практической работы.
7. На 14-15 слайде должны быть изображены или описаны выводы, результат (продукт) проекта.
8. На двух последних слайдах показано применение результата проектной деятельности.

Презентация выполняется в едином стиле, с использованием не более 2 элементов анимации на каждом слайде. Цветовая гамма и использование анимации не должны препятствовать адекватному восприятию информации.

Демонстрация презентации проводится в ручном режиме.

Продолжительность презентации – 5-7 мин.